ՊԱՏՎԻՐԱՏՈՒ՝

ՀՀ ՔԱՂԱՔԱՇԻՆՈՒԹՅԱՆ ՆԱԽԱՐԱՐՈՒԹՅԱՆ «ՔԱՂԱՔԱՇԻՆԱԿԱՆ ԾՐԱԳՐԵՐԻ ԻՐԱԿԱՆԱՑՄԱՆ ԳՐԱՍԵՆՅԱԿ»

ՄԱՐՏԻՐՈՍ ՍԱՐՅԱՆԻ ՏՈՒՆ- ԹԱՆԳԱՐԱՆԻ ՎԵՐԱԿԱՌՈՒՑՈՒՄ

2-ՐԴ ՓՈՒԼ

ՀԱՅԱՍՏԱՆԻ ՀԱՆՐԱՊԵՏՈՒԹՅՈՒՆ,
ԵՐԵՎԱՆ, ՍԱՐՅԱՆ Փ., 3

ՊԱՏՎԵՐ՝ N «ՔՆՔԾԻԳ-ԲԸԱՀԱՇՁԲ-15/4»

ՀԱՏՈՐ 1

ՃԱՐՏԱՐԱՊԵՏԱԿԱՆ ԼՈՒԾՈՒՄՆԵՐ

ԿՈՆՍՏՐՈՒԿՏՈՐԱԿԱՆ ՄԱՍ

ՇԻՆԱՐԱՐՈՒԹՅԱՆ ԿԱԶՄԱԿԵՐՊՄԱՆ ՆԱԽԱԳԻԾ

ԱՇԽԱՏԱՆՔԱՅԻՆ ՆԱԽԱԳԻԾ

ԵՐԵՎԱՆ 2015թ

ՆԱԽԱԳԾՈՂ՝

NST architects

«ՆՍԹ Արքիթեքչուր Ստուդիո» ՍՊԸ
ՀՀ, 0010, Երևան, Տպագրիչների փ. 8-23
www.nstarchitects.am

ԱԳ ՀԻՄՆԱԿԱՆ ԼՐԱԿԱԶՄԻ ԱՆՎԱՆԱՑԱՆԿ

NN	ՄԱԿՆԻՇԸ	ԳԾԱԳՐԵՐԻ ԱՆՎԱՆՈՒՄԸ	ՀԱՏՈՐ	ԾԱՆՈԹ.
	ՃԼ	ՃԱՐՏԱՐԱՊԵՏԱԿԱՆ ԼՈՒԾՈՒՄՆԵՐ	ՀԱՏՈՐ 1	
	ԵԿ	ԿՈՆՍՏՐՈՒԿՏՈՐԱԿԱՆ ՄԱՍ	ՀԱՏՈՐ 1	
	ՇԿՆ	ՇԻՆԱՐԱՐՈՒԹՅԱՆ ԿԱԶՄԱԿԵՐՊՄԱՆ ՆԱԽԱԳԻԾ	ՀԱՏՈՐ 1	
	ՋՕ	ՋԵՌՈՒՑՈՒՄ ԵՎ ՕԴԱՓՈԽՈՒԹՅՈՒՆ	ՀԱՏՈՐ 2	
		ՋԵՌՈՒՑՈՒՄ		
		ՕԴԱՓՈԽՈՒԹՅՈՒՆ ԵՎ ՍԱՌՆԱՄԱՏԱԿԱՐԱՐՈՒՄ		
	ՋԿ	ՋՐԱՄԱՏԱԿԱՐԱՐՈՒՄ ԵՎ ԿՈՅՈՒՂԻ	ՀԱՏՈՐ 2	
	ԷՏ	ԷԼԵԿՏՐԱՏԵԽՆԻԿԱԿԱՆ ՄԱՍ	ՀԱՏՈՐ 2	
	ՑԼՀ	ՑԱԾՐ ԼԱՐՄԱՆ ՀԱՄԱԿԱՐԳԵՐ	ՀԱՏՈՐ 3	
	Ն	ՆԱԽԱՀԱՇԻՎ	ՀԱՏՈՐ 4	

ՃԼ ՄԱԿՆԻՇԻ ԱՇԽԱՏԱՆՔԱՅԻՆ ԳԾԱԳՐԵՐԻ ԱՆՎԱՆԱՑԱՆԿ

ԹԵՐԹ	ԳԾԱԳՐԵՐԻ ԱՆՎԱՆՈՒՄԸ	ԾԱՆՈԹ.
	ԸՆԴՀԱՆՈՒՐ ՏՎՅԱԼՆԵՐ	
A0.01	ԱՇԽԱՏԱՆՔԱՅԻՆ ԳԾԱԳՐԵՐԻ ԱՆՎԱՆԱՑԱՆԿ	
A0.02	ԸՆԴՀԱՆՈՒՐ ՏՎՅԱԼՆԵՐ	
A0.03	ԸՆԴՀԱՆՈՒՐ ԾԱՆՈԹՈՒԹՅՈՒՆՆԵՐ	
A1.01	ԳԼԽԱՎՈՐ ՀԱՏԱԿԱԳԻԾ Մ. 1:200	
A2.01	ԱՌԱՋԻՆ ՀԱՐԿԻ ՀԱՏԱԿԱԳԻԾ ԸՍՏ ±0.000 ՆԻՇԻ	
A2.02	ԵՐԿՐՈՐԴ ՀԱՐԿԻ ՀԱՏԱԿԱԳԻԾ ԸՍՏ +3.500 ՆԻՇԻ	
A2.03	ՏԱՆԻՔԻ ՀԱՏԱԿԱԳԻԾ	
A3.01	ՀԱՐԱՎԱՅԻՆ ՃԱԿԱՏ «Ժ-Դ» ԱՌԱՆՑՔՆԵՐԻ ՄԻՋԵՎ	
A3.02	ԱՐԵՎԵԼՅԱՆ ՃԱԿԱՏ «3-4» ԱՌԱՆՑՔՆԵՐԻ ՄԻՋԵՎ	
A4.01	ԿՏՐՎԱԾՔ «B-B»	
A4.02	ԿՏՐՎԱԾՔ «C-C»	
A5.01	ՊԱՏՈՒՀԱՆՆԵՐԻ ՄԱՆՐԱՄԱՍԵՐ	
A5.02	ԴՌՆԵՐԻ ԵՎ ՊԱՏՈՒՀԱՆՆԵՐԻ ՄԱՆՐԱՄԱՍԵՐ	
A6.01	1-ԻՆ ՀԱՐԿԻ ԱՌԱՍՏԱՂԻ ԱՐՏԱՑՈԼՎԱԾ ՀԱՏԱԿԱԳԻԾ	
A6.02	2-ՐԴ ՀԱՐԿԻ ԱՌԱՍՏԱՂԻ ԱՐՏԱՑՈԼՎԱԾ ՀԱՏԱԿԱԳԻԾ	
A7.01	ՆԵՐՔԻՆ ԵՎ ԱՐՏԱՔԻՆ ՀԱՐԴԱՐՄԱՆ ՀԱՆԳՈՒՅՑՆԵՐ	
A7.02	ԱՐՏԱՔԻՆ ՊԱՏԻ ԵՐԵՍԱՊԱՏՄԱՆ ՀԱՆԳՈՒՅՑ	
A7.03	ՔԻՎԱՊԱՏԻ ԵՐԵՍԱՊԱՏՄԱՆ ՀԱՆԳՈՒՅՑ	
A7.04	ԶԵՆԻԹԱՅԻՆ ԼՈՒՍԱՆՑՔԻ ՀԱՆԳՈՒՅՑ	
A7.05	ԼՈՒՍԱՏՈՒՆԵՐԻ ԽՈՐՇԻ ՀԱՆԳՈՒՅՑՆԵՐ	
A7.06	ՀԱՆԳՈՒՅՑՆԵՐ	
A7.07	ՀԱՆԳՈՒՅՑՆԵՐ	
A7.08	ՍՐՃԱՐԱՆԻ ՎԱՃԱՌՔԻ ԿԱՆԳՆԱԿ-ՍԵՂԱՆԻ ՄԱՆՐԱՄԱՍՆ ԳԾԱԳՐԵՐ	
A7.09	ՍՐՃԱՐԱՆԻ ՎԱՃԱՌՔԻ ԿԱՆԳՆԱԿ-ՍԵՂԱՆԻ ԿՏՐՎԱԾՔՆԵՐ 1-1; 2-2; 3-3	
A7.10	ՍՐՃԱՐԱՆԻ ՊԱՀԱՐԱՆԻ ՄԱՆՐԱՄԱՍՆ ԳԾԱԳՐԵՐ	
A8.01	1-ԻՆ ՀԱՐԿԻ ՉԱՓԱԳՐՈՒԹՅՈՒՆ	
A8.02	2-ՐԴ ՀԱՐԿԻ ՉԱՓԱԳՐՈՒԹՅՈՒՆ	
A8.03	ՉԱՓԱԳՐՈՒԹՅՈՒՆ. ԿՏՐՎԱԾՔ "A-A"	

ՀՀ ՔԱՂԱՔԱՇԻՆՈՒԹՅԱՆ ՆԱԽԱՐԱՐՈՒԹՅԱՆ «ՔԱՂԱՔԱՇԻՆԱԿԱՆ ԾՐԱԳՐԵՐԻ ԻՐԱԿԱՆԱՑՄԱՆ ԳՐԱՍԵՆՅԱԿ»

ՄԱՐՏԻՐՈՍ ՍԱՐՅԱՆԻ ՏՈՒՆ-ԹԱՆԳԱՐԱՆԻ ՎԵՐԱԿԱՌՈՒՑՈՒՄ

2-ՐԴ ՓՈՒԼ

ՀԱՅԱՍՏԱՆԻ ՀԱՆՐԱՊԵՏՈՒԹՅՈՒՆ,
ԵՐԵՎԱՆ, ՍԱՐՅԱՆ Փ., 3

ՆԱԽԱԳԾԻ ՃԱՐՏԱՐԱՊԵՏ

NST architects

«ՆՍԹ Արքիթեքչուր Ստուդիո» ՍՊԸ
ՊԵՏԱԿԱՆ ԼԻՑԵՆԶԻԱ՝ 12889
ՀՀ, 0010, ԵՐԵՎԱՆ, ՏՊԱԳՐԻՉՆԵՐԻ Փ. 8-23
ՀԵՌ. ; (+37460) 527327
www. nstarchitects.am

ԻՆԺԵՆԵՐԱԿԱՆ ՀԱՄԱԿԱՐԳԵՐԻ ՆԱԽԱԳԾՈՂ:

«ԱՐՏԱՇԵՍ ՊՐՈՋԵԿՏ» ՍՊԸ
ՊԵՏԱԿԱՆ ԼԻՑԵՆԶԻԱ՝ 14540
ՀՀ, 0033, ԵՐԵՎԱՆ, Վ. ՀԱՄԲԱՐՁՈՒՄՅԱՆ 12-8
ՀԵՌ. ; (+37410) 264571

ԸՆԴՀԱՆՈՒՐ ԾԱՆՈԹՈՒԹՅՈՒՆՆԵՐ:

No.	Բացատրություն	Ամսաթիվ

ՓՈՓՈԽՈՒԹՅՈՒՆՆԵՐ

ԳԾԱԳՐԻ ԱՆՎԱՆՈՒՄԸ

ԱՇԽԱՏԱՆՔԱՅԻՆ ԳԾԱԳՐԵՐԻ ԱՆՎԱՆԱՑԱՆԿ

ՆԱԽԱԳԾԱՅԻՆ ՓՈՒԼ

ԱՇԽԱՏԱՆՔԱՅԻՆ ՆԱԽԱԳԻԾ

ԳԾԱԳՐԻ ՀԱՄԱՐԸ	ԱՄՍԱԹԻՎ
A0.01	31.07.2015
	ՆԱԽ. ՀԱՄԱՐԸ 048-15
	ՄԱՍՇՏԱԲ
ՆԳՃ Ի. ՆԵՐՍԻՍՅԱՆ	

All drawings and written material appearing herein constitute original and unpublished work of the Architect and may not be used or disclosed without prior written consent of the Architects.

Copyright 2015 NST Architects

ԲԱՑԱՏՐԱԳԻՐ

Մարտիրոս Սարյանի տուն թանգարանի երկրորդ փուլի վերակառուցման աշխատանքային նախագիծը մշակվել է Երևանի քաղաքապետարանի կողմից տրված N.................................. առ ....թ. ճարտարապետահատակագծային առաջադրանքի, ՀՀ կառավարության 21.03.2013թ. թիվ 247-Ն, ՀՀ կառավարության 26.09.2013թ. թիվ 1044-Ա, ՀՀ կառավարության 18.09.2014թ. թիվ 1045-Ն որոշումները, «Քաղսեյսմշին Հետազոտում» ՍՊԸ-ն կողմից 29.12.2011թ. տրված տեխնիկական վիճակի եզրակացությունը, ՀՀ մշակույթի նախարարի 11.02.2015թ. թիվ 01/7.1/491-15 գր., 07.05.2015 թ. մշակված Մ. Մարյանի տուն-թանգարանի տնօրինության առաջադրանքը (թիվ 31-15), ՀՀ մշակույթի նախարարության 14.05.2015թ. թիվ 01/7.1/2536-15 գր., ՀՀ Քաղաքաշինության նախարարության քաղաքաշինական ծրագրերի իրականացման գրասենյակի կողմից տրամադրված նախագծային առաջադրանքի և ՀՀ տարածքում գործող շինարարական նորմերի և կանոների հիման վրա:

Սույն նախագծով նախատեսված է վերակառուցման առաջին փուլում չընդգրկված սենքերի՝ Մ. Սարյանի ընտանիքի բնակարանի վերակառուցումը որպես հուշային ցուցադրման ցուցասրահներ: Բնակարանի խոհանոցի տարածքում նախատեսված է բուֆետ-սրճարան բացօդյա հատվածով: Երկրորդ հարկի բացօդյա տերասը վերակառուցված է որպես ընթերցասրահ:

Մ. Սարյանի օրոք կառուցված բնակարանի հյուրասենյակը և ննջարանները նախատեսված է վերանորոգել, պահպանելով բնօրինակ միջավայրը՝ հարդարանքը, կահավորումը, դռները և պատուհանները:

Բուֆետի սենքի հիմքերը և պատերը նախատեսված է ուժեղացնել, կապելով այն առաջին փուլում իրականացված թանգարանային հատվածի ուժեղացման միջոցառումներով նախատեսված կոնստրուկցիաների հետ:

Երկրորդ հարկի նոր կառուցվող ընդերցասրահը նախատեսված է իրականացնել մետաղական պրոֆիլներից, ամրանավորված բետոնե բլոկերից պատերի լրացումով: Նոր կառուցվող հատվածի ջերամեկուսացումը նախատեսված է իրականացնել պատերի արտաքին հատվածում տեղադրված պերլիտե սալիկներով:

Որպես այլընտրանք առաջարկվում է նոր կառույցը իրականացնել արագ մոնտաժվող թեթև մետաղական պրֆիլներից (ЛСТК):

Կոորդինատների ընդունված համակարգը - VGS:
Բացարձակ նիշերի ընդունված համակարգը - Բալթյան:
Որպես 0.000 նիշ ընդունված է առաջին հարկի հարդարված հատակի նիշը:
Շենքի վերակառուցվող ընդհանուր մակերեսը՝ 195 մ.ք.

ՊԱՅՄԱՆԱԿԱՆ ՆՇԱՆՆԵՐ

ՍՅՈՒՆԵՐԻ ԱՌԱՆՑՔՆԵՐ

ԴԵՏԱԼԻ ՀԱՄԱՐԸ
ԳԾԱԳՐԻ ՀԱՄԱՐԸ

ԴՌՆԵՐԻ ՄԱԿԱՆՇՈՒՄ

ՃԱԿԱՏԻ ՀԱՄԱՐԸ
ԳԾԱԳՐԻ ՀԱՄԱՐԸ

ԻՆՏԵՐԵՐԻ ՊԱՏԻ ՓՌՎԱԾՔԻ ՀԱՄԱՐԸ
ԳԾԱԳՐԻ ՀԱՄԱՐԸ

ԿԱՏԱՐՎԱԾ ՓՈՓՈԽՈՒԹՅՈՒՆ
ՓՈՓՈԽՈՒԹՅԱՆ ՀԱՄԱՐԸ

ՍԵՆՅԱԿԻ ԱՆՈՒՆԸ
ՍԵՆՅԱԿԻ ՀԱՄԱՐԸ
ՍԵՆՅԱԿԻ ՄԱԿԵՐԵՍԸ

ԿՏՐՎԱԾՔԻ ՀԱՄԱՐԸ
ԳԾԱԳՐԻ ՀԱՄԱՐԸ

ՄԻՋՆՈՐՄԻ ՏԻՊ

ՊԱՏՈՒՀԱՆՆԵՐԻ ՄԱԿԱՆՇՈՒՄ

ՄԱԿԱՐԴԱԿԻ ՆԻՇ

ՀԱՊԱՎՈՒՄՆԵՐ ԵՎ ԿՐՃԱՏՈՒՄՆԵՐ

AFF	ՀԱՐԴԱՐՎԱԾ ՀԱՏԱԿԻ ՆԻՇԻՑ ՎԵՐԵՎ
GB	ԳԻՊՍԱՍՏՎԱՐԱԹՈՒՂԹ
℄	ԱՌԱՆՑՔԻ ԳԻԾ
EQ	ՀԱՎԱՍԱՐԱՉԱՓ
MAX	ԱՌԱՎԵԼԱԳՈՒՅՆԸ
MIN	ՆՎԱԶԱԳՈՒՅՆԸ
ՆՆ	ՆԵՐՔԵՎԻ ՆԻՇ
ՎՆ	ՎԵՐԵՎԻ ՆԻՇ
ԳՈՒ	ԳՈՅՈՒԹՅՈՒՆ ՈՒՆԵՑՈՂ
ՀՀ	ՀԱՐԴԱՐՎԱԾ ՀԱՏԱԿ
ՀԱ	ՀԱՐԴԱՐՎԱԾ ԱՌԱՍՏԱՂ

ԱՌԱՍՏԱՂԻ ՀԱՏԱԿԱԳԾԻ ՊԱՐԶԱԲԱՆԱԳԻՐ

ԳԱ 2700 ՀՀԲ	ԱՌԱՍՏԱՂԻ ՏԵՍԱԿԸ/ԱՌԱՍՏԱՂԻ ԲԱՐՁՐՈՒԹՅՈՒՆԸ ՀԱՐԴԱՐՎԱԾ ՀԱՏԱԿԻ ՆԻՇԻՑ -ՀՀՆ
ԳԱ	ԳԻՊՍԱՍՏՎԱՐԱԹՂԹԵ ԱՌԱՍՏԱՂ
P	ԿԱԽՈՎԻ ԼՈՒՍԱՏՈՒ
R	ՆԵՐԿԱՌՈՒՑՎԱԾ ԱՌԱՍՏԱՂԻ ԼՈՒՍԱՏՈՒ
S	ՄԱԿԵՐԵՍԻՆ ՄՈՆՏԱԺՎՈՂ ԼՈՒՍԱՏՈՒ
W	ՊԱՏԻ ԼՈՒՍԱՏՈՒ
S(H)	ԾԽԱՅԻՆ ԿԱՄ ՋԵՐՄԱՅԻՆ ՏՎԻՉ
	ԱՌԱՍՏԱՂԻ ՍՊԱՍԱՐԿՄԱՆ ԴՌՆԱԿ
	ՕԴ ՄԱՏԱԿԱՐԱՐՈՂ ՃԱՂԱՎԱՆԴԱԿ
	ՕԴԻ ՀԵՏԱԴԱՐՁ ՃԱՂԱՎԱՆԴԱԿ

ՀՀ ՔԱՂԱՔԱՇԻՆՈՒԹՅԱՆ ՆԱԽԱՐԱՐՈՒԹՅԱՆ «ՔԱՂԱՔԱՇԻՆԱԿԱՆ ԾՐԱԳՐԵՐԻ ԻՐԱԿԱՆԱՑՄԱՆ ԳՐԱՍԵՆՅԱԿ»

ՄԱՐՏԻՐՈՍ ՍԱՐՅԱՆԻ ՏՈՒՆ-ԹԱՆԳԱՐԱՆԻ ՎԵՐԱԿԱՌՈՒՑՈՒՄ

2-ՐԴ ՓՈՒԼ

ՀԱՅԱՍՏԱՆԻ ՀԱՆՐԱՊԵՏՈՒԹՅՈՒՆ, ԵՐԵՎԱՆ, ՍԱՐՅԱՆ Փ., 3

ՆԱԽԱԳԾԻ ՃԱՐՏԱՐԱՊԵՏ

NST architects

«ՆՍԹ Արքիթեքչուր Ստուդիո» ՍՊԸ

ՊԵՏԱԿԱՆ ԼԻՑԵՆԶԻԱ՝ 12889
ՀՀ, 0010, ԵՐԵՎԱՆ, ՏՊԱԳՐԻՉՆԵՐԻ Փ. 8-23
ՀԵՌ. ; (+37460) 527327
www. nstarchitects.am

ԻՆԺԵՆԵՐԱԿԱՆ ՀԱՄԱԿԱՐԳԵՐԻ ՆԱԽԱԳԾՈՂ:

«ԱՐՏԱՇԵՍ ՊՐՈՋԵԿՏ» ՍՊԸ

ՊԵՏԱԿԱՆ ԼԻՑԵՆԶԻԱ՝ 14540
ՀՀ, 0033, ԵՐԵՎԱՆ, Վ. ՀԱՄԲԱՐՁՈՒՄՅԱՆ 12-8
ՀԵՌ. ; (+37410) 264571

ԸՆԴՀԱՆՈՒՐ ԾԱՆՈԹՈՒԹՅՈՒՆՆԵՐ:

No.	Բացատրություն	Ամսաթիվ

ՓՈՓՈԽՈՒԹՅՈՒՆՆԵՐ

ԳԾԱԳՐԻ ԱՆՎԱՆՈՒՄԸ

ԱՇԽԱՏԱՆՔԱՅԻՆ ԳԾԱԳՐԵՐԻ ԱՆՎԱՆԱՑԱՆԿ

ՆԱԽԱԳԾԱՅԻՆ ՓՈՒԼ

ԱՇԽԱՏԱՆՔԱՅԻՆ ՆԱԽԱԳԻԾ

ԳԾԱԳՐԻ ՀԱՄԱՐԸ	ԱՄՍԱԹԻՎ
A0.02	31.07.2015
	ՆԱԽ. ՀԱՄԱՐԸ 048-15
	ՄԱՍՇՏԱԲ
ՆԳՃ Ի. ՆԵՐՍԻՍՅԱՆ	

All drawings and written material appearing herein constitute original and unpublished work of the Architect and may not be used or disclosed without prior written consent of the Architects.

Copyright 2015 NST Architects

ԸՆԴՀԱՆՈՒՐ ԾԱՆՈԹՈՒԹՅՈՒՆՆԵՐ

01. ԲՈԼՈՐ ՇԻՆԱՇԽԱՏԱՆՔՆԵՐԸ ԵՎ ՀԱՆԳՈՒՅՑՆԵՐԸ ՊԵՏՔ Է ՀԱՄԱՊԱՏԱՍԽԱՆԵՆ ՀԱՅԿԱԿԱՆ ՆՈՐՄԵՐԻՆ (ՀՀՇՆ, ՍՆԻՊ ԵՎ ԳՈՍՏ-ին):

02. ԳԾԱԳՐԵՐԻՑ ՔԱՆՈՆՈՎ ՉԱՓ ՉՎԵՐՑՆԵԼ: ԿԱՊԱԼԱՌՈՒՆ ՊԵՏՔ Է ՍՏՈՒԳԻ ԲՈԼՈՐ ՉԱՓԵՐԸ ԱՇԽԱՏԱՆՔՆԵՐԻ ԻՐԱԿԱՆԱՑՄԱՆ ՏԱՐԱԾՔՈՒՄ: ԱՆՀԱՄԱՊԱՏԱՍԽԱՆՈՒԹՅՈՒՆՆԵՐ ԲԱՑԱՀԱՅՏԵԼՈՒ ԴԵՊՔՈՒՄ ԿԱՊԱԼԱՌՈՒՆ ՊԵՏՔ Է ՏԵՂՅԱԿ ՊԱՀԻ ԱՅԴ ՄԱՍԻՆ ՆԱԽԱԳԾՈՂԻՆ ԵՎ ՊԱՐԶԱԲԱՆՈՒՄ ԽՆԴՐԻ:

03. ԿԱՊԱԼԱՌՈՒՆ ՊԵՏՔ Է ՍՏՈՒԳԻ ԲՈԼՈՐ ԱՌԿԱ ՊԱՅՄԱՆՆԵՐԸ ՆԱԽՔԱՆ ՇԻՆԱՇԽԱՏԱՆՔՆԵՐԸ ՍԿՍԵԼԸ:

04. ԿԱՊԱԼԱՌՈՒՆ ՊԱՏԱՍԽԱՆԱՏՎՈՒՈԹՅՈՒՆ Է ԿՐՈՒՄ ԵՆԹԱԿԱՊԱԼԱՌՈՒՆԵՐԻ ԱՇԽԱՏԱՆՔԻ ՍՏՈՒԳՄԱՆ ՀԱՄԱՐ՝ ՊԱՅՄԱՆԱԳՐԻ ՓԱՍՏԱԹՂԹԵՐԻ ՀԵՏ ԴՐԱ ՀԱՄԱՊԱՏԱՍԽԱՆՈՒՄԸ ԱՊԱՀՈՎԵԼՈՒ ՆՊԱՏԱԿՈՎ:

05. ԿԱՊԱԼԱՌՈՒՆ ՊԱՏԱՍԽԱՆԱՏՎՈՒԹՅՈՒՆ Է ԿՐՈՒՄ ԲՈԼՈՐ ԻՆԺԵՆԵՐԱԿԱՆ ԵՎ ԱՅԼ ՏԵՍԱԿԻ ՍԱՐՔԱՎՈՐՈՒՄՆԵՐԻ ԵՎ ԲԱՑՎԱԾՔՆԵՐԻ ՃՇԳՐԻՏ ՏԵՂԱԴՐՄԱՆ ՀԱՄԱՐ:

06. ԿԱՊԱԼԱՌՈՒՆ ՊԵՏՔ Է ՍՏՈՒԳԻ ԲՈԼՈՐ ՍԱՐՔԱՎՈՐՈՒՄՆԵՐԻ ՉԱՓԵՐԸ, ՏԵՂԱԴՐՄԱՆ ՎԱՅՐԸ ԵՎ ՍԱՐՔԱՎՈՐՈՒՄՆԵՐԻ ՎԵՐԱԲԵՐՅԱԼ ԱՐՏԱԴՐՈՂ ԿԱԶՄԱԿԵՐՊՈՒԹՅՈՒՆՆԵՐԻ ՀԱՄԱՊԱՏԱՍԽԱՆ ՏՎՅԱԼՆԵՐԸ՝ ԱՅԴ ԹՎՈՒՄ ԷԼԵԿՏՐԱՍՆՈՒՑՄԱՆ, ՋՐԱՀԵՌԱՑՄԱՆ ԵՎ ՏԵՂԱԿԱՅՄԱՆ ԲՈԼՈՐ ՊԱՀԱՆՋԱՐԿՆԵՐԸ ՆԱԽՔԱՆ ԱՇԽԱՏԱՆՔԸ ՍԿՍԵԼԸ:

07. ԽՈՂՈՎԱԿՆԵՐԻ, ԷԼԵԿՏՐԱԿԱՆ ԱՇԽԱՏԱՆՔՆԵՐԻ ԵՎ ԱՅԼ ՆՊԱՏԱԿՆԵՐԻ ՀԱՄԱՐ ՊԱՀԱՆՋՎՈՂ ԲՈԼՈՐ ԲԱՑՎԱԾՔՆԵՐԸ ՊԵՏՔ Է ՄԵԿՈՒՍԱՑՎԵՆ ՀԱԿԱՀՐԴԵՀԱՅԻՆ ԽՑԱՑՈՒՑԻՉՆԵՐՈՎ, ՈՐԻ ՀԱԿԱՀՐԴԵՀԱՅԻՆ ԿԱՐԳԸ ՊԵՏՔ Է ԼԻՆԻ ՆՈՒՅՆԸ, ԻՆՉ ՆԵՐԹԱՓԱՆՑՎՈՂ ՊԱՏԻ, ՀԱՏԱԿԻ ԿԱՄ ԱՌԱՍՏԱՂԻ ՀԱԿԱՀՐԴԵՀԱՅԻՆ ԿԱՐԳԸ:

08. ԿՈՆՍՏՐՈՒԿՏՈՐԱԿԱՆ ԵՎ ԻՆԺԵՆԵՐԱԿԱՆ ՄԱՍԵՐԻ ԳԾԱԳՐԵՐԸ ՃԱՐՏԱՐԱՊԵՏԱԿԱՆ ԳԾԱԳՐԵՐԻ ՀԱՄԱԼՐՈՒՄՆ ԵՆ ՀԱՆԴԻՍԱՆՈՒՄ: ԳԼԽԱՎՈՐ ԿԱՊԱԼԱՌՈՒՆ ՊԵՏՔ Է ԱՌԱՋՆՈՐԴՎԻ ՃԱՐՏԱՐԱՊԵՏԱԿԱՆ ԳԾԱԳՐԵՐՈՎ: ՆԱԽՔԱՆ ՇԻՆԱՐԱՐԱԿԱՆ ԿԱՄ ԻՆԺԵՆԵՐԱԿԱՆ ԱՇԽԱՏԱՆՔՆԵՐ ԻՐԱԿԱՆԱՑՆԵԼԸ ԱՅՆ ՊԵՏՔ Է ՍՏՈՒԳՎԻ ՃԱՐՏԱՐԱՊԵՏԱԿԱՆ ԳԾԱԳՐԵՐԻՆ ՀԱՄԱՊԱՏԱՍԽԱՆԵԼՈՒ ՀԱՄԱՐ: ՃԱՐՏԱՐԱՊԵՏԱԿԱՆ ԵՎ ԿՈՆՍՏՐՈՒԿՏՈՐԱԿԱՆ ԿԱՄ ԻՆԺԵՆԵՐԱԿԱՆ ԳԾԱԳՐԵՐԻ ՄԻՋԵՎ ՈՐԵՎԷ ԱՆՀԱՄԱՊԱՏԱՍԽԱՆՈՒԹՅՈՒՆ ԲԱՑԱՀԱՅՏԵԼՈՒ ԴԵՊՔՈՒՄ ԱՅԴ ՄԱՍԻՆ ՊԵՏՔ ՏԵՂՅԱԿ ՊԱՀԵԼ ՃԱՐՏԱՐԱՊԵՏԻՆ ԱՆՀԱՄԱՊԱՏԱՍԽԱ-ՆՈՒԹՅՈՒՆԸ ՊԱՐԶԱԲԱՆԵԼՈՒ ՀԱՄԱՐ: ՃԱՐՏԱՐԱՊԵՏԱԿԱՆ ԳԾԱԳՐԵՐԻՆ ՀԱԿԱՍՈՂ ԱՇԽԱՏԱՆՔԸ ՊԵՏՔ Է ՈՒՂՂՎԻ ԳԼԽԱՎՈՐ ԿԱՊԱԼԱՌՈՒԻ ԿՈՂՄԻՑ:

09. ԳԾԱԳՐԵՐՈՒՄ ՕԳՏԱԳՈՐԾՎՈՂ ՀԱՊԱՎՈՒՄՆԵՐԸ ՊԵՏՔ Է ՊԱՏԿԱՆԱՆ ՀԱՃԱԽ ԿԻՐԱՌՎՈՂ ՀԱՊԱՎՈՒՄՆԵՐԻ ՇԱՐՔԻՆ ԿԱՄ ԸԴԳՐԿՎԱԾ ԼԻՆԵՆ ՀԱՊԱՎՈՒՄՆԵՐԻ ՑՈՒՑԱԿԻ ՄԵՋ: ՃԱՐՏԱՐԱՊԵՏԸ ՊԵՏՔ Է ՊԱՐԶԱԲԱՆԻ ՅՈՒՐԱՔԱՆՉՅՈՒՐ ԱՆՀԱՍԿԱՆԱԼԻ ՀԱՊԱՎՄԱՆ ԻՄԱՍՏԸ:

10. ԲՈԼՈՐ ՉԱՓԵՐԸ ՏՐՎԱԾ ԵՆ ՍՏԱԴԵՐԻ ԵՐԵՍՈՎ ԿԱՄ ԱՌԱՆՑՔՈՎ, ԻՆՉՊԵՍ ՆԱԵՎ ՊԱՏԻ ԿԱՄ ՍՅԱՆ ԵՐԵՍԻ ԳԾՈՎ ԿԱՄ ՍՅԱՆ ԱՌԱՆՑՔԱՅԻՆ ԳԾՈՎ, ԲԱՑԱՌՈՒԹՅԱՄԲ ԱՅՆ ԴԵՊՔԵՐԻ, ԵՐԲ ՏՐՎԱԾ ԵՆ ԱՅԼ ՑՈՒՑՈՒՄՆԵՐ:

11. ՇԵՂԵԼ ՍՏԱԴԵՐԸ ԻՐԱՐԻՑ ԸՍՏ ՊԱՀԱՆՋԻ, ԱՅՆՊԵՍ ՈՐ ՏԱՐԲԵՐ ՀԱՍՏՈՒԹՅԱՆ ԵՐԵՍԱՊԱՏՄԱՆ ԴԵՊՔՈՒՄ ՊԱՏԵՐԻ ՄԱԿԵՐԵՍԸ ՀԱՍԱՐԱԿԱԿԱՆ ՎԱՅՐԵՐՈՒՄ ԼԻՆԻ ՀԱՐԹ:

12. ՄԱՐԴԿԱՅԻՆ ԱԶԴԵՑՈՒԹՅԱՆ ԵՆԹԱԿԱ ԲՈԼՈՐ ԱՊԱԿԵՊԱՏ ԲԱՑՎԱԾՔՆԵՐԸ՝ ԴՐՍԻ ԵՎ ՆԵՐՍԻ, ՊԵՏՔ Է ՀԱՄԱՊԱՏԱՍԽԱՆԵՆ ՏՎՅԱԼ ԴԵՊՔՈՒՄ ԿԻՐԱՌԵԼԻ ԲՈԼՈՐ ԿԱՐԳԱՎՈՐՈՂ ՆՈՐՄԵՐԻՆ:

13. ԿԱՊԱԼԱՌՈՒՆ ՊԵՏՔ Է ԺԱՄԱՆԱԿԱՎՈՐ ՊԱՇՏՊԱՆՈՒԹՅՈՒՆ ԵՎ ԱՐԳԵԼԱՓԱԿՈՒՄՆԵՐ ԻՐԱԿԱՆԱՑՆԻ ՇԻՆՀՐԱՊԱՐԱԿԻ ՇՈՒՐՋ ԵՎ ՊԱՏԱՍԽԱՆԱՏՎՈՒԹՅՈՒՆ Է ԿՐՈՒՄ ՎԱՅՐԻ ԸՆԴՀԱՆՈՒՐ ՄԱՔՐՄԱՆ ՀԱՄԱՐ ԱՇԽԱՏԱՆՔԻ ԱՎԱՐՏԻՑ ՀԵՏՈ՝ ՆԵՐԱՌՅԱԼ ԴԵՊԻ ՇԻՆՀՐԱՊԱՐԱԿ ՏԱՆՈՂ ՃԱՆԱՊԱՐՀԸ:

14. ԿԱՊԱԼԱՌՈՒՆ ՊԱՏԱՍԽԱՆԱՏՎՈՒԹՅՈՒՆ Է ԿՐՈՒՄ ՔԱՆԴՄԱՆ ԱՇԽԱՏԱՆՔՆԵՐԻ ԿԱՄ ԵՆԹԱԿԱՊԱԼԱՌՈՒՆԵՐԻ ԿՈՂՄԻՑ ՇԻՆԱՐԱՐԱԿԱՆ ԱՅԼ ԱՇԽԱՏԱՆՔԻ ԱՐԴՅՈՒՆՔՈՒՄ ԳՈՅՈՒԹՅՈՒՆ ՈՒՆԵՑՈՂ ՀԱՐԴԱՐԱՆՔԻ ՎՆԱՍՎԱԾՔՆԵՐԻ ԿԱՄ ԴԵՖՈՐՄԱՑԻԱՆԵՐԻ ՎԵՐԱՆՈՐՈԳՄԱՆ ՀԱՄԱՐ:

15. ԱՅՆ ԴԵՊՔԵՐՈՒՄ, ԵՐԲ ԳՈՅՈՒԹՅՈՒՆ ՈՒՆԵՑՈՂ ԿԱՌՈՒՅՑՆԵՐԻ ՀԱԿԱՀՐԴԵՀԱՅԻՆ ՑՈՒՑԱՆԻՇԸ ԵՆԹԱՐԿՎԵԼ Է ՓՈՓՈԽՄԱՆ ՔԱՆԴՄԱՆ ԿԱՄ ԱՅԼ ԱՇԽԱՏԱՆՔՆԵՐԻ ԱՐԴՅՈՒՆՔՈՒՄ, ԿԱՊԱԼԱՌՈՒՆ ՊԵՏՔ Է ՎԵՐԱԿԱՆԳՆԻ ԿԱՌՈՒՅՑԻ ՊԱՀԱՆՋՎՈՂ ՀԱԿԱՐԴԵՀԱՅԻՆ ԿԱՐԳԸ:

16. ՀԱՍԱՐԱԿԱԿԱՆ ՎԱՅՐԵՐԻ ԱՐՏԱՔԻՆ ԴՌՆԵՐԸ ԵՎ ԲՈԼՈՐ ՍԵՆՅԱԿՆԵՐԻ ԴՌՆԵՐԸ ՈՐՏԵՂ ՄԱՐԴԿԱՆՑ ՔԱՆԱԿԸ 50 Է ԿԱՄ ԱՎԵԼ ՊԵՏՔ Է ԲԱՑՎԵՆ ՓԱԽՈՒՍՏԻ ՈՒՂՂՈՒԹՅԱՄԲ:

17. ՔԱՐԵ ԵՐԵՍԱՊԱՏՄԱՆ ԵՎ ՍԱԼՎԱԾՔԻ ՆԿԱՐՎԱԾՔԸ ՊԵՏՔ Է ՃՇՏԵԼ ՆԱԽՔԱՆ ՏԵՂԱԴՐՄԱՆ ԱՇԽԱՏԱՆՔՆԵՐԸ:

18. ԿԱՊԱԼԱՌՈՒՆ ՊԵՏՔ Է ՆԵՐԿԱՅԱՑՆԻ ԲՈԼՈՐ ՊԱՀԱՆՋՎՈՂ ԱՐՏԱԴՐԱԿԱՆ ԳԾԱԳՐԵՐԸ, ՆՅՈՒԹԵՐԻ ՆՄՈՒՇՆԵՐԸ, ՏԵՂԵԿԱԳՐԵՐԸ ԵՎ ԱՅԼ ՏՎՅԱԼՆԵՐԸ ՆԱԽԱԳԾՈՂԻՆ՝ ՈՒՍՈՒՄՆԱՍԻՐՄԱՆ ԵՎ ՀԱՍՏԱՏՄԱՆ ՀԱՄԱՐ: ՆԱԽԱԳԾԱՅԻՆ ՊԱՀԱՆՋՆԵՐԻՆ ՀԱԿԱՍՈՂ ՆՅՈՒԹԵՐԻ ԵՎ ԾԱՌԱՅՈՒԹՅՈՒՆՆԵՐԻ ՕԳՏԱԳՈՐԾՈՒՄԸ ԱՌԱՆՑ ՆԱԽԱԳԾՈՂԻ ՀԵՏ ՀԱՄԱՁԱՅՆԵՑՄԱՆ ՊԵՏՔ Է ՈՒՂՂՎԻ ԿԱՊԱԼԱՌՈՒԻ ԿՈՂՄԻՑ ԻՐ ԻՍԿ ՍԵՓԱԿԱՆ ՀԱՇՎԻՆ:

19. ՄԱՍՆԱԳՐԵՐՈՒՄ ՆՇՎԱԾ ՆՅՈՒԹԵՐԻ ԵՎ ՍԱՐՔԱՎՈՐՈՒՄՆԵՐԻ ՓՈԽԱՐԻՆՄԱՆ ԲՈԼՈՐ ՀԱՐՑԵՐԸ ՊԵՏՔ Է ՆԵՐԿԱՅԱՑՎԵՆ ԳՐԱՎՈՐ, ԵՎ ՈՒՍՈՒՄՆԱՍԻՐՎԵԼՈՒ ԵՆ ՄԻԱՅՆ ԱՅՆ ԴԵՊՔՈՒՄ, ԵՐԲ ԱՌԱՋԱՐԿՎՈՂ ՓՈԽԱՐԻՆՈՒՄԸ ԿՀԱՆԳԵՑՆԻ ԱՎԵԼԻ ԼԱՎ ԾԱՌԱՅՈՒԹՅՈՒՆՆԵՐ ՄԱՏՈՒՑՈՂ ՄԻՋՈՑՆԵՐԻ ՁԵՌՔԲԵՐՄԱՆԸ, ԱՎԵԼԻ ՀԱՐՄԱՐ ԱՌԱՔՄԱՆ ԺԱՄԿԵՏՆԵՐԻՆ ԿԱՄ ԱՎԵԼԻ ՑԱԾՐ ԳՆԻՆ՝ ԱՌԱՆՑ ԶՈՀԱԲԵՐԵԼՈՒ ՈՐԱԿԸ, ՏԵՍՔԸ ԵՎ ԳՈՐԾԱՌՈՒՅԹՆԵՐԸ: ՆԱԽԱԳԾՈՂԻՑ ՈՉ ՄԻ ԴԵՊՔՈՒՄ ՉԻ ԿԱՐՈՂ ԲԱՑԱՏՐՈՒԹՅՈՒՆ ԿԱՄ ԱՊԱՑՈՒՅՑ ՊԱՀԱՆՋՎԵԼ ԱՌ ԱՅՆ, ՈՐ ՓՈԽԱՐԻՆՄԱՆ ՀԱՄԱՐ ԱՌԱՋԱՐԿՎՈՂ ԱՐՏԱԴՐԱՆՔԸ ՈՐԱԿՈՎ ՀԱՄԱՊԱՏԱՍԽԱՆՈՒՄ Է ԿԱՄ ՉԻ ՀԱՄԱՊԱՏԱՍԽԱՆՈՒՄ ՆՇՎԱԾ ՏԱՐՐԻՆ: ՆՅՈՒԹԵՐԻ ԵՎ ՍԱՐՔԱՎՈՐՈՒՄՆԵՐԻ ԲՈԼՈՐ ԱՌԱՋԱՐԿՎՈՂ ՓՈԽԱՐԻՆՈՒՄՆԵՐԸ ՊԵՏՔ Է ՍՏՈՒԳՎԵՆ ԵՎ ՀԱՍՏԱՏՎԵՆ ՆԱԽԱԳԾՈՂԻ ԿՈՂՄԻՑ՝ ՆԱԽՔԱՆ ԴՐԱՆՑ ՏԵՂԱԴՐՈՒՄԸ:

20. ԲՈԼՈՐ ԿՈՊՏԱՄՇԱԿ ԱՏԱՂՁԱԳՈՐԾԱԿԱՆ ՏԱՐՐԵՐԸ (ՉՈՐՍՈՒՆԵՐ, ՍԵՊԵՐ, ՏԱԽՏԱԿՆԵՐ ԵՎ ԱՅԼՆ) ՊԵՏՔ Է ՍՏԱՆԱՆ ՀԱԿԱՀՐԴԵՀԱՅԻՆ ՄՇԱԿՈՒՄ:

ՍԵՆՅԱԿՆԵՐԻ ՀԱՐԴԱՐԱՆՔԻ ԱՆՎԱՆԱՑԱՆԿ

	ՀԱՄԱՐԸ	ԱՇԽԱՏԱՆՔԻ ԱՆՎԱՆՈՒՄԸ	ՄԻԱՎՈՐ	ՔԱՆԱԿԸ	ՍԵՆՅԱԿԻ ՀԱՄԱՐԸ ԸՍՏ ՆԱԽ. ԿԱՄ ԱՆՎԱՆՈՒՄԸ					
					±0.000 ՆԻՇ					+3.500 ՆԻՇ
					110	111	112	113	114	201
ՀԱՏԱԿՆԵՐ	1.01	Հատակ կերամիկական սալիկներից (կերամոգրանիտ)	մ.ք.	10.0					10.0	
	1.02	Մանրահատակ կաղնու հոծ փայտից	մ.ք.	94.8	45.5					49.3
	1.03	Մարմարե սալերից հատակ	մ.ք.	17.4					17.4	
	1.04	Գոյ. ունեցող մանրահատակի վերանորոգում	մ.ք.			37.1	18.2	18.2		
ՇՐԻՇԱԿՆԵՐ	2.01	Շրիշակ կերամիկական սալիկներից -100 մմ	գ.մ.	9.0					9.0	
	2.02	Փայտե շրիշակ -100 մմ	գ.մ.	73.5	28.5	27.9	18.2	17.5		28.9
	2.02	Մարմարե շրիշակ -100 մմ	գ.մ.	14.1					14.1	
ՊԱՏԵՐ	3.01	Պատերի և միջնորմների բարձորակ գաջի սվաղ	մ.ք.	287.0	86.9	87.8	57.3	55.1		
	3.02	Պատերի և միջնորմների բարձորակ ցեմ.-ավազային սվաղ.	մ.ք.	287.0	86.9	87.8	57.3	55.1		
	3.03	Պատերի երեսում գիպսաստվարաթղթե սալերով		86.7						86.7
	3.04	Պատերի և միջնորմների բարձորակ լատեքսային ներկում	մ.ք.	287.0	86.9	87.8	57.3	55.1		
ԱՌԱՍՏԱՂՆԵՐ	4.01	Գիպսաստվարաթղթե կախովի առաստաղ	մ.ք.	89.1	47.7					41.4
	4.02	Գիպսաստվարաթղթե կախովի առաստաղ (խոնավակայուն)	մ.ք.	25.6					25.6	
	4.03	Առաստաղների բարձորակ գաջի սվաղ, լատեքս-ակրիլային ներկում	մ.ք.	73.5		37.1	18.2	18.2		

ՀՀ ՔԱՂԱՔԱՇԻՆՈՒԹՅԱՆ ՆԱԽԱՐԱՐՈՒԹՅԱՆ «ՔԱՂԱՔԱՇԻՆԱԿԱՆ ԾՐԱԳՐԵՐԻ ԻՐԱԿԱՆԱՑՄԱՆ ԳՐԱՍԵՆՅԱԿ»

ՄԱՐՏԻՐՈՍ ՍԱՐՅԱՆԻ ՏՈՒՆ-ԹԱՆԳԱՐԱՆԻ ՎԵՐԱԿԱՌՈՒՑՈՒՄ

2-ՐԴ ՓՈՒԼ

ՀԱՅԱՍՏԱՆԻ ՀԱՆՐԱՊԵՏՈՒԹՅՈՒՆ, ԵՐԵՎԱՆ, ՍԱՐՅԱՆ Փ., 3

ՆԱԽԱԳԾԻ ՃԱՐՏԱՐԱՊԵՏ

NST architects

«ՆՍԹ Արքիթեքչուր Ստուդիո» ՍՊԸ

ՊԵՏԱԿԱՆ ԼԻՑԵՆԶԻԱ՝ 12889
ՀՀ, 0010, ԵՐԵՎԱՆ, ՏՊԱԳՐԻՉՆԵՐԻ Փ. 8-23
ՀԵՌ. ; (+37460) 527327
www. nstarchitects.am

ԻՆԺԵՆԵՐԱԿԱՆ ՀԱՄԱԿԱՐԳԵՐԻ ՆԱԽԱԳԾՈՂ:

«ԱՐՏԱՇԵՍ ՊՐՈՋԵԿՏ» ՍՊԸ

ՊԵՏԱԿԱՆ ԼԻՑԵՆԶԻԱ՝ 14540
ՀՀ, 0033, ԵՐԵՎԱՆ, Վ. ՀԱՄԲԱՐՁՈՒՄՅԱՆ 12-8
ՀԵՌ. ; (+37410) 264571

ԸՆԴՀԱՆՈՒՐ ԾԱՆՈԹՈՒՈՅՈՒՆՆԵՐ:

No.	Բացատրություն	Ամսաթիվ

ՓՈՓՈԽՈՒԹՅՈՒՆՆԵՐ

ԳԾԱԳՐԻ ԱՆՎԱՆՈՒՄԸ

ԸՆԴՀԱՆՈՒՐ ՏՎՅԱԼՆԵՐ

ՆԱԽԱԳԾԱՅԻՆ ՓՈՒԼ

ԱՇԽԱՏԱՆՔԱՅԻՆ ՆԱԽԱԳԻԾ

ԳԾԱԳՐԻ ՀԱՄԱՐԸ: A0.03

ԱՄՍԱԹԻՎ: 31.07.2015

ՆԱԽ. ՀԱՄԱՐԸ: 048-15

ՄԱՍՇՏԱԲ

ՆԳճ Ի. ՆԵՐՍԻՍՅԱՆ

All drawings and written material appearing herein constitute original and unpublished work of the Architect and may not be used or disclosed without prior written consent of the Architects.

Copyright 2015 NST Architects

ՀԱՄԱՁԱՅՆԵՑՎԱԾ Է

ԵՐԵՎԱՆԻ ՔԱՂԱՔԱՊԵՏ՝

Տ. ՄԱՐԳԱՐՅԱՆ

ՀՀ ՔԱՂԱՔԱՇԻՆՈՒԹՅԱՆ ՆԱԽԱՐԱՐՈՒԹՅԱՆ «ՔԱՂԱՔԱՇԻՆԱԿԱՆ ԾՐԱԳՐԵՐԻ ԻՐԱԿԱՆԱՑՄԱՆ ԳՐԱՍԵՆՅԱԿ»

ՄԱՐՏԻՐՈՍ ՍԱՐՅԱՆԻ ՏՈՒՆ-ԹԱՆԳԱՐԱՆԻ ՎԵՐԱԿԱՌՈՒՑՈՒՄ

2-ՐԴ ՓՈՒԼ

ՀԱՅԱՍՏԱՆԻ ՀԱՆՐԱՊԵՏՈՒԹՅՈՒՆ,
ԵՐԵՎԱՆ, ՍԱՐՅԱՆ Փ., 3

ՆԱԽԱԳԾԻ ՃԱՐՏԱՐԱՊԵՏ

NST architects

«ՆՍԹ Արքիթեքչուր Ստուդիո» ՍՊԸ

ՊԵՏԱԿԱՆ ԼԻՑԵՆԶԻԱ՝ 12889
ՀՀ, 0010, ԵՐԵՎԱՆ, ՏՊԱԳՐԻՉՆԵՐԻ Փ. 8-23
ՀԵՌ. ; (+37460) 527327
www. nstarchitects.am

ԻՆԺԵՆԵՐԱԿԱՆ ՀԱՄԱԿԱՐԳԵՐԻ ՆԱԽԱԳԾՈՂ:

«ԱՐՏԱՇԵՍ ՊՐՈՋԵԿՏ» ՍՊԸ

ՊԵՏԱԿԱՆ ԼԻՑԵՆԶԻԱ՝ 14540
ՀՀ, 0033, ԵՐԵՎԱՆ, Վ. ՀԱՄԲԱՐՁՈՒՄՅԱՆ 12-8
ՀԵՌ. ; (+37410) 264571

ԸՆԴՀԱՆՈՒՐ ԾԱՆՈԹՈՒԹՅՈՒՆՆԵՐ:

No.	Բացատրություն	Ամսաթիվ

ՓՈՓՈԽՈՒԹՅՈՒՆՆԵՐ

ԳԾԱԳՐԻ ԱՆՎԱՆՈՒՄԸ

ԳԼԽԱՎՈՐ ՀԱՏԱԿԱԳԻԾ

ՆԱԽԱԳԾԱՅԻՆ ՓՈՒԼ

ԱՇԽԱՏԱՆՔԱՅԻՆ ՆԱԽԱԳԻԾ

ԳԾԱԳՐԻ ՀԱՄԱՐԸ	ԱՄՍԱԹԻՎ
A1-01	31.07.2015
	ՆԱԽ. ՀԱՄԱՐԸ 048-15
	ՄԱՍՇՏԱԲ 1:200
ՆԳճ Ի. ՆԵՐՍԻՍՅԱՆ	

All drawings and written material appearing herein constitute original and unpublished work of the Architect and may not be used or disclosed without prior written consent of the Architects.

Copyright 2015 NST Architects

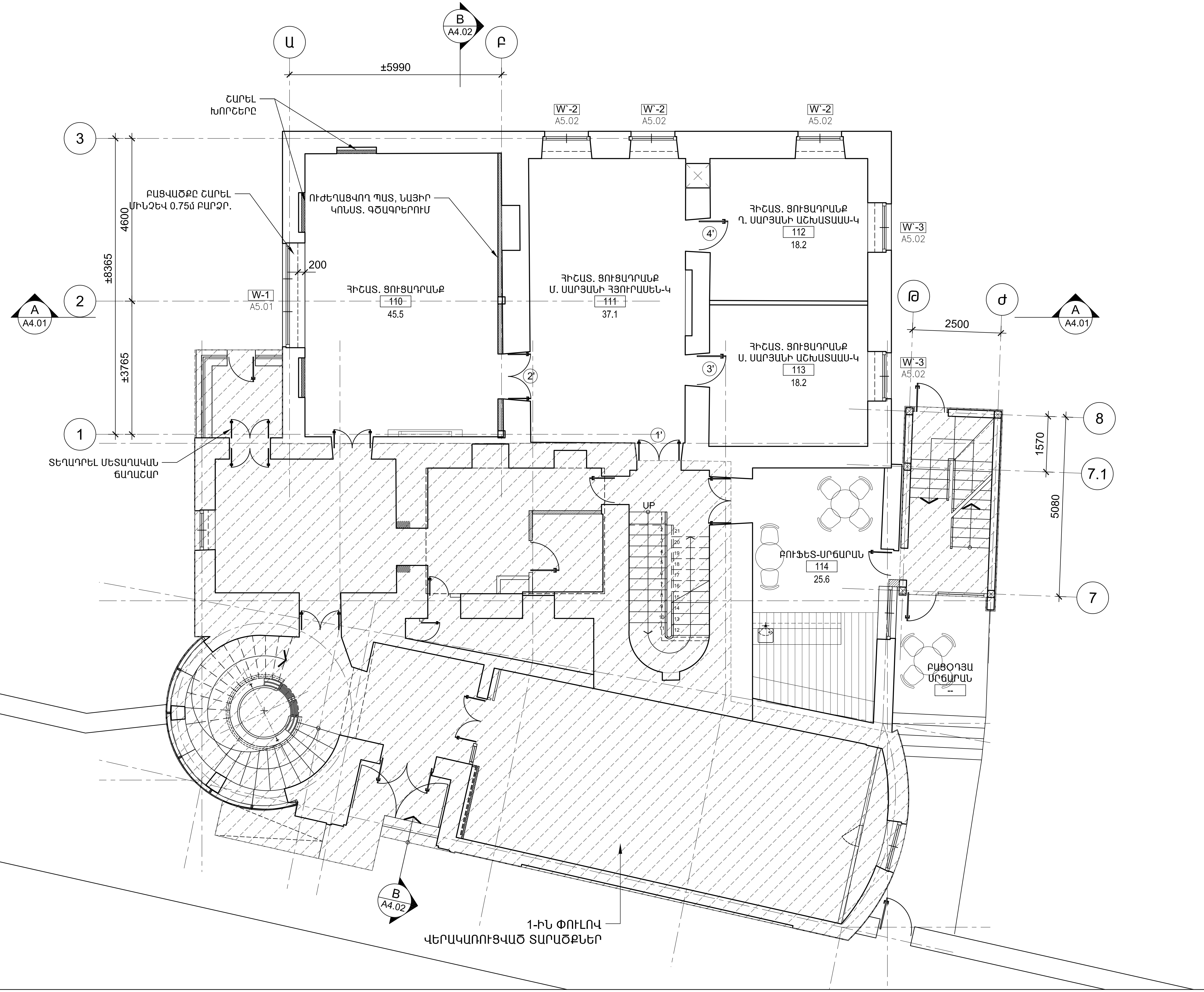

ՀՀ ՔԱՂԱՔԱՇԻՆՈՒԹՅԱՆ ՆԱԽԱՐԱՐՈՒԹՅԱՆ «ՔԱՂԱՔԱՇԻՆԱԿԱՆ ԾՐԱԳՐԵՐԻ ԻՐԱԿԱՆԱՑՄԱՆ ԳՐԱՍԵՆՅԱԿ»

ՄԱՐՏԻՐՈՍ ՍԱՐՅԱՆԻ ՏՈՒՆ-ԹԱՆԳԱՐԱՆԻ ՎԵՐԱԿԱՌՈՒՑՈՒՄ

2-ՐԴ ՓՈՒԼ

ՀԱՅԱՍՏԱՆԻ ՀԱՆՐԱՊԵՏՈՒԹՅՈՒՆ, ԵՐԵՎԱՆ, ՍԱՐՅԱՆ Փ., 3

ՆԱԽԱԳԾԻ ՃԱՐՏԱՐԱՊԵՏ

NST architects

«ՆՍԹ Արքիթեքչուր Ստուդիո» ՍՊԸ

ՊԵՏԱԿԱՆ ԼԻՑԵՆԶԻԱ՝ 12889
ՀՀ, 0010, ԵՐԵՎԱՆ, ՏՊԱԳՐԻՉՆԵՐԻ Փ. 8-23
ՀԵՌ. ; (+37460) 527327
www. nstarchitects.am

ԻՆԺԵՆԵՐԱԿԱՆ ՀԱՄԱԿԱՐԳԵՐԻ ՆԱԽԱԳԾՈՂ:

«ԱՐՏԱՇԵՍ ՊՐՈՋԵԿՏ» ՍՊԸ

ՊԵՏԱԿԱՆ ԼԻՑԵՆԶԻԱ՝ 14540
ՀՀ, 0033, ԵՐԵՎԱՆ, Վ. ՀԱՄԲԱՐՁՈՒՄՅԱՆ 12-8
ՀԵՌ. ; (+37410) 264571

ԸՆԴՀԱՆՈՒՐ ԾԱՆՈԹՈՒՈՅՈՒՆՆԵՐ:

No.	Բացատրություն	Ամսաթիվ

ՓՈՓՈԽՈՒԹՅՈՒՆՆԵՐ

ԳԾԱԳՐԻ ԱՆՎԱՆՈՒՄԸ

1-ԻՆ ՀԱՐԿԻ ՀԱՏԱԿԱԳԻԾ ՆԻՇ՝ ±0.000

ՆԱԽԱԳԾԱՅԻՆ ՓՈՒԼ

ԱՇԽԱՏԱՆՔԱՅԻՆ ՆԱԽԱԳԻԾ

ԳԾԱԳՐԻ ՀԱՄԱՐԸ	
A2-01	ԱՄՍԱԹԻՎ 31.07.2015
	ՆԱԽ. ՀԱՄԱՐԸ 048-15
	ՄԱՍՇՏԱԲ 1:100
ՆԳՃ Ի. ՆԵՐՍԻՍՅԱՆ	

All drawings and written material appearing herein constitute original and unpublished work of the Architect and may not be used or disclosed without prior written consent of the Architects.

Copyright 2015 NST Architects

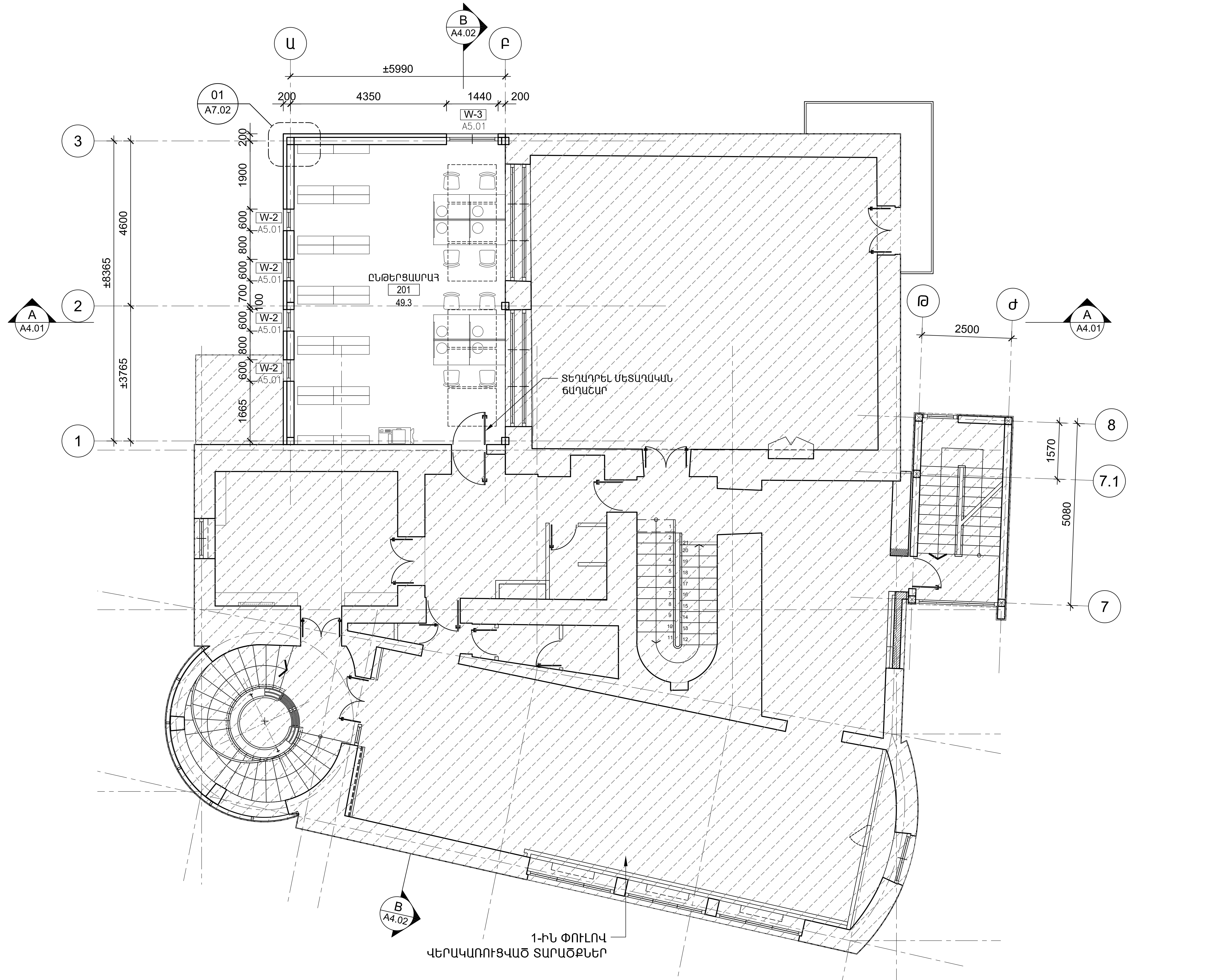

ՀՀ ՔԱՂԱՔԱՇԻՆՈՒԹՅԱՆ ՆԱԽԱՐԱՐՈՒԹՅԱՆ «ՔԱՂԱՔԱՇԻՆԱԿԱՆ ԾՐԱԳՐԵՐԻ ԻՐԱԿԱՆԱՑՄԱՆ ԳՐԱՍԵՆՅԱԿ»

ՄԱՐՏԻՐՈՍ ՍԱՐՅԱՆԻ ՏՈՒՆ-ԹԱՆԳԱՐԱՆԻ ՎԵՐԱԿԱՌՈՒՑՈՒՄ

2-ՐԴ ՓՈՒԼ

ՀԱՅԱՍՏԱՆԻ ՀԱՆՐԱՊԵՏՈՒԹՅՈՒՆ, ԵՐԵՎԱՆ, ՍԱՐՅԱՆ Փ., 3

ՆԱԽԱԳԾԻ ՃԱՐՏԱՐԱՊԵՏ

NST architects

«ՆՍԹ Արքիթեքչուր Ստուդիո» ՍՊԸ

ՊԵՏԱԿԱՆ ԼԻՑԵՆԶԻԱ՝ 12889
ՀՀ, 0010, ԵՐԵՎԱՆ, ՏՊԱԳՐԻՉՆԵՐԻ Փ. 8-23
ՀԵՌ. ; (+37460) 527327
www. nstarchitects.am

ԻՆԺԵՆԵՐԱԿԱՆ ՀԱՄԱԿԱՐԳԵՐԻ ՆԱԽԱԳԾՈՂ:

«ԱՐՏԱՇԵՍ ՊՐՈՋԵԿՏ» ՍՊԸ

ՊԵՏԱԿԱՆ ԼԻՑԵՆԶԻԱ՝ 14540
ՀՀ, 0033, ԵՐԵՎԱՆ, Վ. ՀԱՄԲԱՐՁՈՒՄՅԱՆ 12-8
ՀԵՌ. ; (+37410) 264571

ԸՆԴՀԱՆՈՒՐ ԾԱՆՈԹՈՒԹՅՈՒՆՆԵՐ:

No.	Բացատրություն	Ամսաթիվ

ՓՈՓՈԽՈՒԹՅՈՒՆՆԵՐ

ԳԾԱԳՐԻ ԱՆՎԱՆՈՒՄԸ

2-ՐԴ ՀԱՐԿԻ ՀԱՏԱԿԱԳԻԾ
ՆԻՇ՝ +3.500

ՆԱԽԱԳԾԱՅԻՆ ՓՈՒԼ

ԱՇԽԱՏԱՆՔԱՅԻՆ ՆԱԽԱԳԻԾ

ԳԾԱԳՐԻ ՀԱՄԱՐԸ	
A2-02	ԱՄՍԱԹԻՎ 31.07.2015
	ՆԱԽ. ՀԱՄԱՐԸ 048-15
	ՄԱՍՇՏԱԲ 1:100
ՆԳՃ Ի. ՆԵՐՍԻՍՅԱՆ	

All drawings and written material appearing herein constitute original and unpublished work of the Architect and may not be used or disclosed without prior written consent of the Architects.

Copyright 2015 NST Architects

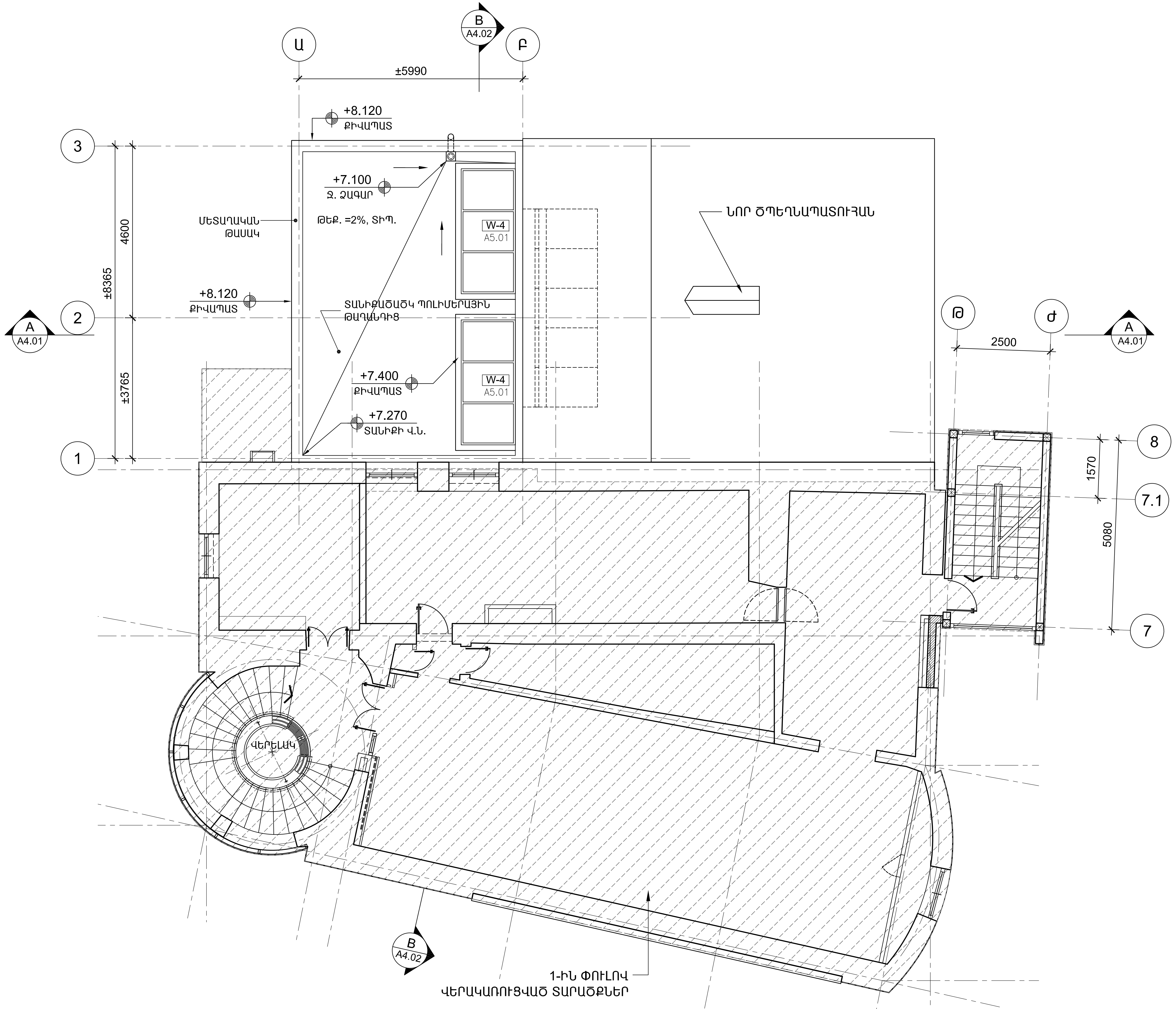

ՀՀ ՔԱՂԱՔԱՇԻՆՈՒԹՅԱՆ
ՆԱԽԱՐԱՐՈՒԹՅԱՆ
«ՔԱՂԱՔԱՇԻՆԱԿԱՆ
ԾՐԱԳՐԵՐԻ
ԻՐԱԿԱՆԱՑՄԱՆ
ԳՐԱՍԵՆՅԱԿ»

ՄԱՐՏԻՐՈՍ ՍԱՐՅԱՆԻ ՏՈՒՆ-ԹԱՆԳԱՐԱՆԻ ՎԵՐԱԿԱՌՈՒՑՈՒՄ

2-ՐԴ ՓՈՒԼ

ՀԱՅԱՍՏԱՆԻ ՀԱՆՐԱՊԵՏՈՒԹՅՈՒՆ,
ԵՐԵՎԱՆ, ՍԱՐՅԱՆ Փ., 3

ՆԱԽԱԳԾԻ ՃԱՐՏԱՐԱՊԵՏ

NST architects

«ՆՍԹ Արքիթեքչուր Ստուդիո» ՍՊԸ

ՊԵՏԱԿԱՆ ԼԻՑԵՆԶԻԱ՝ 12889
ՀՀ, 0010, ԵՐԵՎԱՆ, ՏՊԱԳՐԻՉՆԵՐԻ Փ. 8-23
ՀԵՌ. ; (+37460) 527327
www. nstarchitects.am

ԻՆԺԵՆԵՐԱԿԱՆ
ՀԱՄԱԿԱՐԳԵՐԻ ՆԱԽԱԳԾՈՂ:

«ԱՐՏԱՇԵՍ ՊՐՈՋԵԿՏ» ՍՊԸ

ՊԵՏԱԿԱՆ ԼԻՑԵՆԶԻԱ՝ 14540
ՀՀ, 0033, ԵՐԵՎԱՆ, Վ. ՀԱՄԲԱՐՁՈՒՄՅԱՆ 12-8
ՀԵՌ. ; (+37410) 264571

ԸՆԴՀԱՆՈՒՐ ԾԱՆՈԹՈՒԹՅՈՒՆՆԵՐ:

No.	Բացատրություն	Ամսաթիվ

ՓՈՓՈԽՈՒԹՅՈՒՆՆԵՐ

ԳԾԱԳՐԻ ԱՆՎԱՆՈՒՄԸ

ՏԱՆԻՔԻ ՀԱՏԱԿԱԳԻԾ

ՆԱԽԱԳԾԱՅԻՆ ՓՈՒԼ

ԱՇԽԱՏԱՆՔԱՅԻՆ ՆԱԽԱԳԻԾ

ԳԾԱԳՐԻ ՀԱՄԱՐԸ	ԱՄՍԱԹԻՎ 31.07.2015
A2-03	ՆԱԽ. ՀԱՄԱՐԸ 048-15
	ՄԱՍՇՏԱԲ 1:100
ՆԳՃ Ի. ՆԵՐՍԻՍՅԱՆ	

All drawings and written material appearing herein constitute original and unpublished work of the Architect and may not be used or disclosed without prior written consent of the Architects.

Copyright 2015 NST Architects

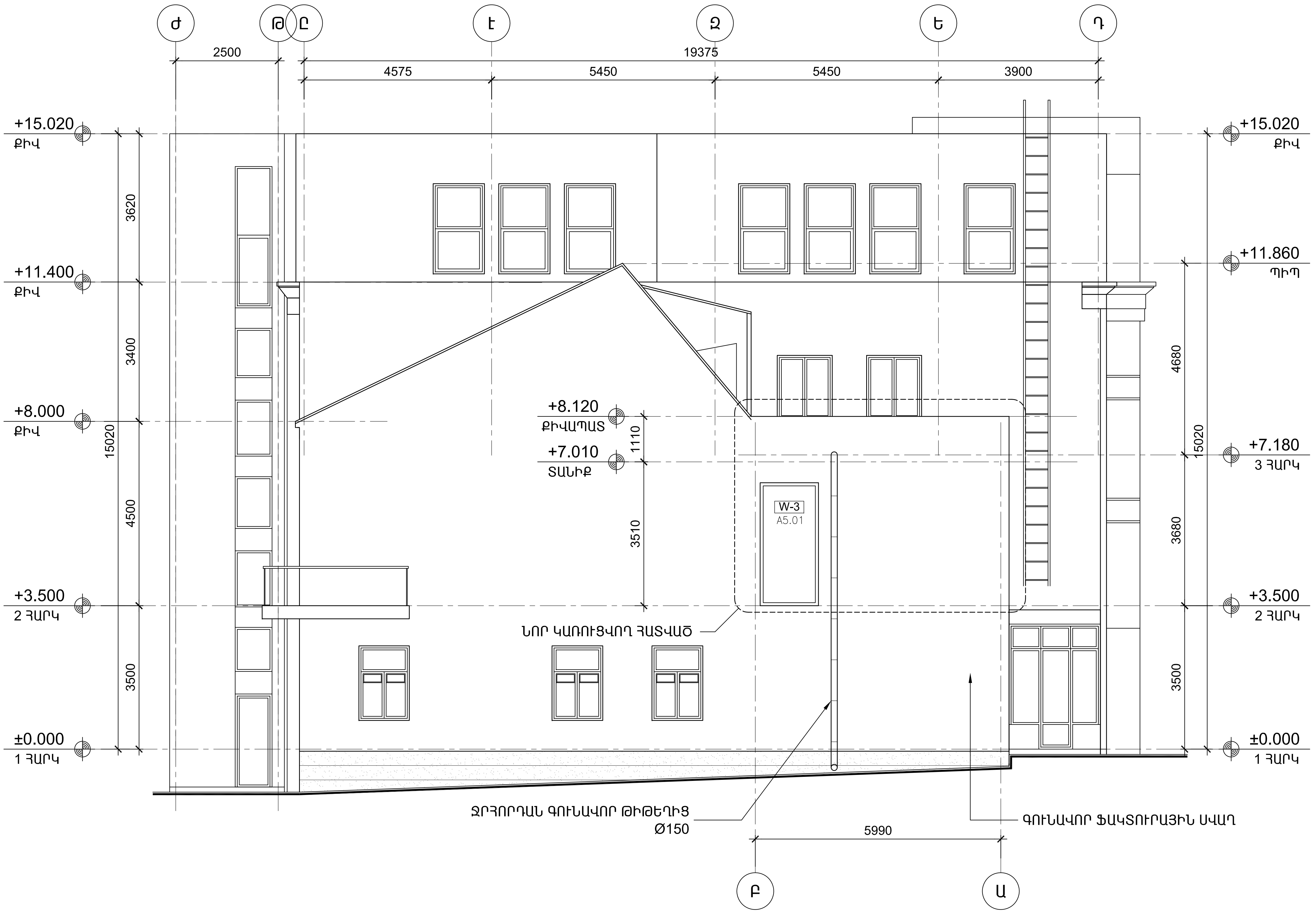

ՀՀ ՔԱՂԱՔԱՇԻՆՈՒԹՅԱՆ ՆԱԽԱՐԱՐՈՒԹՅԱՆ «ՔԱՂԱՔԱՇԻՆԱԿԱՆ ԾՐԱԳՐԵՐԻ ԻՐԱԿԱՆԱՑՄԱՆ ԳՐԱՍԵՆՅԱԿ»

ՄԱՐՏԻՐՈՍ ՍԱՐՅԱՆԻ ՏՈՒՆ-ԹԱՆԳԱՐԱՆԻ ՎԵՐԱԿԱՌՈՒՑՈՒՄ

2-ՐԴ ՓՈՒԼ

ՀԱՅԱՍՏԱՆԻ ՀԱՆՐԱՊԵՏՈՒԹՅՈՒՆ,
ԵՐԵՎԱՆ, ՍԱՐՅԱՆ Փ., 3

ՆԱԽԱԳԾԻ ՃԱՐՏԱՐԱՊԵՏ

NST architects

«ՆՍԹ Արքիթեքչուր Ստուդիո» ՍՊԸ

ՊԵՏԱԿԱՆ ԼԻՑԵՆԶԻԱ` 12889
ՀՀ, 0010, ԵՐԵՎԱՆ, ՏՊԱԳՐԻՉՆԵՐԻ Փ. 8-23
ՀԵՌ. ; (+37460) 527327
www. nstarchitects.am

ԻՆԺԵՆԵՐԱԿԱՆ ՀԱՄԱԿԱՐԳԵՐԻ ՆԱԽԱԳԾՈՂ:

«ԱՐՏԱՇԵՍ ՊՐՈՋԵԿՏ» ՍՊԸ

ՊԵՏԱԿԱՆ ԼԻՑԵՆԶԻԱ` 14540
ՀՀ, 0033, ԵՐԵՎԱՆ, Վ. ՀԱՄԲԱՐՁՈՒՄՅԱՆ 12-8
ՀԵՌ. ; (+37410) 264571

ԸՆԴՀԱՆՈՒՐ ԾԱՆՈԹՈՒԹՅՈՒՆՆԵՐ:

No.	Բացատրություն	Ամսաթիվ

ՓՈՓՈԽՈՒԹՅՈՒՆՆԵՐ

ԳԾԱԳՐԻ ԱՆՎԱՆՈՒՄԸ

ԿՈՂԱՅԻՆ (ՀԱՐԱՎԱՅԻՆ) ՃԱԿԱՏ

ՆԱԽԱԳԾԱՅԻՆ ՓՈՒԼ

ԱՇԽԱՏԱՆՔԱՅԻՆ ՆԱԽԱԳԻԾ

ԳԾԱԳՐԻ ՀԱՄԱՐԸ	ԱՄՍԱԹԻՎ 31.07.2015
A3-01	ՆԱԽ. ՀԱՄԱՐԸ 048-15
	ՄԱՍՇՏԱԲ 1:100
ՆԳՃ Ի. ՆԵՐՍԻՍՅԱՆ	[signature]

All drawings and written material appearing herein constitute original and unpublished work of the Architect and may not be used or disclosed without prior written consent of the Architects.

Copyright 2015 NST Architects

ՅՅ ՔԱՂԱՔԱՇԻՆՈՒԹՅԱՆ ՆԱԽԱՐԱՐՈՒԹՅԱՆ «ՔԱՂԱՔԱՇԻՆԱԿԱՆ ԾՐԱԳՐԵՐԻ ԻՐԱԿԱՆԱՑՄԱՆ ԳՐԱՍԵՆՅԱԿ»

ՄԱՐՏԻՐՈՍ ՍԱՐՅԱՆԻ ՏՈՒՆ-ԹԱՆԳԱՐԱՆԻ ՎԵՐԱԿԱՌՈՒՑՈՒՄ

2-ՐԴ ՓՈՒԼ

ՅԱՅԱՍՏԱՆԻ ՅԱՆՐԱՊԵՏՈՒԹՅՈՒՆ, ԵՐԵՎԱՆ, ՍԱՐՅԱՆ Փ., 3

ՆԱԽԱԳԾԻ ՃԱՐՏԱՐԱՊԵՏ

NST architects

«ՆՍԹ Արքիթեքչուր Ստուդիո» ՍՊԸ

ՊԵՏԱԿԱՆ ԼԻՑԵՆԶԻԱ՝ 12889
ՅՅ, 0010, ԵՐԵՎԱՆ, ՏՊԱԳՐԻՉՆԵՐԻ Փ. 8-23
ՅԵՌ. ; (+37460) 527327
www. nstarchitects.am

ԻՆԺԵՆԵՐԱԿԱՆ ՅԱՄԱԿԱՐԳԵՐԻ ՆԱԽԱԳԾՈՂ:

«ԱՐՏԱՇԵՍ ՊՐՈՋԵԿՏ» ՍՊԸ

ՊԵՏԱԿԱՆ ԼԻՑԵՆԶԻԱ՝ 14540
ՅՅ, 0033, ԵՐԵՎԱՆ, Վ. ՅԱՄԲԱՐՁՈՒՄՅԱՆ 12-8
ՅԵՌ. ; (+37410) 264571

ԸՆԴՅԱՆՈՒՐ ԾԱՆՈԹՈՒԹՅՈՒՆՆԵՐ:

No.	Բացատրություն	Ամսաթիվ

ՓՈՓՈԽՈՒԹՅՈՒՆՆԵՐ

ԳԾԱԳՐԻ ԱՆՎԱՆՈՒՄԸ

ԿՈՂԱՅԻՆ (ԱՐԵՎԵԼՅԱՆ) ՃԱԿԱՏ

ՆԱԽԱԳԾԱՅԻՆ ՓՈՒԼ

ԱՇԽԱՏԱՆՔԱՅԻՆ ՆԱԽԱԳԻԾ

ԳԾԱԳՐԻ ՅԱՄԱՐԸ	
A3-02	ԱՄՍԱԹԻՎ 31.07.2015
	ՆԱԽ. ՅԱՄԱՐԸ 048-15
	ՄԱՍՇՏԱԲ 1:100
ՆԳՃ Ի. ՆԵՐՍԻՍՅԱՆ	

All drawings and written material appearing herein constitute original and unpublished work of the Architect and may not be used or disclosed without prior written consent of the Architects.

Copyright 2015 NST Architects

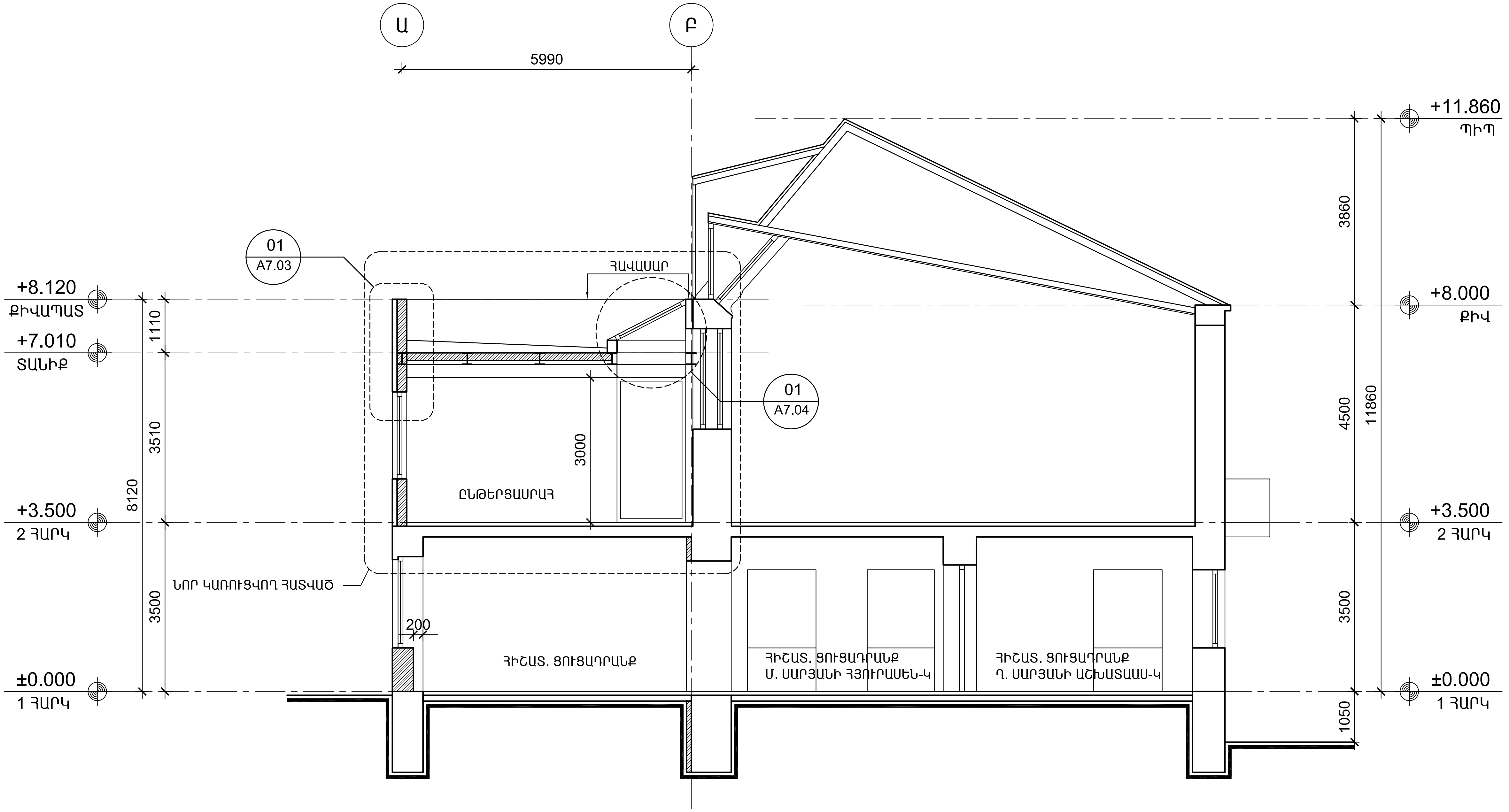

ՀՀ ՔԱՂԱՔԱՇԻՆՈՒԹՅԱՆ ՆԱԽԱՐԱՐՈՒԹՅԱՆ «ՔԱՂԱՔԱՇԻՆԱԿԱՆ ԾՐԱԳՐԵՐԻ ԻՐԱԿԱՆԱՑՄԱՆ ԳՐԱՍԵՆՅԱԿ»

ՄԱՐՏԻՐՈՍ ՍԱՐՅԱՆԻ ՏՈՒՆ-ԹԱՆԳԱՐԱՆԻ ՎԵՐԱԿԱՌՈՒՑՈՒՄ

2-ՐԴ ՓՈՒԼ

ՀԱՅԱՍՏԱՆԻ ՀԱՆՐԱՊԵՏՈՒԹՅՈՒՆ, ԵՐԵՎԱՆ, ՍԱՐՅԱՆ Փ., 3

ՆԱԽԱԳԾԻ ՃԱՐՏԱՐԱՊԵՏ

NST architects

«ՆՍԹ Արքիթեքչուր Ստուդիո» ՍՊԸ

ՊԵՏԱԿԱՆ ԼԻՑԵՆԶԻԱ՝ 12889
ՀՀ, 0010, ԵՐԵՎԱՆ, ՏՊԱԳՐԻՉՆԵՐԻ Փ. 8-23
ՀԵՌ. ; (+37460) 527327
www. nstarchitects.am

ԻՆԺԵՆԵՐԱԿԱՆ ՀԱՄԱԿԱՐԳԵՐԻ ՆԱԽԱԳԾՈՂ:

«ԱՐՏԱՇԵՍ ՊՐՈՋԵԿՏ» ՍՊԸ

ՊԵՏԱԿԱՆ ԼԻՑԵՆԶԻԱ՝ 14540
ՀՀ, 0033, ԵՐԵՎԱՆ, Վ. ՀԱՄԲԱՐՁՈՒՄՅԱՆ 12-8
ՀԵՌ. ; (+37410) 264571

ԸՆԴՀԱՆՈՒՐ ԾԱՆՈԹՈՒԹՅՈՒՆՆԵՐ:

No.	Բացատրություն	Ամսաթիվ

ՓՈՓՈԽՈՒԹՅՈՒՆՆԵՐ

ԳԾԱԳՐԻ ԱՆՎԱՆՈՒՄԸ

ԿՏՐՎԱԾՔ «B-B»

ՆԱԽԱԳԾԱՅԻՆ ՓՈՒԼ

ԱՇԽԱՏԱՆՔԱՅԻՆ ՆԱԽԱԳԻԾ

ԳԾԱԳՐԻ ՀԱՄԱՐԸ	ԱՄՍԱԹԻՎ 31.07.2015
A4-01	ՆԱԽ. ՀԱՄԱՐԸ 048-15
	ՄԱՍՇՏԱԲ 1:100
ՆԳճ Ի. ՆԵՐՍԻՍՅԱՆ	

All drawings and written material appearing herein constitute original and unpublished work of the Architect and may not be used or disclosed without prior written consent of the Architects.

Copyright 2015 NST Architects

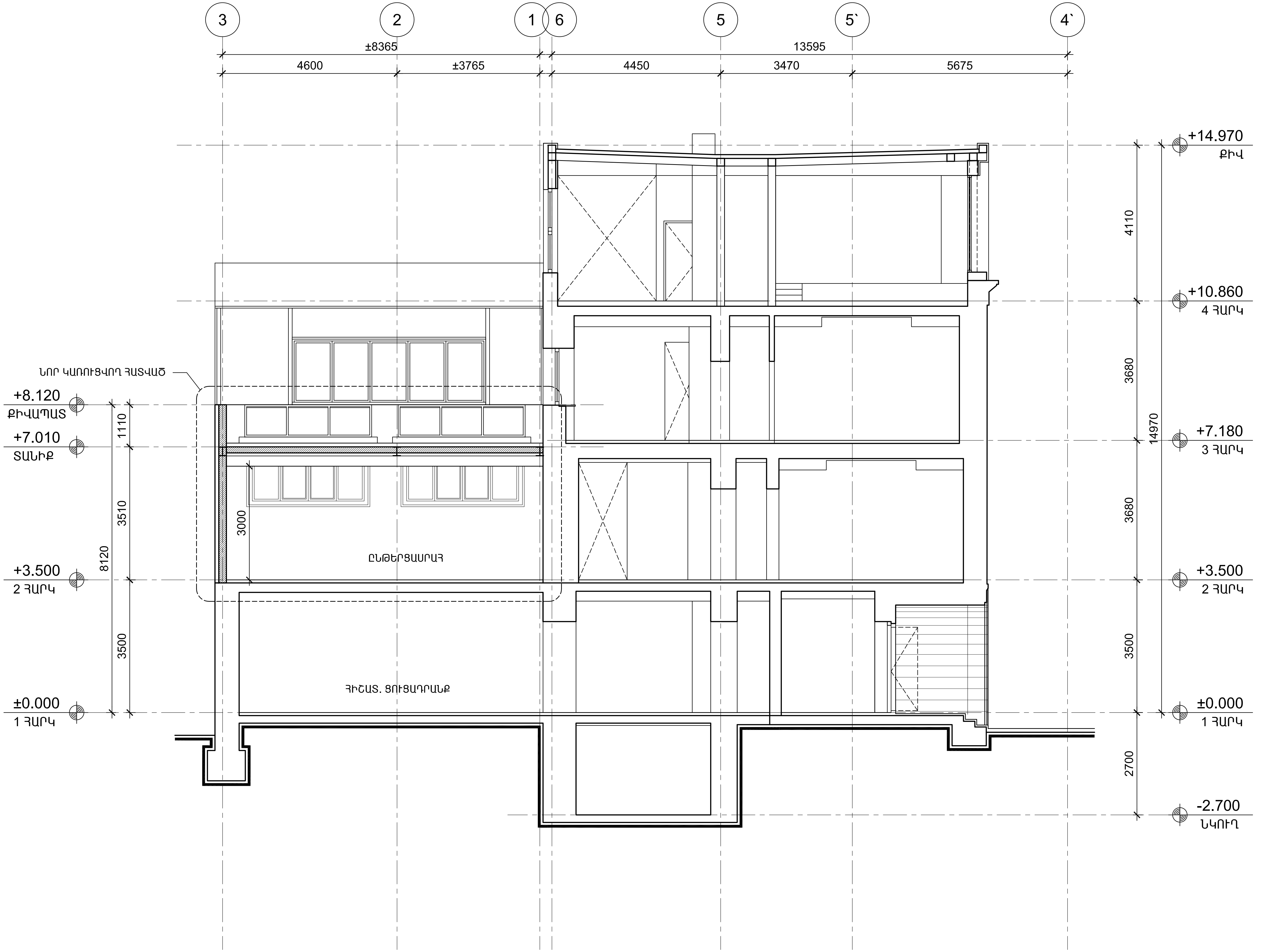

ՀՀ ՔԱՂԱՔԱՇԻՆՈՒԹՅԱՆ ՆԱԽԱՐԱՐՈՒԹՅԱՆ «ՔԱՂԱՔԱՇԻՆԱԿԱՆ ԾՐԱԳՐԵՐԻ ԻՐԱԿԱՆԱՑՄԱՆ ԳՐԱՍԵՆՅԱԿ»

ՄԱՐՏԻՐՈՍ ՍԱՐՅԱՆԻ ՏՈՒՆ-ԹԱՆԳԱՐԱՆԻ ՎԵՐԱԿԱՌՈՒՑՈՒՄ

2-ՐԴ ՓՈՒԼ

ՀԱՅԱՍՏԱՆԻ ՀԱՆՐԱՊԵՏՈՒԹՅՈՒՆ,
ԵՐԵՎԱՆ, ՍԱՐՅԱՆ Փ., 3

ՆԱԽԱԳԾԻ ՃԱՐՏԱՐԱՊԵՏ

NST architects

«ՆՍԹ Արքիթեքչուր Ստուդիո» ՍՊԸ

ՊԵՏԱԿԱՆ ԼԻՑԵՆԶԻԱ` 12889
ՀՀ, 0010, ԵՐԵՎԱՆ, ՏՊԱԳՐԻՉՆԵՐԻ Փ. 8-23
ՀԵՌ. ; (+37460) 527327
www. nstarchitects.am

ԻՆԺԵՆԵՐԱԿԱՆ ՀԱՄԱԿԱՐԳԵՐԻ ՆԱԽԱԳԾՈՂ:

«ԱՐՏԱՇԵՍ ՊՐՈՋԵԿՏ» ՍՊԸ

ՊԵՏԱԿԱՆ ԼԻՑԵՆԶԻԱ` 14540
ՀՀ, 0033, ԵՐԵՎԱՆ, Վ. ՀԱՄԲԱՐՁՈՒՄՅԱՆ 12-8
ՀԵՌ. ; (+37410) 264571

ԸՆԴՀԱՆՈՒՐ ԾԱՆՈԹՈՒԹՅՈՒՆՆԵՐ:

No.	Բացատրություն	Ամսաթիվ

ՓՈՓՈԽՈՒԹՅՈՒՆՆԵՐ

ԳԾԱԳՐԻ ԱՆՎԱՆՈՒՄԸ

ԿՏՐՎԱԾՔ «C-C»

ՆԱԽԱԳԾԱՅԻՆ ՓՈՒԼ

ԱՇԽԱՏԱՆՔԱՅԻՆ ՆԱԽԱԳԻԾ

ԳԾԱԳՐԻ ՀԱՄԱՐԸ	ԱՄՍԱԹԻՎ 31.07.2015
A4-02	ՆԱԽ. ՀԱՄԱՐԸ 048-15
	ՄԱՍՇՏԱԲ 1:100
ՆԳճ Ի. ՆԵՐՍԻՍՅԱՆ	

All drawings and written material appearing herein constitute original and unpublished work of the Architect and may not be used or disclosed without prior written consent of the Architects.

Copyright 2015 NST Architects

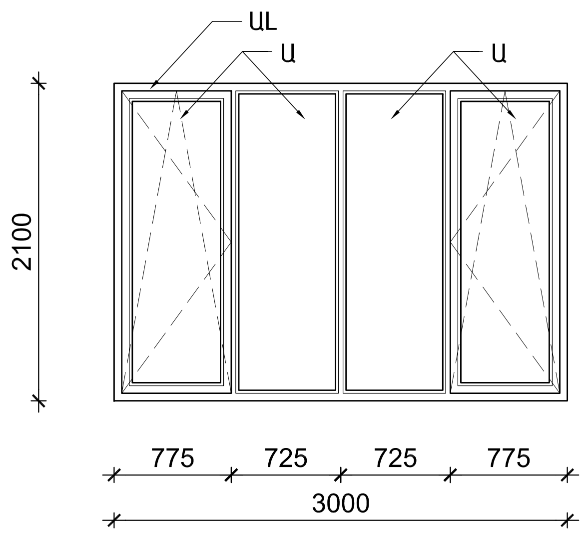

W-1

ԱԼՅՈՒՄԻՆԵ ՊԱՏՈՒՀԱՆ
1 ՀԱՏ

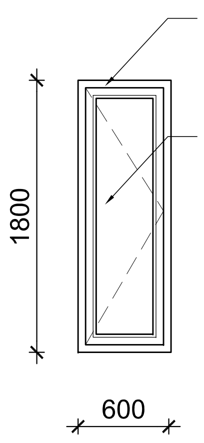

W-2

ԱԼՅՈՒՄԻՆԵ ՊԱՏՈՒՀԱՆ
4 ՀԱՏ

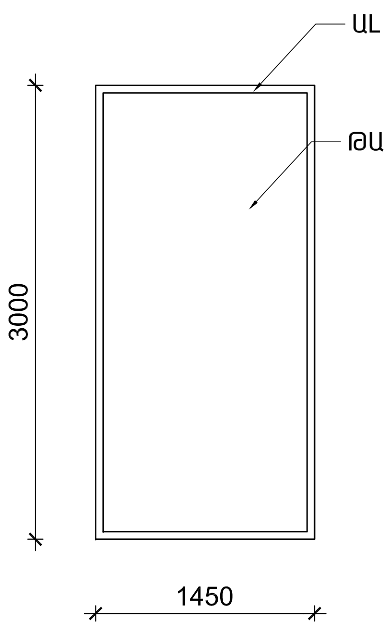

W-3

ԱԼՅՈՒՄԻՆԵ ՊԱՏՈՒՀԱՆ
1 ՀԱՏ

ՆՅՈՒԹԵՐԻ/ՀԱՐԴԱՐԱՆՔԻ ՊԱՐԶԱԲԱՆԱԳԻՐ:

Ա - ԱՊԱԿԻ
ԹԱ - ԹՐԾՎԱԾ ԱՊԱԿԻ
ԱԼ - ԱԼՅՈՒՄԻՆ
ԲՏ - ԲՆԱԿԱՆ ՏԵՍՔ
Փ - ՓԱՅՏ
ՀՓ - ՀՈԾ ՓԱՅՏ
ՋՄ - ՋԵՐՄԱՄԵԿՈՒՍԱՑՎԱԾ ՄԵՏԱՂ
Ն - ՆԵՐԿՎԱԾ
ԳՀ - ԳՈՐԾԱՐԱՆԻ ՀԱՐԴԱՐԱՆՔ
ՄՆ - ՄԻԱՇԵՐՏ ՆՐԲԱՏԱԽՏԱԿ
Մ - ՄԵՏԱՂ
ՓՀ - ՓԱՅԼԱՏ ՀԱՐԴԱՐԱՆՔ

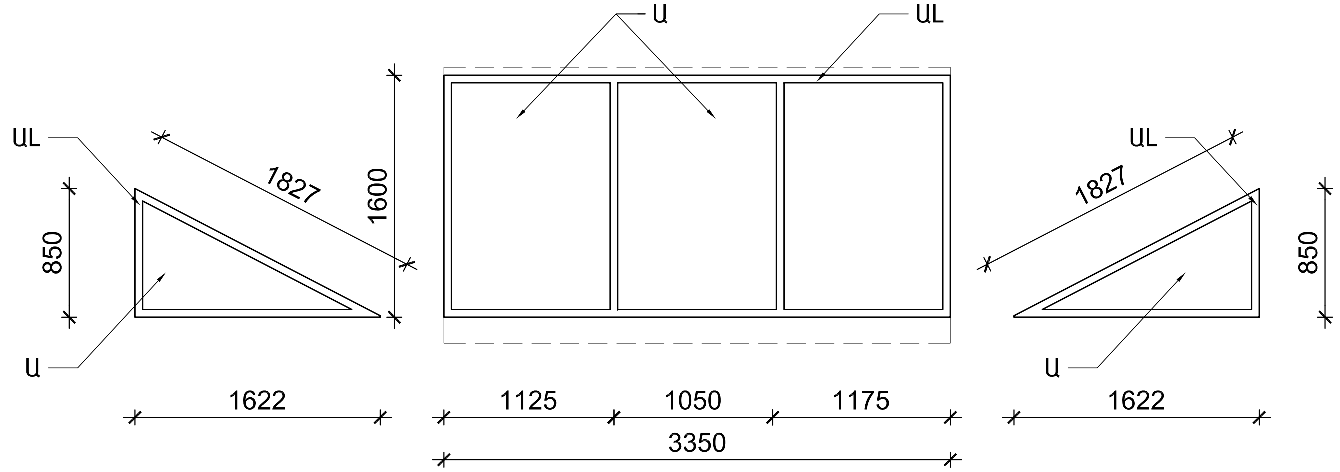

W-4

ԶԵՆԻԹԱՅԻՆ ԼՈՒՍԱՆՑ
2 ՀԱՏ

ԾԱՆՈԹՈՒԹՅՈՒՆ:

1. ԲՈԼՈՐ ՉԱՓԵՐԸ ՍՏՈՒԳԵԼ ՏԵՂՈՒՄ:
2. W-1, W-2 ՊԱՏՈՒՀԱՆՆԵՐԸ ՆԱԽԱՏԵՍԵԼ ԱԼՅՈՒՆԻՆԵ ՊՐՈՖԻԼՆԵՐԻՑ, ՋԵՐՄԱԿԱՄՐՋԱԿՈՎ, ԵՐԿՇԵՐՏ ԱՊԱԿԵԿԱՊՈՑՆԵՐՈՎ ԵՎ ԲԱՑՎՈՂ ՓԵՂԿԵՐՈՎ ԸՍՏ ԳԾԱԳՐԻ:
3. W-3 ՎԻՏՐԱԺԸ ՆԱԽԱՏԵՍԵԼ ԱԼՅՈՒՆԻՆԵ ՊՐՈՖԻԼՆԵՐԻՑ, ՋԵՐՄԱԿԱՄՐՋԱԿՈՎ, ԵՐԿՇԵՐՏ ԱՊԱԿԵԿԱՊՈՑՆԵՐՈՎ: ԱՊԱԿԵԿԱՊՈՑԻ ՆԵՐՔԻՆ ՇԵՐՏԸ ՆԱԽԱՏԵՍԵԼ 6մմ ԹՐԾՎԱԾ ԱՊԱԿԻ:
4. ԶԵՆԻԹԱՅԻՆ ԼՈՒՍԱՆՑԸ ՆԱԽԱՏԵՍԵԼ M1 ՏԻՊԻ ՊՐՈՖԻԼՆԵՐԻՑ: ԱՊԱԿԵԿԱՊՈՑՆԵՐԸ ՆԱԽԱՏԵՍԵԼ 6մմ ԹՐԾՎԱԾ ԱՊԱԿԻ:

ՀՀ ՔԱՂԱՔԱՇԻՆՈՒԹՅԱՆ ՆԱԽԱՐԱՐՈՒԹՅԱՆ «ՔԱՂԱՔԱՇԻՆԱԿԱՆ ԾՐԱԳՐԵՐԻ ԻՐԱԿԱՆԱՑՄԱՆ ԳՐԱՍԵՆՅԱԿ»

ՄԱՐՏԻՐՈՍ ՍԱՐՅԱՆԻ ՏՈՒՆ-ԹԱՆԳԱՐԱՆԻ ՎԵՐԱԿԱՌՈՒՑՈՒՄ

2-ՐԴ ՓՈՒԼ

ՀԱՅԱՍՏԱՆԻ ՀԱՆՐԱՊԵՏՈՒԹՅՈՒՆ, ԵՐԵՎԱՆ, ՍԱՐՅԱՆ Փ., 3

ՆԱԽԱԳԾԻ ՃԱՐՏԱՐԱՊԵՏ

NST architects

«ՆՍԹ Արքիթեքչուր Ստուդիո» ՍՊԸ

ՊԵՏԱԿԱՆ ԼԻՑԵՆԶԻԱ՝ 12889
ՀՀ, 0010, ԵՐԵՎԱՆ, ՏՊԱԳՐԻՉՆԵՐԻ Փ. 8-23
ՀԵՌ. ; (+37460) 527327
www. nstarchitects.am

ԻՆԺԵՆԵՐԱԿԱՆ ՀԱՄԱԿԱՐԳԵՐԻ ՆԱԽԱԳԾՈՂ:

«ԱՐՏԱՇԵՍ ՊՐՈՋԵԿՏ» ՍՊԸ

ՊԵՏԱԿԱՆ ԼԻՑԵՆԶԻԱ՝ 14540
ՀՀ, 0033, ԵՐԵՎԱՆ, Վ. ՀԱՄԲԱՐՁՈՒՄՅԱՆ 12-8
ՀԵՌ. ; (+37410) 264571

ԸՆԴՀԱՆՈՒՐ ԾԱՆՈԹՈՒԹՅՈՒՆՆԵՐ:

No.	Բացատրություն	Ամսաթիվ

ՓՈՓՈԽՈՒԹՅՈՒՆՆԵՐ

ԳԾԱԳՐԻ ԱՆՎԱՆՈՒՄԸ

ԴՌՆԵՐԻ ԵՎ ՊԱՏՈՒՀԱՆՆԵՐԻ ՄԱՆՐԱՄԱՍԵՐ

ՆԱԽԱԳԾԱՅԻՆ ՓՈՒԼ

ԱՇԽԱՏԱՆՔԱՅԻՆ ՆԱԽԱԳԻԾ

ԳԾԱԳՐԻ ՀԱՄԱՐԸ	ԱՄՍԱԹԻՎ 31.07.2015
A5-01	ՆԱԽ. ՀԱՄԱՐԸ 048-15
	ՄԱՍՇՏԱԲ 1:100
ՆԳՆ Ի. ՆԵՐՍԻՍՅԱՆ	

All drawings and written material appearing herein constitute original and unpublished work of the Architect and may not be used or disclosed without prior written consent of the Architects.

Copyright 2015 NST Architects

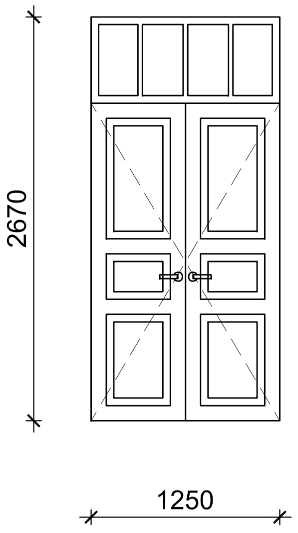

(1')

ԳՈՅՈՒԹՅՈՒՆ ՈՒՆԵՑՈՂ
ՓԱՅՏԵ ԴՈՒՌ
1 ՀԱՏ

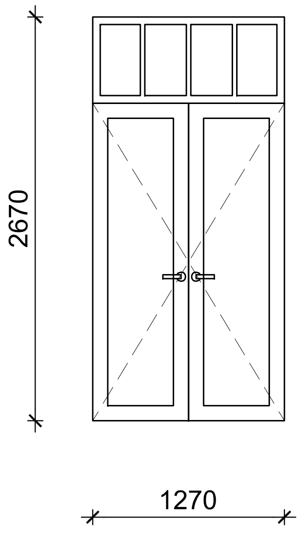

(2')

ԳՈՅՈՒԹՅՈՒՆ ՈՒՆԵՑՈՂ
ՓԱՅՏԵ ԴՈՒՌ
1 ՀԱՏ

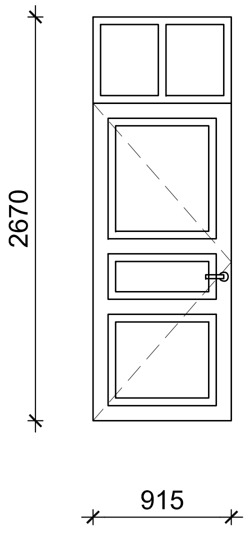

(3')

ԳՈՅՈՒԹՅՈՒՆ ՈՒՆԵՑՈՂ
ՓԱՅՏԵ ԴՈՒՌ
1 ՀԱՏ

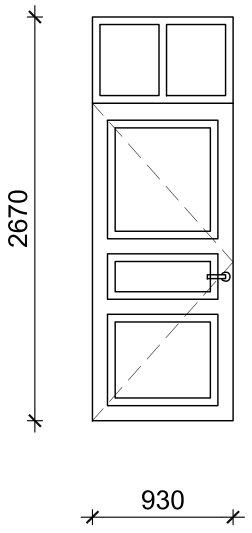

(4')

ԳՈՅՈՒԹՅՈՒՆ ՈՒՆԵՑՈՂ
ՓԱՅՏԵ ԴՈՒՌ
1 ՀԱՏ

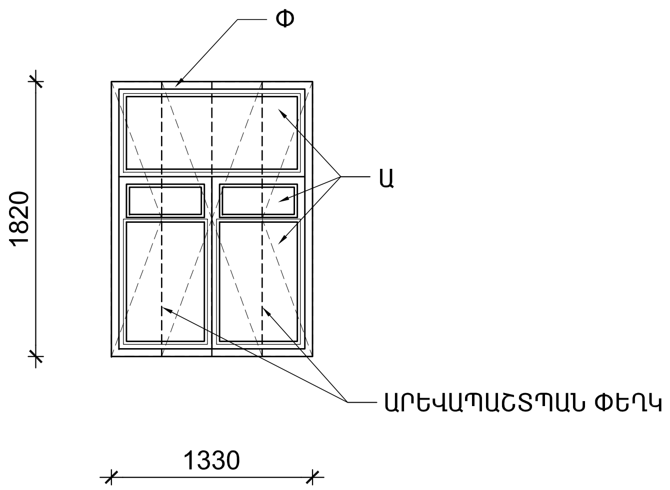

W'-2

ԳՈՅՈՒԹՅՈՒՆ ՈՒՆԵՑՈՂ
ՓԱՅՏԵ ՊԱՏՈՒՀԱՆ
3 ՀԱՏ

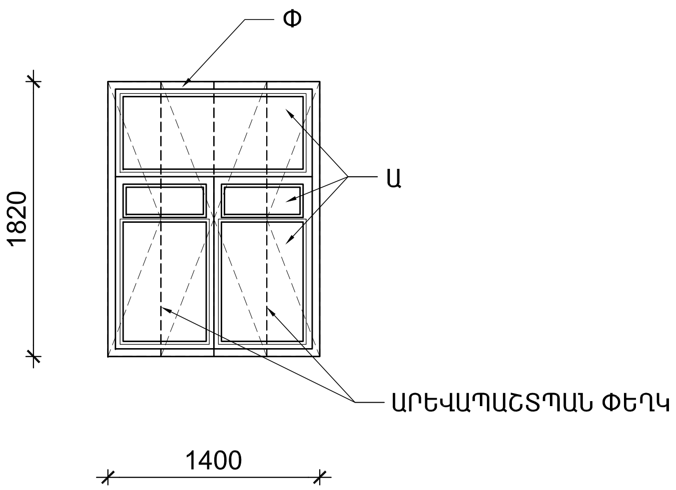

W'-3

ԳՈՅՈՒԹՅՈՒՆ ՈՒՆԵՑՈՂ
ՓԱՅՏԵ ՊԱՏՈՒՀԱՆ
2 ՀԱՏ

ՀՀ ՔԱՂԱՔԱՇԻՆՈՒԹՅԱՆ
ՆԱԽԱՐԱՐՈՒԹՅԱՆ
«ՔԱՂԱՔԱՇԻՆԱԿԱՆ
ԾՐԱԳՐԵՐԻ
ԻՐԱԿԱՆԱՑՄԱՆ
ԳՐԱՍԵՆՅԱԿ»

ՄԱՐՏԻՐՈՍ
ՍԱՐՅԱՆԻ ՏՈՒՆ-
ԹԱՆԳԱՐԱՆԻ
ՎԵՐԱԿԱՌՈՒՑՈՒՄ

2-ՐԴ ՓՈՒԼ

ՀԱՅԱՍՏԱՆԻ ՀԱՆՐԱՊԵՏՈՒԹՅՈՒՆ,
ԵՐԵՎԱՆ, ՍԱՐՅԱՆ Փ., 3

ՆԱԽԱԳԾԻ ՃԱՐՏԱՐԱՊԵՏ

NST architects

«ՆՍԹ Արքիթեքչուր Ստուդիո»
ՍՊԸ

ՊԵՏԱԿԱՆ ԼԻՑԵՆԶԻԱ՝ 12889
ՀՀ, 0010, ԵՐԵՎԱՆ, ՏՊԱԳՐԻՉՆԵՐԻ Փ. 8-23
ՀԵՌ. ; (+37460) 527327
www. nstarchitects.am

ԻՆԺԵՆԵՐԱԿԱՆ
ՀԱՄԱԿԱՐԳԵՐԻ ՆԱԽԱԳԾՈՂ:

«ԱՐՏԱՇԵՍ ՊՐՈՋԵԿՏ» ՍՊԸ

ՊԵՏԱԿԱՆ ԼԻՑԵՆԶԻԱ՝ 14540
ՀՀ, 0033, ԵՐԵՎԱՆ, Վ. ՀԱՄԲԱՐՁՈՒՄՅԱՆ 12-8
ՀԵՌ. ; (+37410) 264571

ԸՆԴՀԱՆՈՒՐ ԾԱՆՈԹՈՒՈՅՈՒՆՆԵՐ:

No.	Բացատրություն	Ամսաթիվ

ՓՈՓՈԽՈՒԹՅՈՒՆՆԵՐ

ԳԾԱԳՐԻ ԱՆՎԱՆՈՒՄԸ

ԴՌՆԵՐԻ ԵՎ ՊԱՏՈՒՀԱՆՆԵՐԻ
ՄԱՆՐԱՄԱՍԵՐ

ՆԱԽԱԳԾԱՅԻՆ ՓՈՒԼ

ԱՇԽԱՏԱՆՔԱՅԻՆ ՆԱԽԱԳԻԾ

ԳԾԱԳՐԻ ՀԱՄԱՐԸ	
A5-02	ԱՄՍԱԹԻՎ 31.07.2015
	ՆԱԽ. ՀԱՄԱՐԸ 048-15
	ՄԱՍՇՏԱԲ 1:100
ՆԳՃ Ի. ՆԵՐՍԻՍՅԱՆ	

All drawings and written material appearing herein constitute original and unpublished work of the Architect and may not be used or disclosed without prior written consent of the Architects.

Copyright 2015 NST Architects

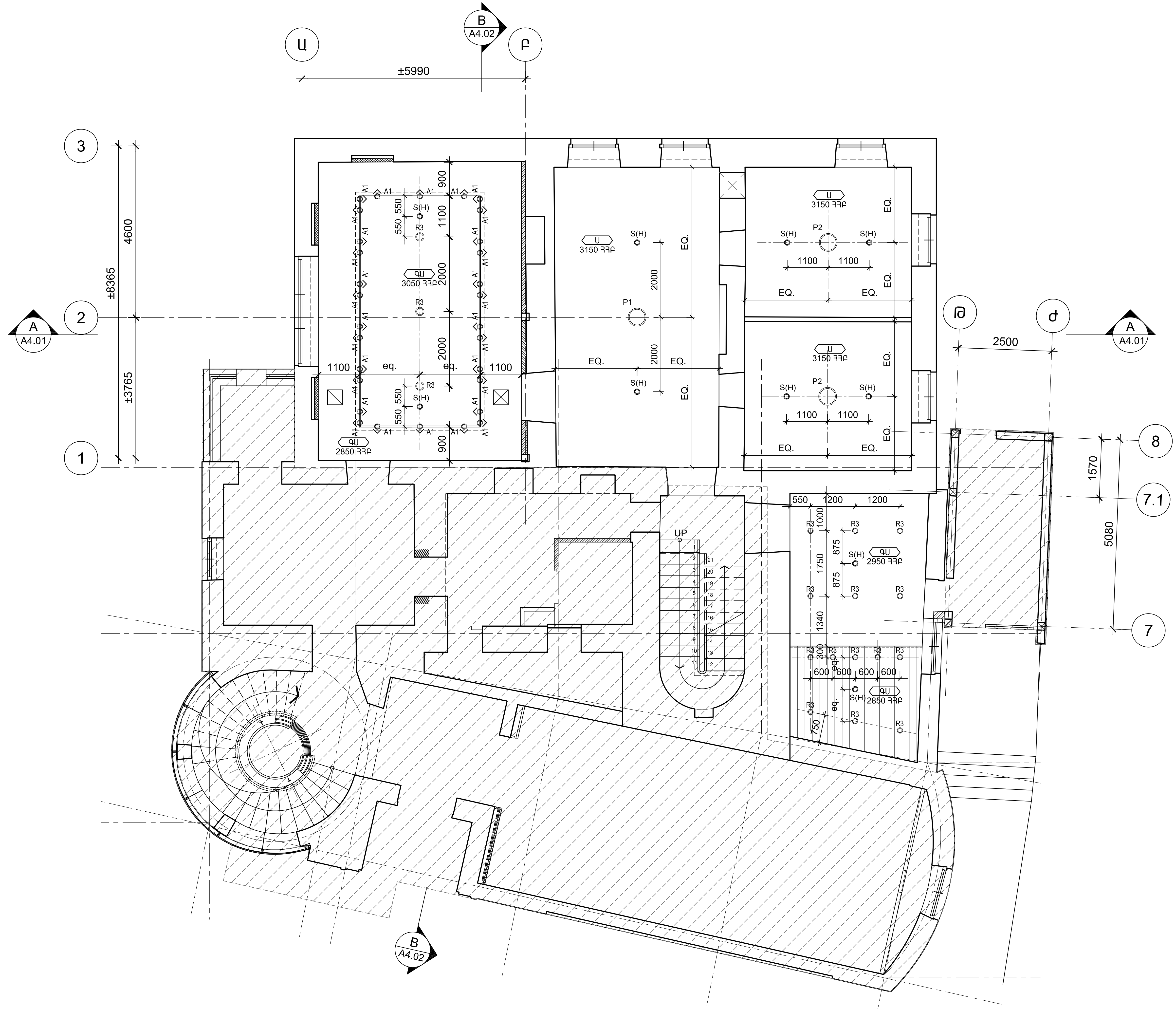

ՀՀ ՔԱՂԱՔԱՇԻՆՈՒԹՅԱՆ ՆԱԽԱՐԱՐՈՒԹՅԱՆ «ՔԱՂԱՔԱՇԻՆԱԿԱՆ ԾՐԱԳՐԵՐԻ ԻՐԱԿԱՆԱՑՄԱՆ ԳՐԱՍԵՆՅԱԿ»

ՄԱՐՏԻՐՈՍ ՍԱՐՅԱՆԻ ՏՈՒՆ-ԹԱՆԳԱՐԱՆԻ ՎԵՐԱԿԱՌՈՒՑՈՒՄ

2-ՐԴ ՓՈՒԼ

ՀԱՅԱՍՏԱՆԻ ՀԱՆՐԱՊԵՏՈՒԹՅՈՒՆ,
ԵՐԵՎԱՆ, ՍԱՐՅԱՆ Փ., 3

ՆԱԽԱԳԾԻ ՃԱՐՏԱՐԱՊԵՏ

NST architects

«ՆՍԹ Արքիթեքչուր Ստուդիո» ՍՊԸ
ՊԵՏԱԿԱՆ ԼԻՑԵՆԶԻԱ՝ 12889
ՀՀ, 0010, ԵՐԵՎԱՆ, ՏՊԱԳՐԻՉՆԵՐԻ Փ. 8-23
ՀԵՌ. ; (+37460) 527327
www. nstarchitects.am

ԻՆԺԵՆԵՐԱԿԱՆ ՀԱՄԱԿԱՐԳԵՐԻ ՆԱԽԱԳԾՈՂ:

«ԱՐՏԱՇԵՍ ՊՐՈՋԵԿՏ» ՍՊԸ
ՊԵՏԱԿԱՆ ԼԻՑԵՆԶԻԱ՝ 14540
ՀՀ, 0033, ԵՐԵՎԱՆ, Վ. ՀԱՄԲԱՐՁՈՒՄՅԱՆ 12-8
ՀԵՌ. ; (+37410) 264571

ԸՆԴՀԱՆՈՒՐ ԾԱՆՈԹՈՒԹՅՈՒՆՆԵՐ:

No.	Բացատրություն	Ամսաթիվ

ՓՈՓՈԽՈՒԹՅՈՒՆՆԵՐ

ԳԾԱԳՐԻ ԱՆՎԱՆՈՒՄԸ

1-ԻՆ ՀԱՐԿԻ ԱՌԱՍՏԱՂԻ ԱՐՏԱՑՈԼՎԱԾ ՀԱՏԱԿԱԳԻԾ ՆԻՇ՝ ±0.000

ՆԱԽԱԳԾԱՅԻՆ ՓՈՒԼ

ԱՇԽԱՏԱՆՔԱՅԻՆ ՆԱԽԱԳԻԾ

ԳԾԱԳՐԻ ՀԱՄԱՐԸ	ԱՄՍԱԹԻՎ 31.07.2015
A6-01	ՆԱԽ. ՀԱՄԱՐԸ 048-15
	ՄԱՍՇՏԱԲ 1:100
ՆԳճ Ի. ՆԵՐՍԻՍՅԱՆ	

All drawings and written material appearing herein constitute original and unpublished work of the Architect and may not be used or disclosed without prior written consent of the Architects.

Copyright 2015 NST Architects

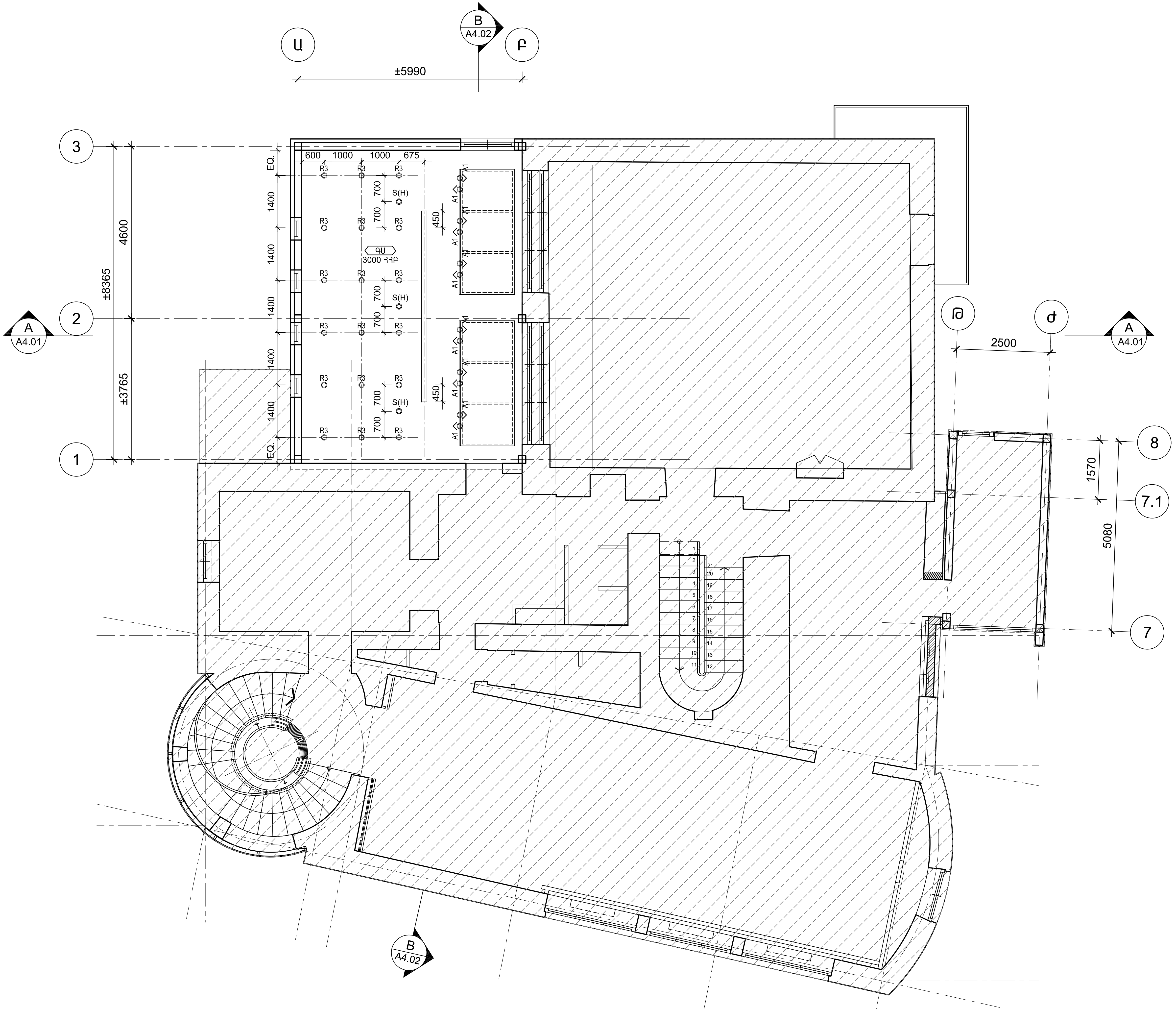

ՀՀ ՔԱՂԱՔԱՇԻՆՈՒԹՅԱՆ ՆԱԽԱՐԱՐՈՒԹՅԱՆ «ՔԱՂԱՔԱՇԻՆԱԿԱՆ ԾՐԱԳՐԵՐԻ ԻՐԱԿԱՆԱՑՄԱՆ ԳՐԱՍԵՆՅԱԿ»

ՄԱՐՏԻՐՈՍ ՍԱՐՅԱՆԻ ՏՈՒՆ-ԹԱՆԳԱՐԱՆԻ ՎԵՐԱԿԱՌՈՒՑՈՒՄ

2-ՐԴ ՓՈՒԼ

ՀԱՅԱՍՏԱՆԻ ՀԱՆՐԱՊԵՏՈՒԹՅՈՒՆ,
ԵՐԵՎԱՆ, ՍԱՐՅԱՆ Փ., 3

ՆԱԽԱԳԾԻ ՃԱՐՏԱՐԱՊԵՏ

NST architects

«ՆՍԹ Արքիթեքչուր Ստուդիո» ՍՊԸ

ՊԵՏԱԿԱՆ ԼԻՑԵՆԶԻԱ` 12889
ՀՀ, 0010, ԵՐԵՎԱՆ, ՏՊԱԳՐԻՉՆԵՐԻ Փ. 8-23
ՀԵՌ. ; (+37460) 527327
www. nstarchitects.am

ԻՆԺԵՆԵՐԱԿԱՆ ՀԱՄԱԿԱՐԳԵՐԻ ՆԱԽԱԳԾՈՂ:

«ԱՐՏԱՇԵՍ ՊՐՈՋԵԿՏ» ՍՊԸ

ՊԵՏԱԿԱՆ ԼԻՑԵՆԶԻԱ` 14540
ՀՀ, 0033, ԵՐԵՎԱՆ, Վ. ՀԱՄԲԱՐՁՈՒՄՅԱՆ 12-8
ՀԵՌ. ; (+37410) 264571

ԸՆԴՀԱՆՈՒՐ ԾԱՆՈԹՈՒԹՅՈՒՆՆԵՐ:

No.	Բացատրություն	Ամսաթիվ

ՓՈՓՈԽՈՒԹՅՈՒՆՆԵՐ

ԳԾԱԳՐԻ ԱՆՎԱՆՈՒՄԸ

2-ՐԴ ՀԱՐԿԻ ԱՌԱՍՏԱՂԻ ԱՐՏԱՑՈԼՎԱԾ ՀԱՏԱԿԱԳԻԾ ՆԻՇ` +3.500

ՆԱԽԱԳԾԱՅԻՆ ՓՈՒԼ

ԱՇԽԱՏԱՆՔԱՅԻՆ ՆԱԽԱԳԻԾ

ԳԾԱԳՐԻ ՀԱՄԱՐԸ	
A6-02	ԱՄՍԱԹԻՎ 31.07.2015
	ՆԱԽ. ՀԱՄԱՐԸ 048-15
	ՄԱՍՇՏԱԲ 1:100
ՆԳՃ Ի. ՆԵՐՍԻՍՅԱՆ	

All drawings and written material appearing herein constitute original and unpublished work of the Architect and may not be used or disclosed without prior written consent of the Architects.

Copyright 2015 NST Architects

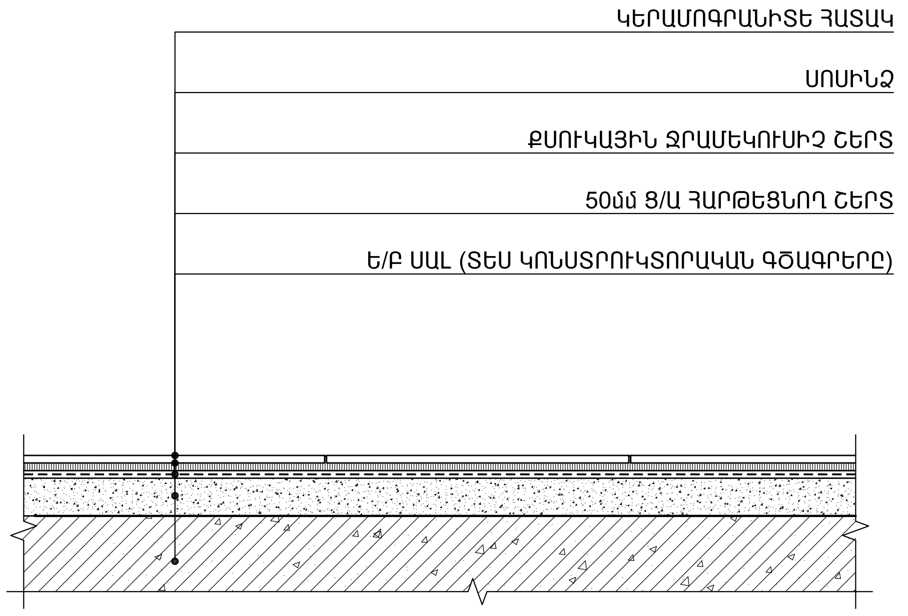

ՀԱՏԱԿ ԿԵՐԱՄՈԳՐԱՆԻՏԵ ՍԱԼԻԿՆԵՐԻՑ (ՏԻՊ Հ-1) | ՄԱՍՇՏԱԲ 1:10 | 4

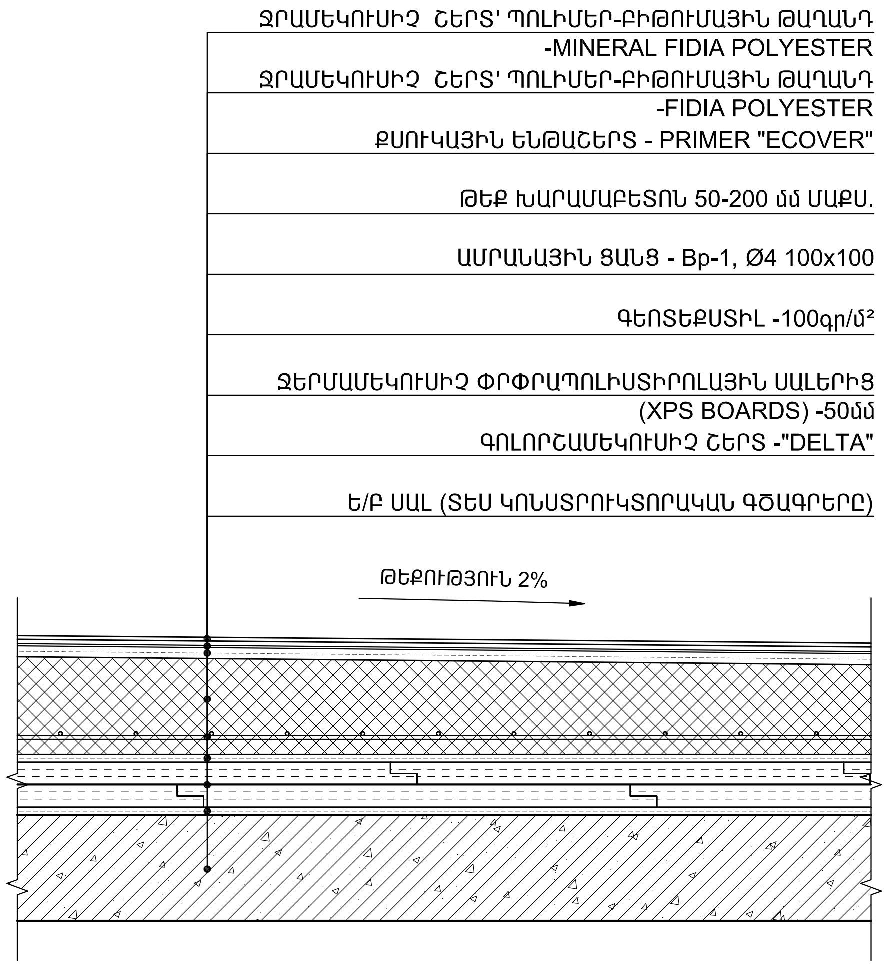

ՉՇԱՀԱԳՈՐԾՎՈՂ ՏԱՆԻՔԻ ՀԱՆԳՈՒՅՑ | ՄԱՍՇՏԱԲ 1:10 | 2

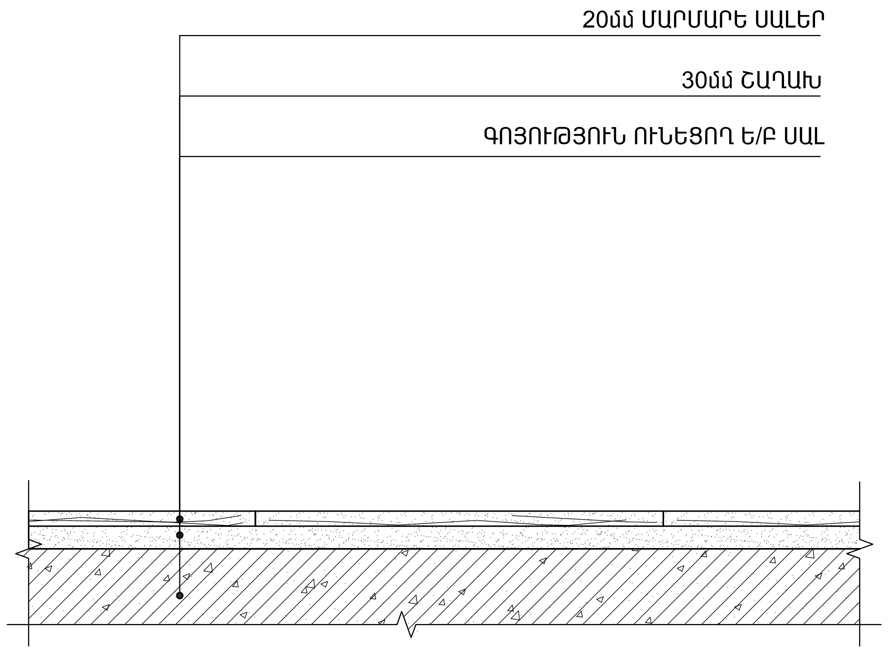

ՔԱՐԵ ՍԱԼԻԿՆԵՐԻՑ ՀԱՏԱԿ (ՏԻՊ ՔՍ-1) | ՄԱՍՇՏԱԲ 1:10 | 3

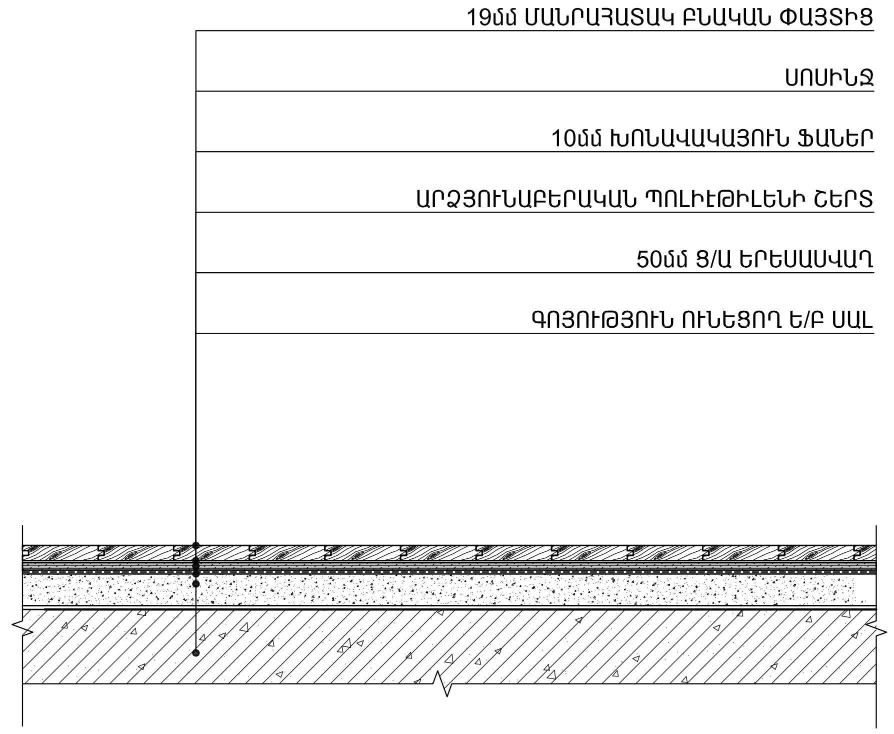

ՀԱՏԱԿ ՀԱՏԻԿԱՎՈՐ ՄԱՆՐԱՀԱՏԱԿԻՑ (ՏԻՊ Հ-2) | ՄԱՍՇՏԱԲ 1:10 | 1

ՀՀ ՔԱՂԱՔԱՇԻՆՈՒԹՅԱՆ ՆԱԽԱՐԱՐՈՒԹՅԱՆ «ՔԱՂԱՔԱՇԻՆԱԿԱՆ ԾՐԱԳՐԵՐԻ ԻՐԱԿԱՆԱՑՄԱՆ ԳՐԱՍԵՆՅԱԿ»

ՄԱՐՏԻՐՈՍ ՍԱՐՅԱՆԻ ՏՈՒՆ-ԹԱՆԳԱՐԱՆԻ ՎԵՐԱԿԱՌՈՒՑՈՒՄ

2-ՐԴ ՓՈՒԼ

ՀԱՅԱՍՏԱՆԻ ՀԱՆՐԱՊԵՏՈՒԹՅՈՒՆ, ԵՐԵՎԱՆ, ՍԱՐՅԱՆ Փ., 3

ՆԱԽԱԳԾԻ ՃԱՐՏԱՐԱՊԵՏ

NST architects

«ՆՍԹ Արքիթեքչուր Ստուդիո» ՍՊԸ
ՊԵՏԱԿԱՆ ԼԻՑԵՆԶԻԱ՝ 12889
ՀՀ, 0010, ԵՐԵՎԱՆ, ՏՊԱԳՐԻՉՆԵՐԻ Փ. 8-23
ՀԵՌ.: (+37460) 527327
www. nstarchitects.am

ԻՆԺԵՆԵՐԱԿԱՆ ՀԱՄԱԿԱՐԳԵՐԻ ՆԱԽԱԳԾՈՂ:

«ԱՐՏԱՇԵՍ ՊՐՈՋԵԿՏ» ՍՊԸ
ՊԵՏԱԿԱՆ ԼԻՑԵՆԶԻԱ՝ 14540
ՀՀ, 0033, ԵՐԵՎԱՆ, Վ. ՀԱՄԲԱՐՁՈՒՄՅԱՆ 12-8
ՀԵՌ.: (+37410) 264571

ԸՆԴՀԱՆՈՒՐ ԾԱՆՈԹՈՒԹՅՈՒՆՆԵՐ:

No.	Բացատրություն	Ամսաթիվ

ՓՈՓՈԽՈՒԹՅՈՒՆՆԵՐ

ԳԾԱԳՐԻ ԱՆՎԱՆՈՒՄԸ

ՆԵՐՔԻՆ ԵՎ ԱՐՏԱՔԻՆ ՀԱՐԴԱՐՄԱՆ ՀԱՆԳՈՒՅՑՆԵՐ

ՆԱԽԱԳԾԱՅԻՆ ՓՈՒԼ

ԱՇԽԱՏԱՆՔԱՅԻՆ ՆԱԽԱԳԻԾ

ԳԾԱԳՐԻ ՀԱՄԱՐԸ	ԱՄՍԱԹԻՎ 31.07.2015
A7-01	ՆԱԽ. ՀԱՄԱՐԸ 048-15
	ՄԱՍՇՏԱԲ 1:10
ՆԳՓ Ի. ՆԵՐՍԻՍՅԱՆ	

All drawings and written material appearing herein constitute original and unpublished work of the Architect and may not be used or disclosed without prior written consent of the Architects.

Copyright 2015 NST Architects

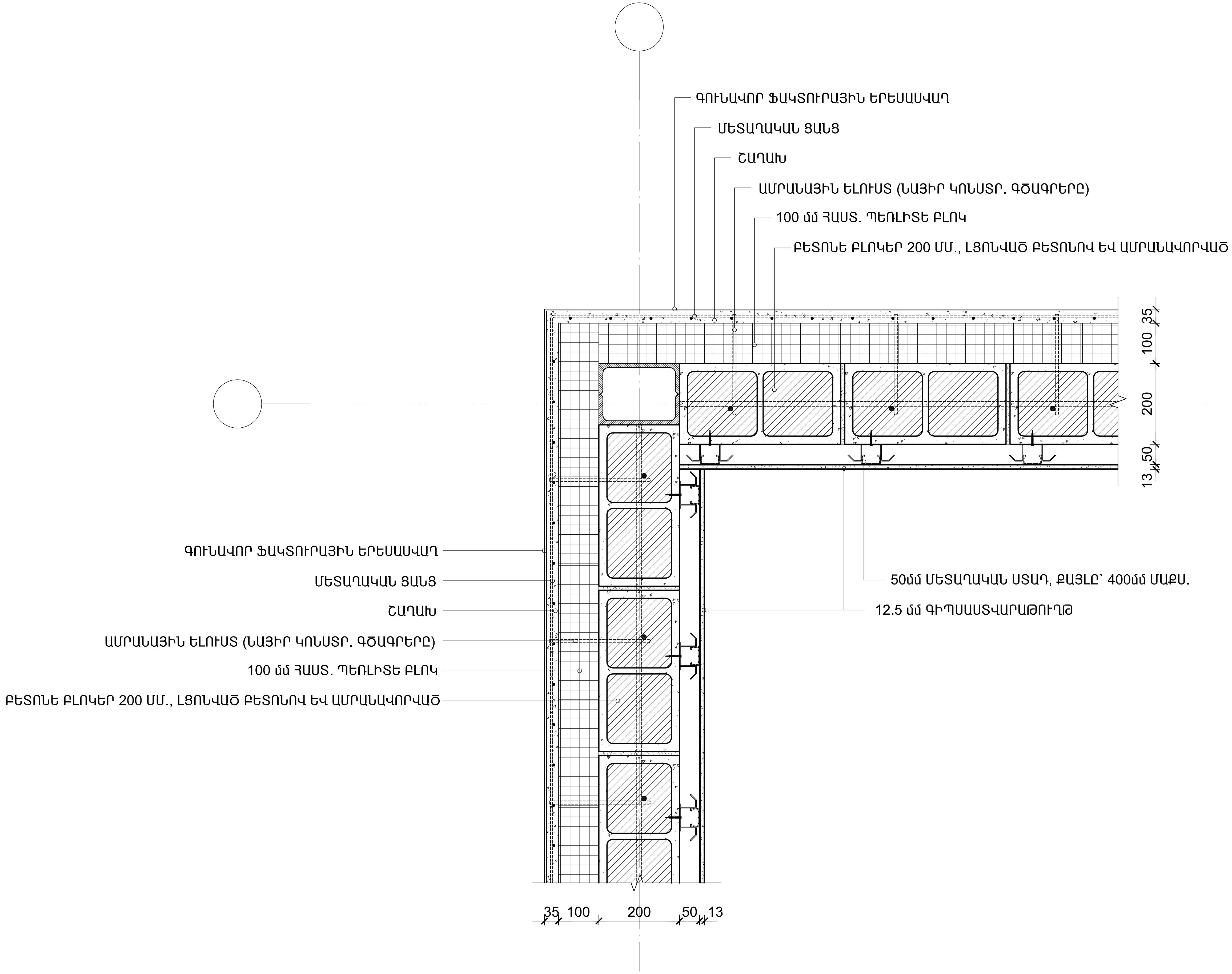

ՀՀ ՔԱՂԱՔԱՇԻՆՈՒԹՅԱՆ ՆԱԽԱՐԱՐՈՒԹՅԱՆ «ՔԱՂԱՔԱՇԻՆԱԿԱՆ ԾՐԱԳՐԵՐԻ ԻՐԱԿԱՆԱՑՄԱՆ ԳՐԱՍԵՆՅԱԿ»

ՄԱՐՏԻՐՈՍ ՍԱՐՅԱՆԻ ՏՈՒՆ-ԹԱՆԳԱՐԱՆԻ ՎԵՐԱԿԱՌՈՒՑՈՒՄ

2-ՐԴ ՓՈՒԼ

ՀԱՅԱՍՏԱՆԻ ՀԱՆՐԱՊԵՏՈՒԹՅՈՒՆ, ԵՐԵՎԱՆ, ՍԱՐՅԱՆ Փ., 3

ՆԱԽԱԳԾԻ ՃԱՐՏԱՐԱՊԵՏ

NST architects

«ՆՍԹ Արքիթեքչուր Ստուդիո» ՍՊԸ

ՊԵՏԱԿԱՆ ԼԻՑԵՆԶԻԱ՝ 12889
ՀՀ, 0010, ԵՐԵՎԱՆ, ՏՊԱԳՐԻՉՆԵՐԻ Փ. 8-23
ՀԵՌ. ; (+37460) 527327
www. nstarchitects.am

ԻՆԺԵՆԵՐԱԿԱՆ ՀԱՄԱԿԱՐԳԵՐԻ ՆԱԽԱԳԾՈՂ:

«ԱՐՏԱՇԵՍ ՊՐՈՋԵԿՏ» ՍՊԸ

ՊԵՏԱԿԱՆ ԼԻՑԵՆԶԻԱ՝ 14540
ՀՀ, 0033, ԵՐԵՎԱՆ, Վ. ՀԱՄԲԱՐՁՈՒՄՅԱՆ 12-8
ՀԵՌ. ; (+37410) 264571

ԸՆԴՀԱՆՈՒՐ ԾԱՆՈԹՈՒԹՅՈՒՆՆԵՐ:

No.	Բացատրություն	Ամսաթիվ

ՓՈՓՈԽՈՒԹՅՈՒՆՆԵՐ

ԳԾԱԳՐԻ ԱՆՎԱՆՈՒՄԸ

ԱՐՏԱՔԻՆ ՊԱՏԻ ԵՐԵՍԱՊԱՏՄԱՆ ՀԱՆԳՈՒՅՑ

ՆԱԽԱԳԾԱՅԻՆ ՓՈՒԼ

ԱՇԽԱՏԱՆՔԱՅԻՆ ՆԱԽԱԳԻԾ

ԳԾԱԳՐԻ ՀԱՄԱՐԸ	ԱՄՍԱԹԻՎ 31.07.2015
A7-02	ՆԱԽ. ՀԱՄԱՐԸ 048-15
	ՄԱՍՇՏԱԲ 1:10
ՆԳԵ Ի. ՆԵՐՍԻՍՅԱՆ	

All drawings and written material appearing herein constitute original and unpublished work of the Architect and may not be used or disclosed without prior written consent of the Architects.

Copyright 2015 NST Architects

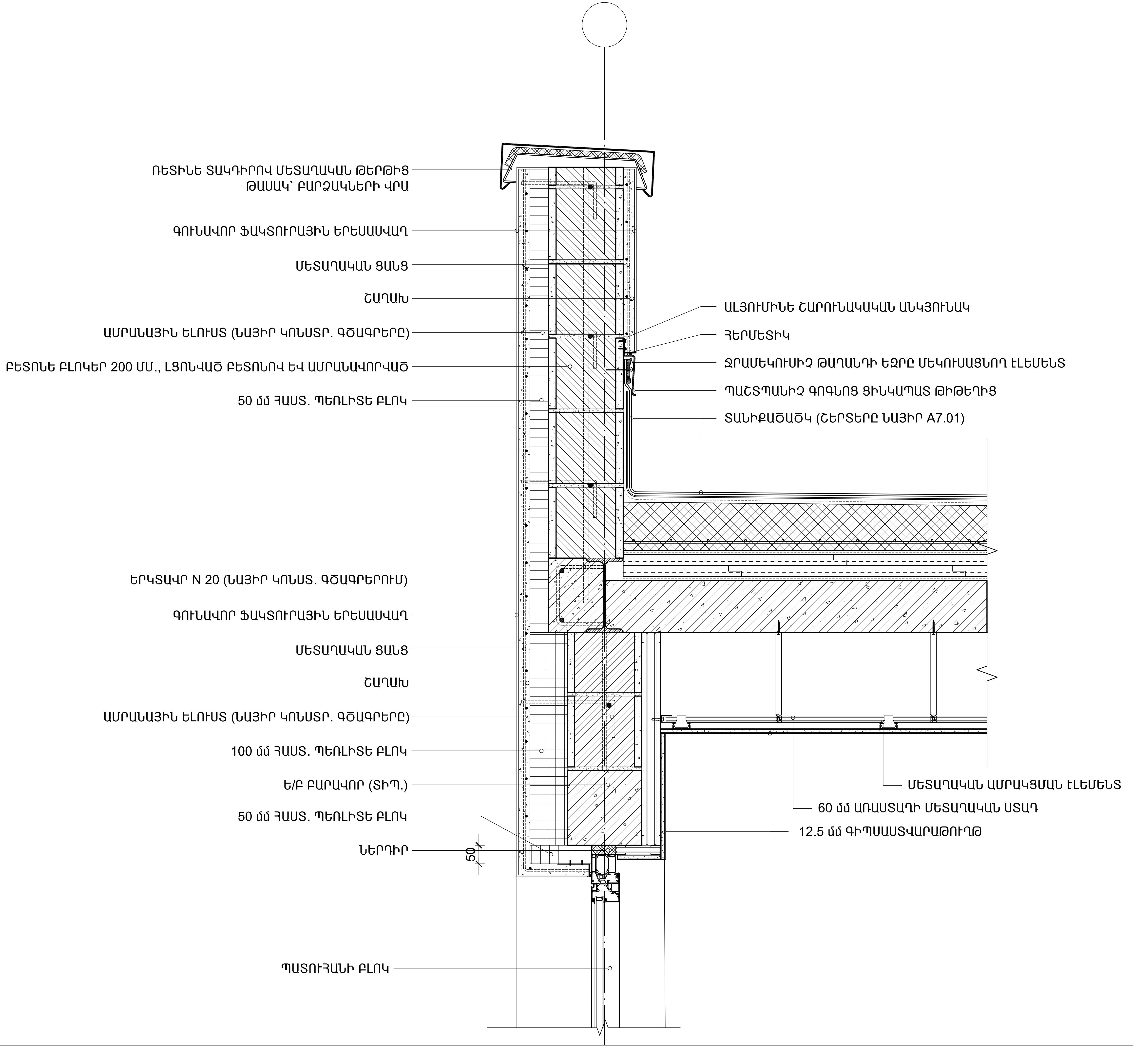

ՀՀ ՔԱՂԱՔԱՇԻՆՈՒԹՅԱՆ ՆԱԽԱՐԱՐՈՒԹՅԱՆ «ՔԱՂԱՔԱՇԻՆԱԿԱՆ ԾՐԱԳՐԵՐԻ ԻՐԱԿԱՆԱՑՄԱՆ ԳՐԱՍԵՆՅԱԿ»

ՄԱՐՏԻՐՈՍ ՍԱՐՅԱՆԻ ՏՈՒՆ-ԹԱՆԳԱՐԱՆԻ ՎԵՐԱԿԱՌՈՒՑՈՒՄ

2-ՐԴ ՓՈՒԼ

ՀԱՅԱՍՏԱՆԻ ՀԱՆՐԱՊԵՏՈՒԹՅՈՒՆ,
ԵՐԵՎԱՆ, ՍԱՐՅԱՆ Փ., 3

ՆԱԽԱԳԾԻ ՃԱՐՏԱՐԱՊԵՏ

NST architects

«ՆՍԹ Արքիթեքչուր Ստուդիո» ՍՊԸ

ՊԵՏԱԿԱՆ ԼԻՑԵՆԶԻԱ` 12889
ՀՀ, 0010, ԵՐԵՎԱՆ, ՏՊԱԳՐԻՉՆԵՐԻ Փ. 8-23
ՀԵՌ. ; (+37460) 527327
www. nstarchitects.am

ԻՆԺԵՆԵՐԱԿԱՆ ՀԱՄԱԿԱՐԳԵՐԻ ՆԱԽԱԳԾՈՂ:

«ԱՐՏԱՇԵՍ ՊՐՈՋԵԿՏ» ՍՊԸ

ՊԵՏԱԿԱՆ ԼԻՑԵՆԶԻԱ` 14540
ՀՀ, 0033, ԵՐԵՎԱՆ, Վ. ՀԱՄԲԱՐՁՈՒՄՅԱՆ 12-8
ՀԵՌ. ; (+37410) 264571

ԸՆԴՀԱՆՈՒՐ ԾԱՆՈԹՈՒԹՅՈՒՆՆԵՐ:

No.	Բացատրություն	Ամսաթիվ

ՓՈՓՈԽՈՒԹՅՈՒՆՆԵՐ

ԳԾԱԳՐԻ ԱՆՎԱՆՈՒՄԸ

ՔԻՎԱՊԱՏԻ ԵՐԵՍԱՊԱՏՄԱՆ ՀԱՆԳՈՒՅՑ

ՆԱԽԱԳԾԱՅԻՆ ՓՈՒԼ

ԱՇԽԱՏԱՆՔԱՅԻՆ ՆԱԽԱԳԻԾ

ԳԾԱԳՐԻ ՀԱՄԱՐԸ

A7-03

ԱՄՍԱԹԻՎ
31.07.2015

ՆԱԽ. ՀԱՄԱՐԸ
048-15

ՄԱՍՇՏԱԲ
1:10

ՆԳՃ Ի. ՆԵՐՍԻՍՅԱՆ

All drawings and written material appearing herein constitute original and unpublished work of the Architect and may not be used or disclosed without prior written consent of the Architects.

Copyright 2015 NST Architects

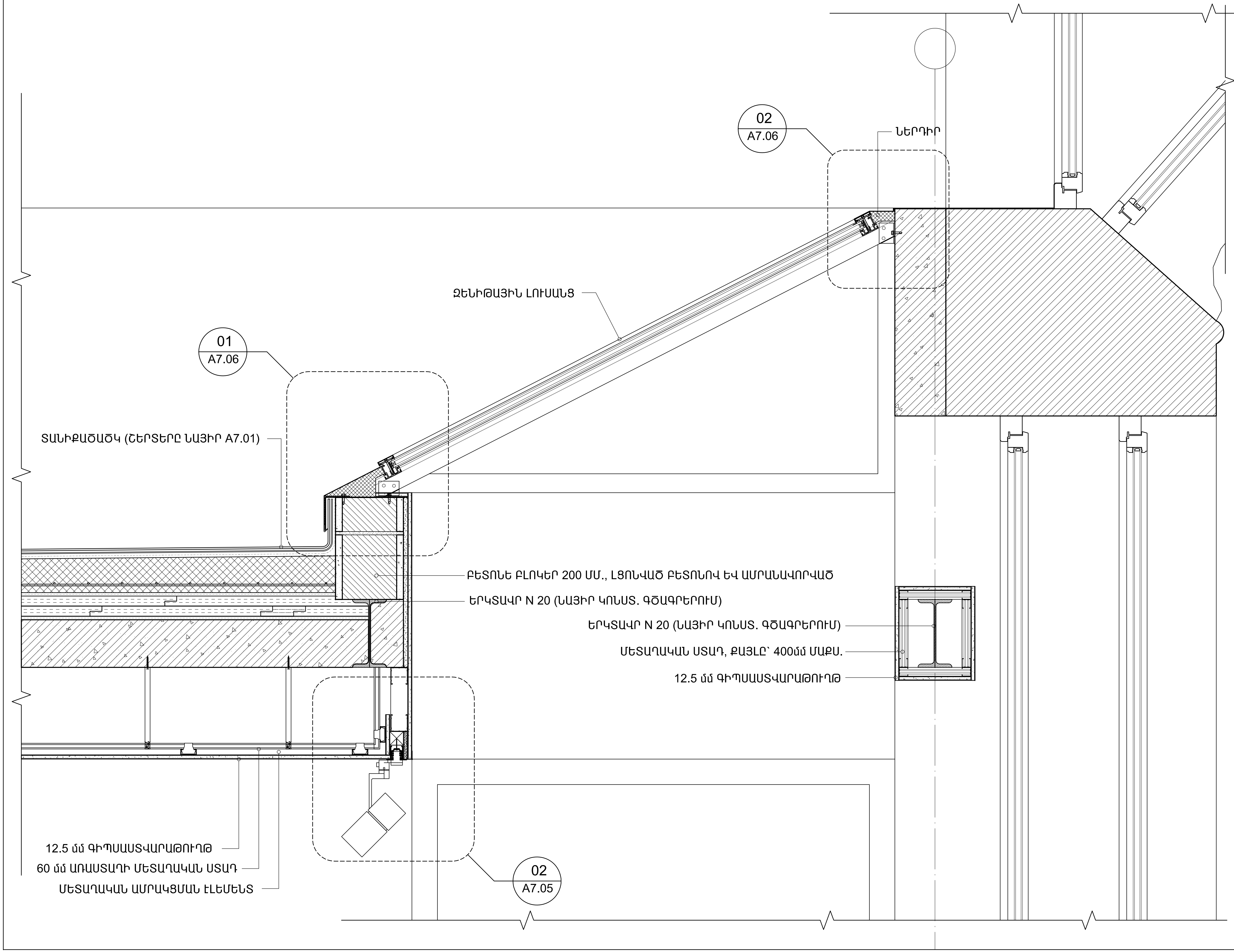

ՀՀ ՔԱՂԱՔԱՇԻՆՈՒԹՅԱՆ ՆԱԽԱՐԱՐՈՒԹՅԱՆ «ՔԱՂԱՔԱՇԻՆԱԿԱՆ ԾՐԱԳՐԵՐԻ ԻՐԱԿԱՆԱՑՄԱՆ ԳՐԱՍԵՆՅԱԿ»

ՄԱՐՏԻՐՈՍ ՍԱՐՅԱՆԻ ՏՈՒՆ-ԹԱՆԳԱՐԱՆԻ ՎԵՐԱԿԱՌՈՒՑՈՒՄ

2-ՐԴ ՓՈՒԼ

ՀԱՅԱՍՏԱՆԻ ՀԱՆՐԱՊԵՏՈՒԹՅՈՒՆ,
ԵՐԵՎԱՆ, ՍԱՐՅԱՆ Փ., 3

ՆԱԽԱԳԾԻ ՃԱՐՏԱՐԱՊԵՏ

NST architects

«ՆՍԹ Արքիթեքչուր Ստուդիո» ՍՊԸ

ՊԵՏԱԿԱՆ ԼԻՑԵՆԶԻԱ` 12889
ՀՀ, 0010, ԵՐԵՎԱՆ, ՏՊԱԳՐԻՉՆԵՐԻ Փ. 8-23
ՀԵՌ. ; (+37460) 527327
www. nstarchitects.am

ԻՆԺԵՆԵՐԱԿԱՆ ՀԱՄԱԿԱՐԳԵՐԻ ՆԱԽԱԳԾՈՂ:

«ԱՐՏԱՇԵՍ ՊՐՈՋԵԿՏ» ՍՊԸ

ՊԵՏԱԿԱՆ ԼԻՑԵՆԶԻԱ` 14540
ՀՀ, 0033, ԵՐԵՎԱՆ, Վ. ՀԱՄԲԱՐՁՈՒՄՅԱՆ 12-8
ՀԵՌ. ; (+37410) 264571

ԸՆԴՀԱՆՈՒՐ ԾԱՆՈԹՈՒԹՅՈՒՆՆԵՐ:

No.	Բացատրություն	Ամսաթիվ

ՓՈՓՈԽՈՒԹՅՈՒՆՆԵՐ

ԳԾԱԳՐԻ ԱՆՎԱՆՈՒՄԸ

ԶԵՆԻԹԱՅԻՆ ԼՈՒՍԱՆՑՔԻ ՀԱՆԳՈՒՅՑ

ՆԱԽԱԳԾԱՅԻՆ ՓՈՒԼ

ԱՇԽԱՏԱՆՔԱՅԻՆ ՆԱԽԱԳԻԾ

ԳԾԱԳՐԻ ՀԱՄԱՐԸ	
A7-04	ԱՄՍԱԹԻՎ 31.07.2015
	ՆԱԽ. ՀԱՄԱՐԸ 048-15
	ՄԱՍՇՏԱԲ 1:10
ՆԳՓ Ի. ՆԵՐՍԻՍՅԱՆ	

All drawings and written material appearing herein constitute original and unpublished work of the Architect and may not be used or disclosed without prior written consent of the Architects.

Copyright 2015 NST Architects

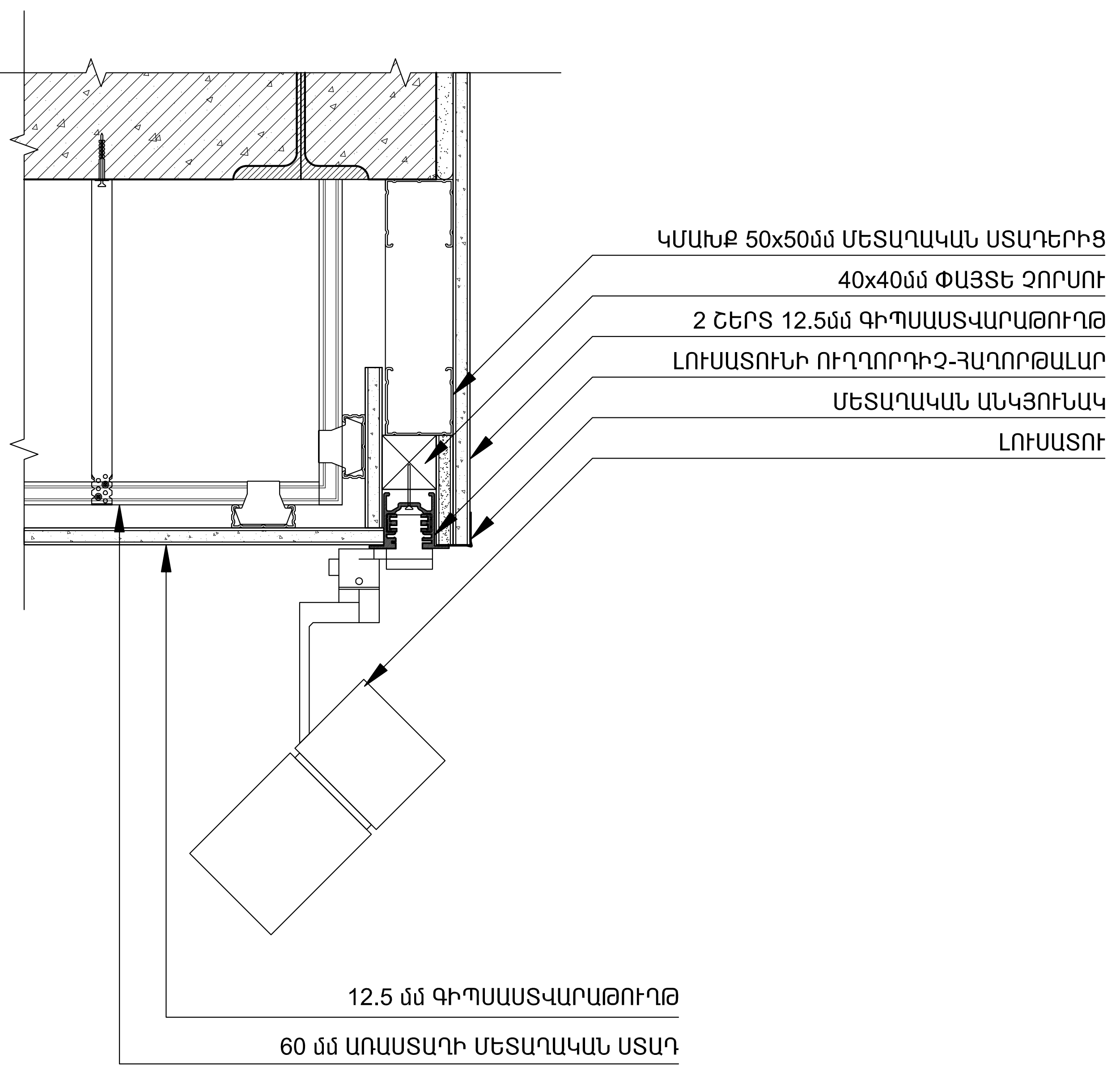

ԼՈՒՍԱՏՈՒԻ ՈՒՂՂՈՐԴԻՉԻ ԱՄՐԱՑՄԱՆ ՀԱՆԳՈՒՅՑ | ՄԱՍՇՏԱԲ 1:5 | 2

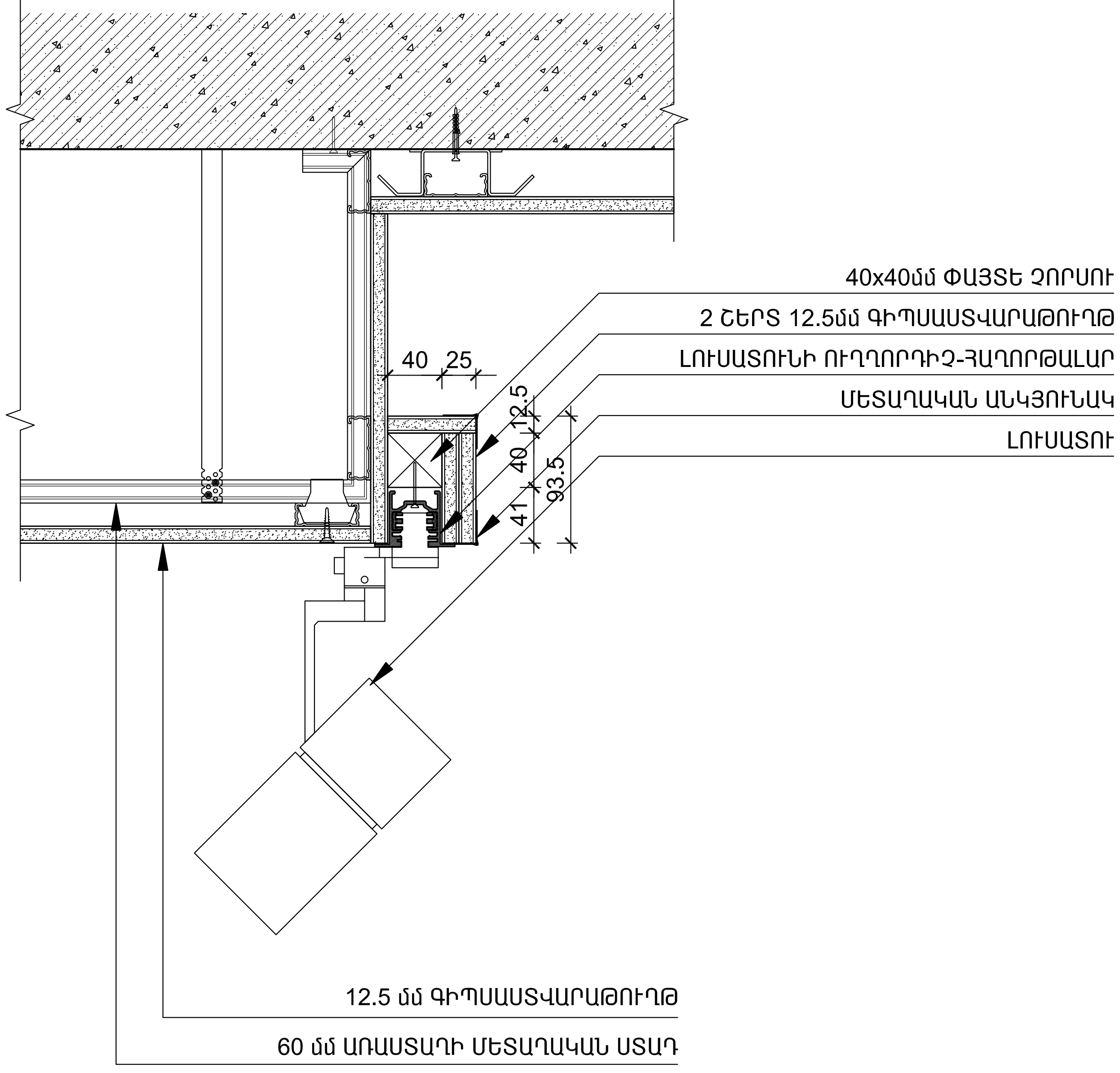

ԼՈՒՍԱՏՈՒԻ ՈՒՂՂՈՐԴԻՉԻ ԱՄՐԱՑՄԱՆ ՀԱՆԳՈՒՅՑ | ՄԱՍՇՏԱԲ 1:5 | 1

ՀՀ ՔԱՂԱՔԱՇԻՆՈՒԹՅԱՆ ՆԱԽԱՐԱՐՈՒԹՅԱՆ «ՔԱՂԱՔԱՇԻՆԱԿԱՆ ԾՐԱԳՐԵՐԻ ԻՐԱԿԱՆԱՑՄԱՆ ԳՐԱՍԵՆՅԱԿ»

ՄԱՐՏԻՐՈՍ ՍԱՐՅԱՆԻ ՏՈՒՆ-ԹԱՆԳԱՐԱՆԻ ՎԵՐԱԿԱՌՈՒՑՈՒՄ

2-ՐԴ ՓՈՒԼ

ՀԱՅԱՍՏԱՆԻ ՀԱՆՐԱՊԵՏՈՒԹՅՈՒՆ, ԵՐԵՎԱՆ, ՍԱՐՅԱՆ Փ., 3

ՆԱԽԱԳԾԻ ՃԱՐՏԱՐԱՊԵՏ

NST architects

«ՆՍԹ Արքիթեքչուր Ստուդիո» ՍՊԸ

ՊԵՏԱԿԱՆ ԼԻՑԵՆԶԻԱ՝ 12889
ՀՀ, 0010, ԵՐԵՎԱՆ, ՏՊԱԳՐԻՉՆԵՐԻ Փ. 8-23
ՀԵՌ. ; (+37460) 527327
www. nstarchitects.am

ԻՆԺԵՆԵՐԱԿԱՆ ՀԱՄԱԿԱՐԳԵՐԻ ՆԱԽԱԳԾՈՂ:

«ԱՐՏԱՇԵՍ ՊՐՈՋԵԿՏ» ՍՊԸ

ՊԵՏԱԿԱՆ ԼԻՑԵՆԶԻԱ՝ 14540
ՀՀ, 0033, ԵՐԵՎԱՆ, Վ. ՀԱՄԲԱՐՁՈՒՄՅԱՆ 12-8
ՀԵՌ. ; (+37410) 264571

ԸՆԴՀԱՆՈՒՐ ԾԱՆՈԹՈՒԹՅՈՒՆՆԵՐ:

No.	Բացատրություն	Ամսաթիվ

ՓՈՓՈԽՈՒԹՅՈՒՆՆԵՐ

ԳԾԱԳՐԻ ԱՆՎԱՆՈՒՄԸ

ԼՈՒՍԱՏՈՒՆԵՐԻ ՈՒՂՂՈՐԴԻՉԻ ԱՄՐԱՑՄԱՆ ՀԱՆԳՈՒՅՑՆԵՐ

ՆԱԽԱԳԾԱՅԻՆ ՓՈՒԼ

ԱՇԽԱՏԱՆՔԱՅԻՆ ՆԱԽԱԳԻԾ

ԳԾԱԳՐԻ ՀԱՄԱՐԸ	
A7-05	ԱՄՍԱԹԻՎ 31.07.2015
	ՆԱԽ. ՀԱՄԱՐԸ 048-15
	ՄԱՍՇՏԱԲ 1:5
ՆԳճ Ի. ՆԵՐՍԻՍՅԱՆ	

All drawings and written material appearing herein constitute original and unpublished work of the Architect and may not be used or disclosed without prior written consent of the Architects.

Copyright 2015 NST Architects

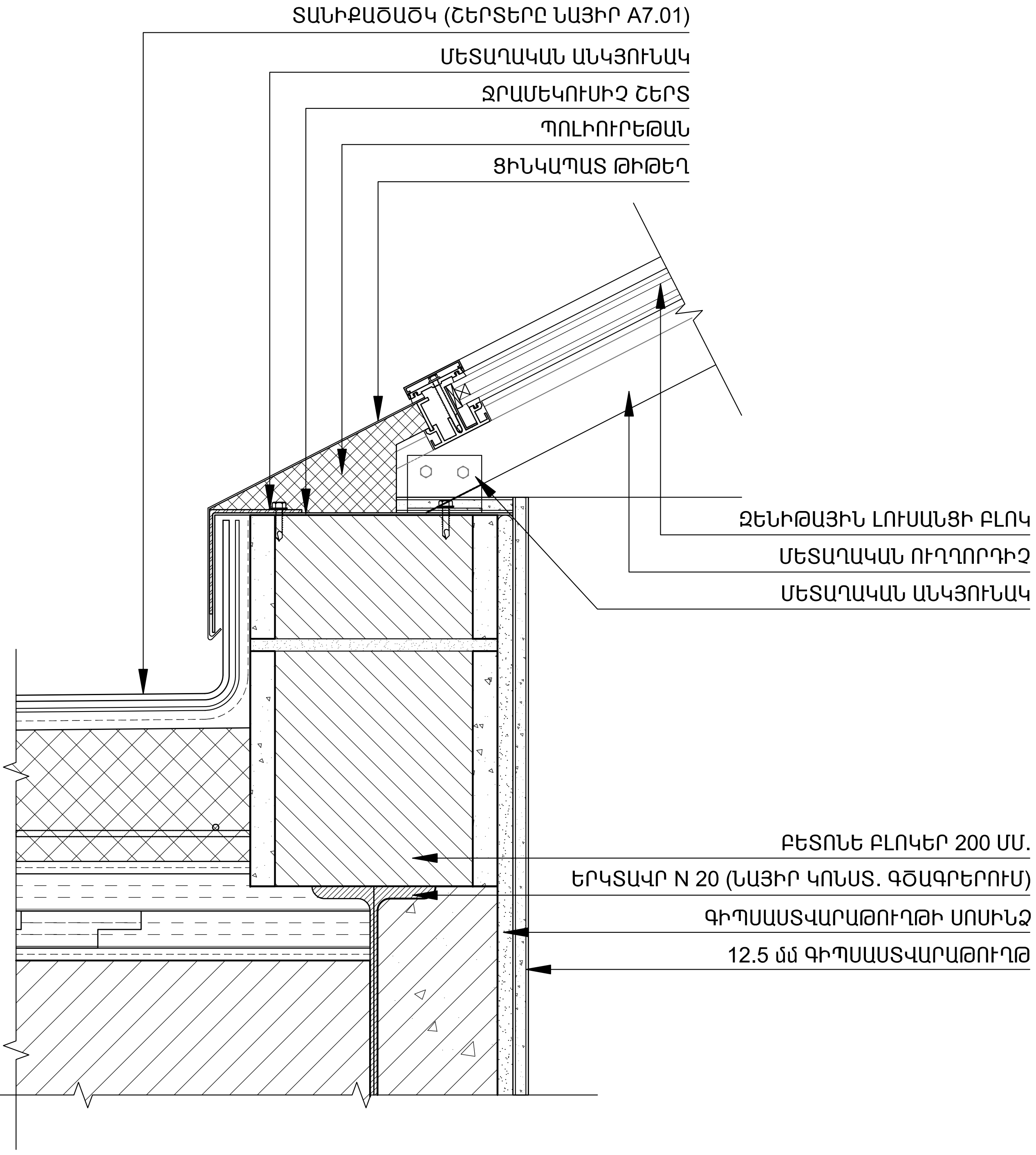

ՁԵՆԻԹԱՅԻՆ ԼՈՒՍԱՆՑԻ ԱՄՐԱՑՄԱՆ ՀԱՆԳՈՒՅՑ | ՄԱՍՇՏԱԲ 1:5 | 2

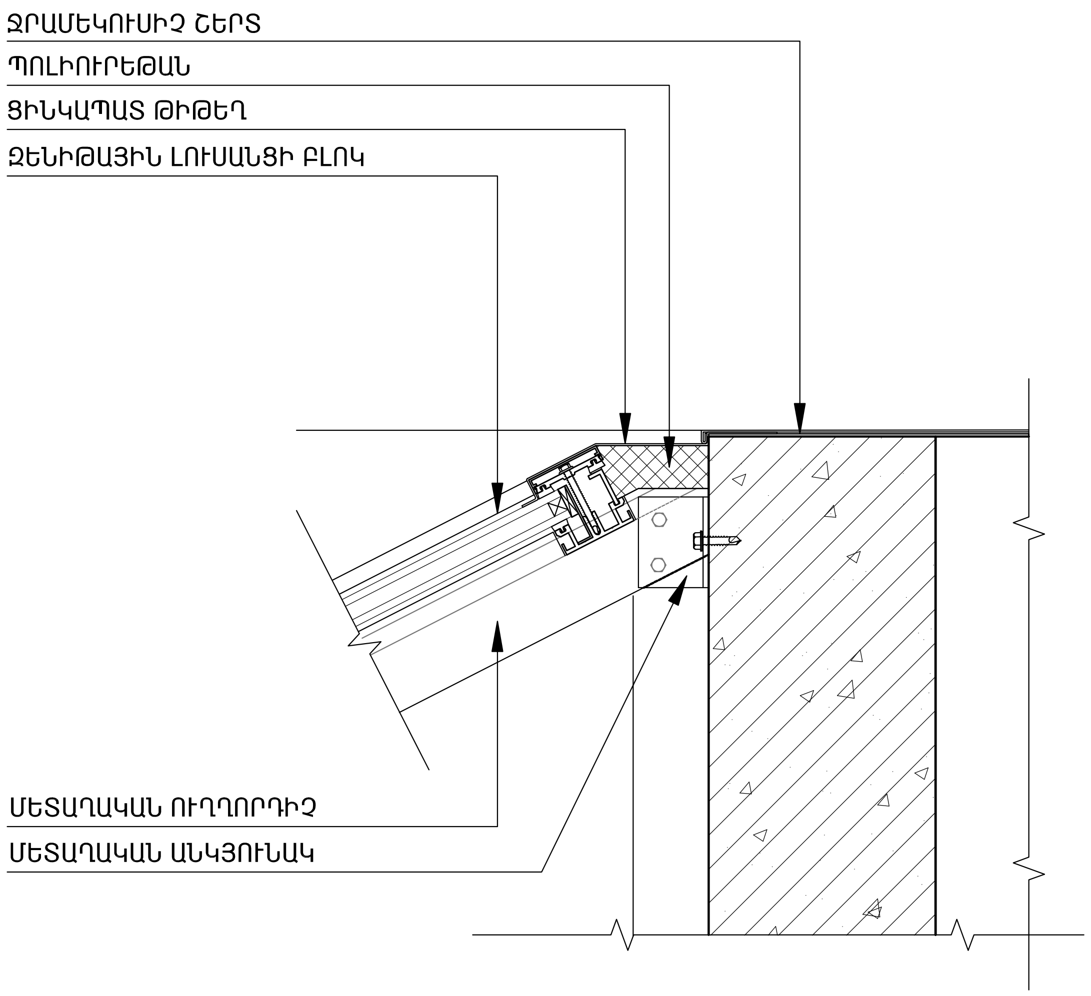

ՁԵՆԻԹԱՅԻՆ ԼՈՒՍԱՆՑԻ ԱՄՐԱՑՄԱՆ ՀԱՆԳՈՒՅՑ | ՄԱՍՇՏԱԲ 1:5 | 1

ՀՀ ՔԱՂԱՔԱՇԻՆՈՒԹՅԱՆ ՆԱԽԱՐԱՐՈՒԹՅԱՆ «ՔԱՂԱՔԱՇԻՆԱԿԱՆ ԾՐԱԳՐԵՐԻ ԻՐԱԿԱՆԱՑՄԱՆ ԳՐԱՍԵՆՅԱԿ»

ՄԱՐՏԻՐՈՍ ՍԱՐՅԱՆԻ ՏՈՒՆ-ԹԱՆԳԱՐԱՆԻ ՎԵՐԱԿԱՌՈՒՑՈՒՄ

2-ՐԴ ՓՈՒԼ

ՀԱՅԱՍՏԱՆԻ ՀԱՆՐԱՊԵՏՈՒԹՅՈՒՆ,
ԵՐԵՎԱՆ, ՍԱՐՅԱՆ Փ., 3

ՆԱԽԱԳԾԻ ՃԱՐՏԱՐԱՊԵՏ

NST architects

«ՆՍԹ Արքիթեքչուր Ստուդիո» ՍՊԸ

ՊԵՏԱԿԱՆ ԼԻՑԵՆԶԻԱ` 12889
ՀՀ, 0010, ԵՐԵՎԱՆ, ՏՊԱԳՐԻՉՆԵՐԻ Փ. 8-23
ՀԵՌ. ; (+37460) 527327
www. nstarchitects.am

ԻՆԺԵՆԵՐԱԿԱՆ ՀԱՄԱԿԱՐԳԵՐԻ ՆԱԽԱԳԾՈՂ:

«ԱՐՏԱՇԵՍ ՊՐՈՋԵԿՏ» ՍՊԸ

ՊԵՏԱԿԱՆ ԼԻՑԵՆԶԻԱ` 14540
ՀՀ, 0033, ԵՐԵՎԱՆ, Վ. ՀԱՄԲԱՐՁՈՒՄՅԱՆ 12-8
ՀԵՌ. ; (+37410) 264571

ԸՆԴՀԱՆՈՒՐ ԾԱՆՈԹՈՒԹՅՈՒՆՆԵՐ:

No.	Բացատրություն	Ամսաթիվ

ՓՈՓՈԽՈՒԹՅՈՒՆՆԵՐ

ԳԾԱԳՐԻ ԱՆՎԱՆՈՒՄԸ

ԼՈՒՍԱՏՈՒՆԵՐԻ ՈՒՂՂՈՐԴԻՉԻ ԱՄՐԱՑՄԱՆ ՀԱՆԳՈՒՅՑՆԵՐ

ՆԱԽԱԳԾԱՅԻՆ ՓՈՒԼ

ԱՇԽԱՏԱՆՔԱՅԻՆ ՆԱԽԱԳԻԾ

ԳԾԱԳՐԻ ՀԱՄԱՐԸ	ԱՄՍԱԹԻՎ 31.07.2015
A7-06	ՆԱԽ. ՀԱՄԱՐԸ 048-15
	ՄԱՍՇՏԱԲ 1:5
ՆԳՃ Ի. ՆԵՐՍԻՍՅԱՆ	

All drawings and written material appearing herein constitute original and unpublished work of the Architect and may not be used or disclosed without prior written consent of the Architects.

Copyright 2015 NST Architects

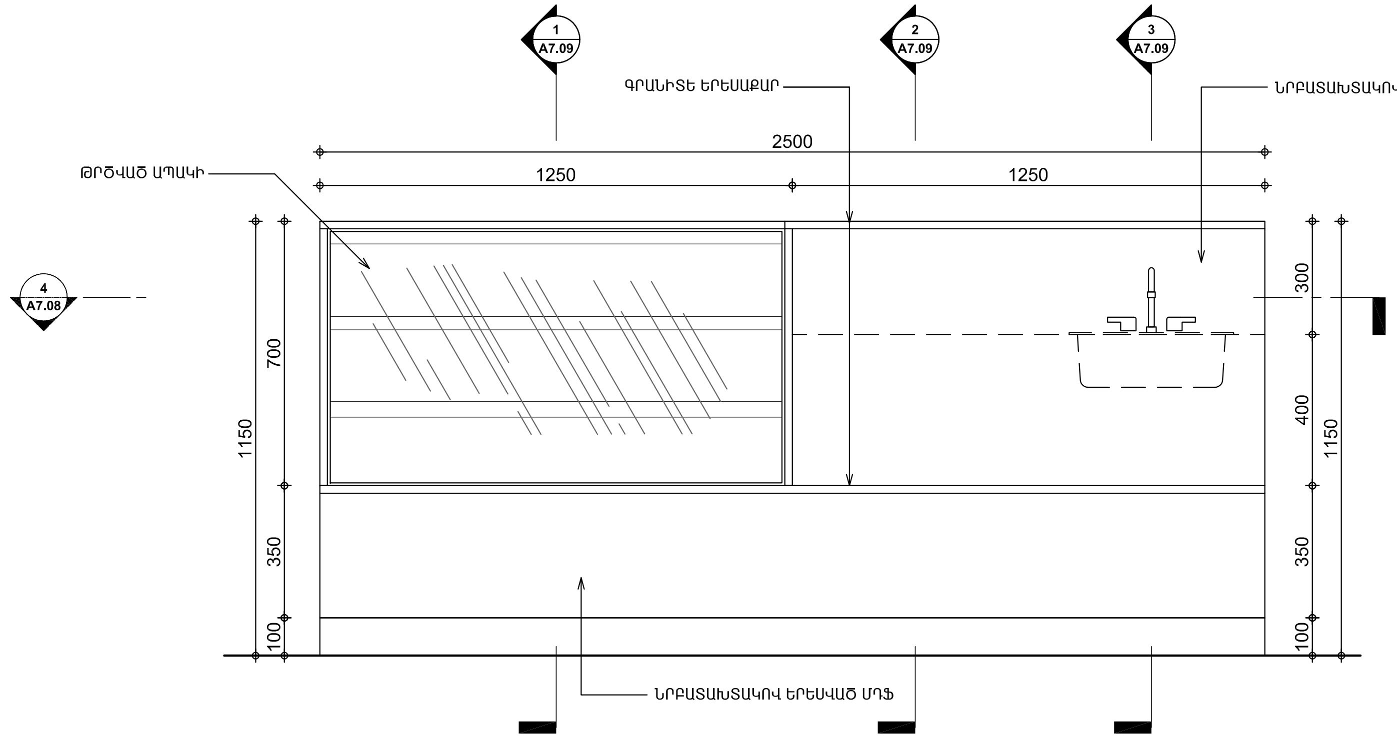

2 ՏԵՍՔ ԴԻՄԱՑԻՑ 1:20

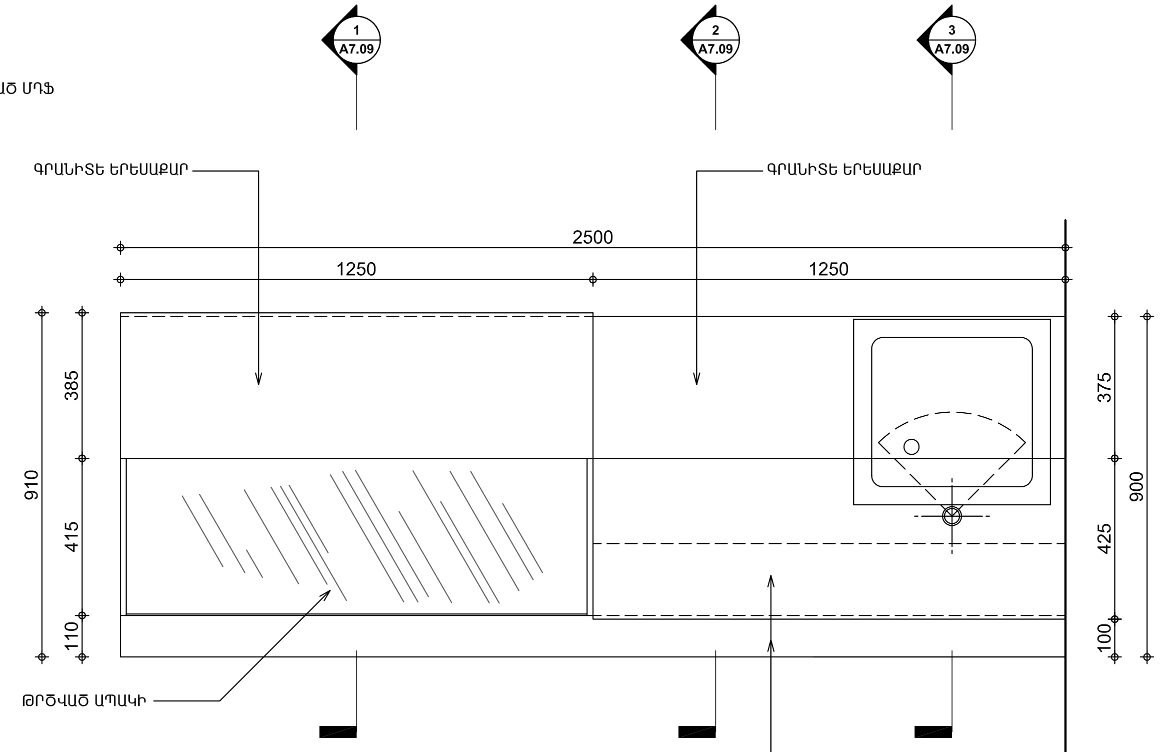

1 ՀԱՏԱԿԱԳԻԾ 1:20

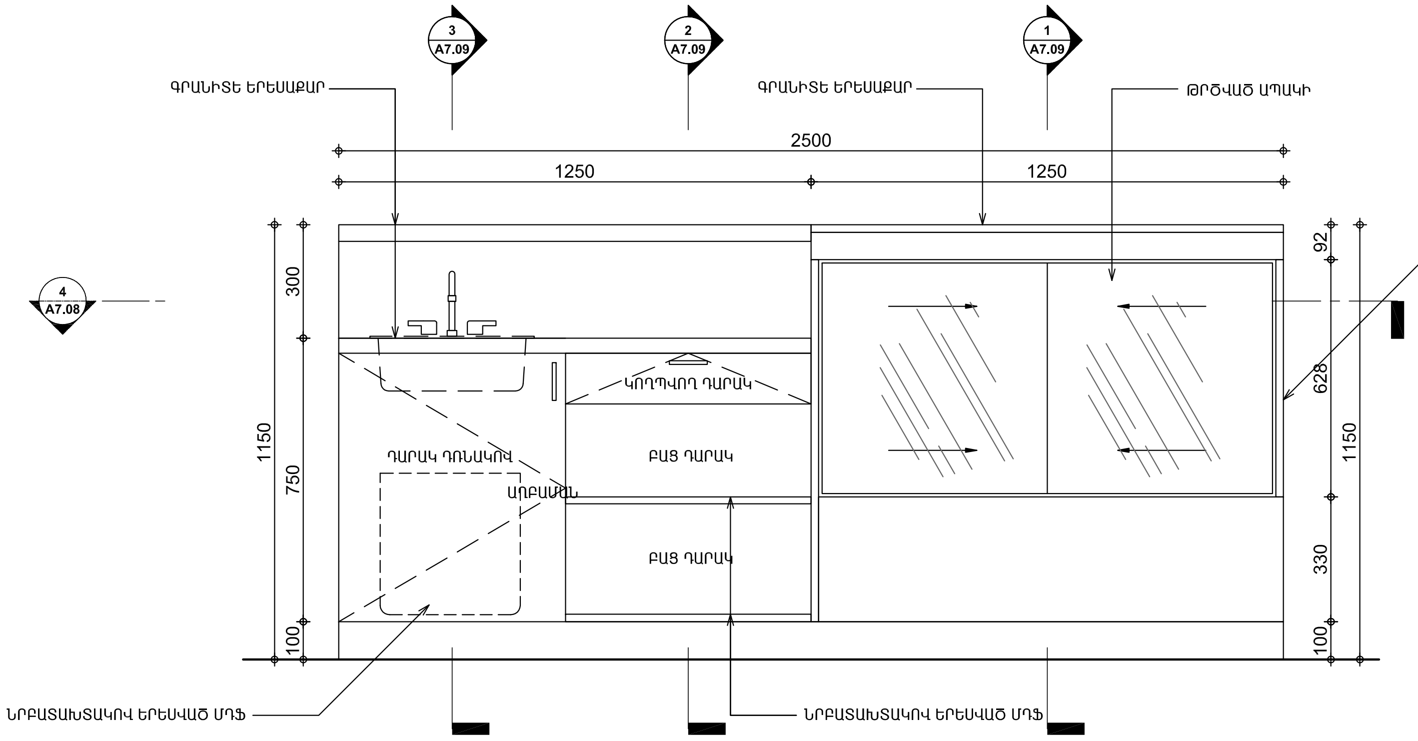

3 ՏԵՍՔ ԵՏԵՎԻՑ 1:20

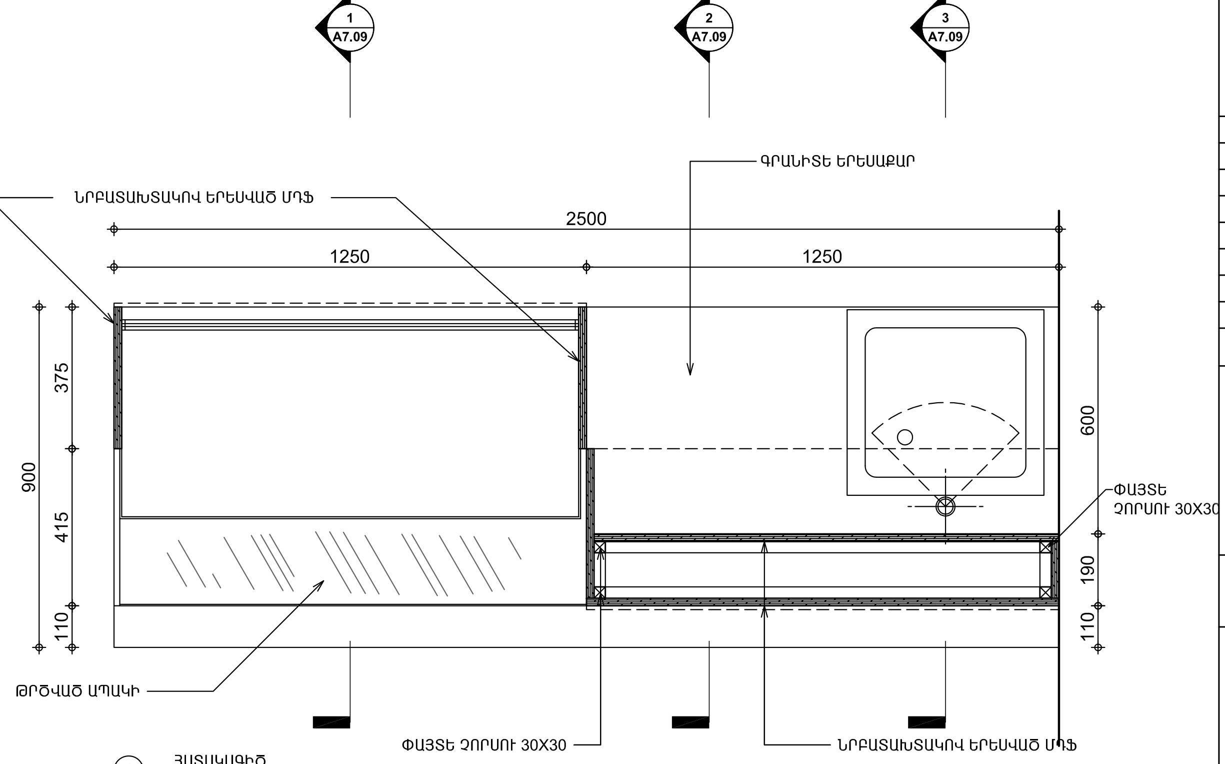

1 ՀԱՏԱԿԱԳԻԾ 1:20

ՀՀ ՔԱՂԱՔԱՇԻՆՈՒԹՅԱՆ ՆԱԽԱՐԱՐՈՒԹՅԱՆ «ՔԱՂԱՔԱՇԻՆԱԿԱՆ ԾՐԱԳՐԵՐԻ ԻՐԱԿԱՆԱՑՄԱՆ ԳՐԱՍԵՆՅԱԿ»

ՄԱՐՏԻՐՈՍ ՍԱՐՅԱՆԻ ՏՈՒՆ-ԹԱՆԳԱՐԱՆԻ ՎԵՐԱԿԱՌՈՒՑՈՒՄ

2-ՐԴ ՓՈՒԼ

ՀԱՅԱՍՏԱՆԻ ՀԱՆՐԱՊԵՏՈՒԹՅՈՒՆ, ԵՐԵՎԱՆ, ՍԱՐՅԱՆ Փ., 3

ՆԱԽԱԳԾԻ ՃԱՐՏԱՐԱՊԵՏ

NST architects

«ՆՍԹ Արքիթեքչուր Ստուդիո» ՍՊԸ

ՊԵՏԱԿԱՆ ԼԻՑԵՆԶԻԱ՝ 12889
ՀՀ, 0010, ԵՐԵՎԱՆ, ՏՊԱԳՐԻՉՆԵՐԻ Փ. 8-23
ՀԵՌ. ; (+37460) 527327
www. nstarchitects.am

ԻՆԺԵՆԵՐԱԿԱՆ ՀԱՄԱԿԱՐԳԵՐԻ ՆԱԽԱԳԾՈՂ:

«ԱՐՏԱՇԵՍ ՊՐՈՋԵԿՏ» ՍՊԸ

ՊԵՏԱԿԱՆ ԼԻՑԵՆԶԻԱ՝ 14540
ՀՀ, 0033, ԵՐԵՎԱՆ, Վ. ՀԱՄԲԱՐՁՈՒՄՅԱՆ 12-8
ՀԵՌ. ; (+37410) 264571

ԸՆԴՀԱՆՈՒՐ ԾԱՆՈԹՈՒԹՅՈՒՆՆԵՐ:

No.	Բացատրություն	Ամսաթիվ

ՓՈՓՈԽՈՒԹՅՈՒՆՆԵՐ

ԳԾԱԳՐԻ ԱՆՎԱՆՈՒՄԸ

ԲԱՐ-ՍՐՃԱՐԱՆԻ, ՎԱՃԱՌՔԻ ԿԱՆԳՆԱԿ ՍԵՂԱՆԻ ՄԱՆՐԱՄԱՍՆ ԳԾԱԳՐԵՐ

ՆԱԽԱԳԾԱՅԻՆ ՓՈՒԼ

ԱՇԽԱՏԱՆՔԱՅԻՆ ՆԱԽԱԳԻԾ

ԳԾԱԳՐԻ ՀԱՄԱՐԸ	
A7-08	ԱՄՍԱԹԻՎ 31.07.2015
	ՆԱԽ. ՀԱՄԱՐԸ 048-15
	ՄԱՍՇՏԱԲ 1:20
ՆԳՃ Ի. ՆԵՐՍԻՍՅԱՆ	

All drawings and written material appearing herein constitute original and unpublished work of the Architect and may not be used or disclosed without prior written consent of the Architects.

Copyright 2015 NST Architects

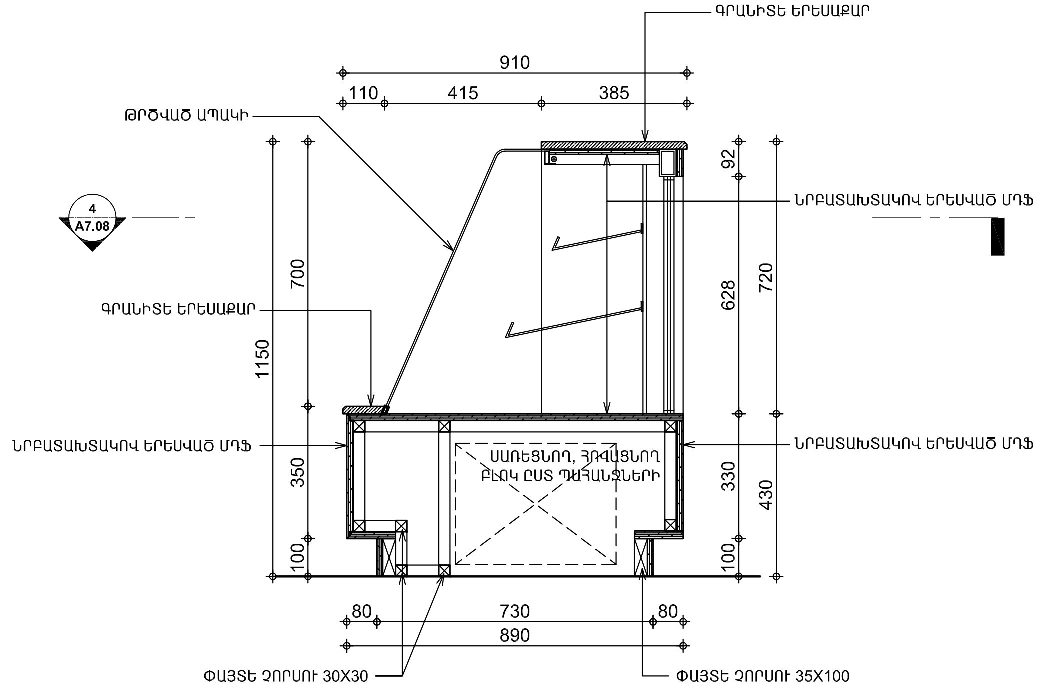

4 ՀԱՏՎԱԾՔ 1 1:20

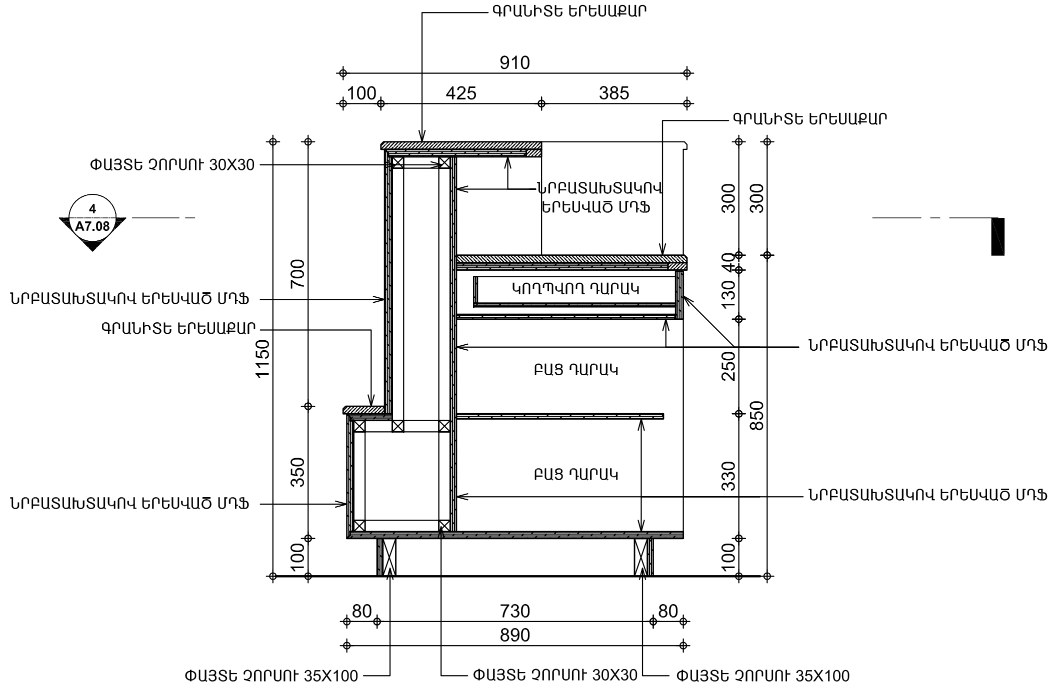

5 ՀԱՏՎԱԾՔ 1 1:20

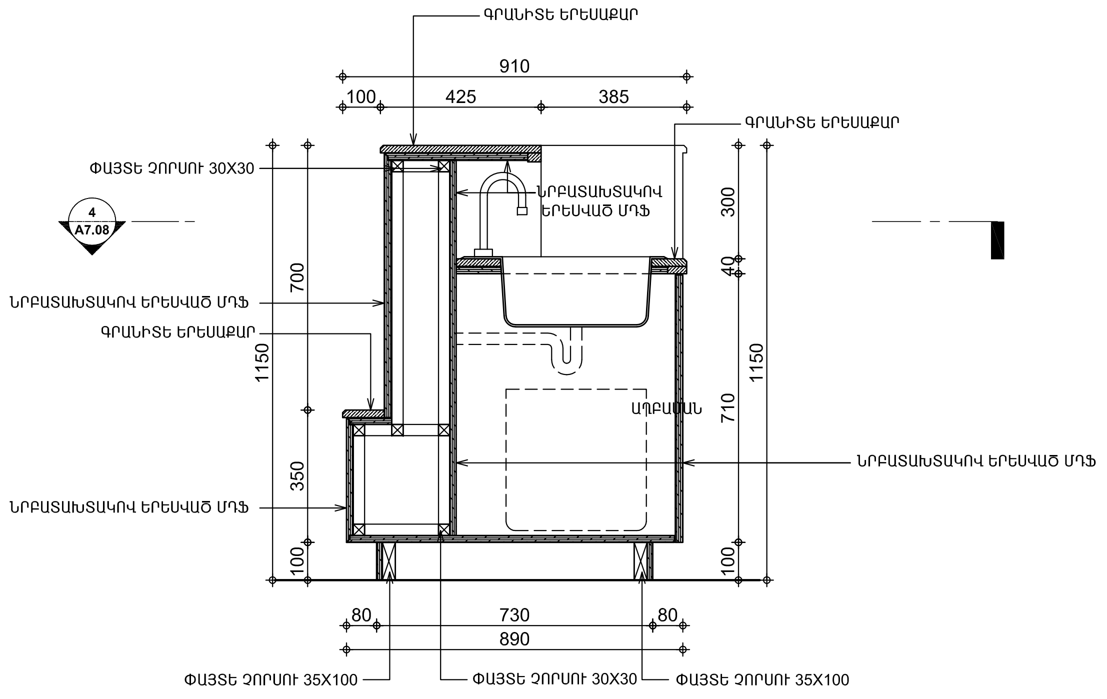

6 ՀԱՏՎԱԾՔ 1 1:20

ՀՀ ՔԱՂԱՔԱՇԻՆՈՒԹՅԱՆ ՆԱԽԱՐԱՐՈՒԹՅԱՆ «ՔԱՂԱՔԱՇԻՆԱԿԱՆ ԾՐԱԳՐԵՐԻ ԻՐԱԿԱՆԱՑՄԱՆ ԳՐԱՍԵՆՅԱԿ»

ՄԱՐՏԻՐՈՍ ՍԱՐՅԱՆԻ ՏՈՒՆ-ԹԱՆԳԱՐԱՆԻ ՎԵՐԱԿԱՌՈՒՑՈՒՄ

2-ՐԴ ՓՈՒԼ

ՀԱՅԱՍՏԱՆԻ ՀԱՆՐԱՊԵՏՈՒԹՅՈՒՆ, ԵՐԵՎԱՆ, ՍԱՐՅԱՆ Փ., 3

ՆԱԽԱԳԾԻ ՃԱՐՏԱՐԱՊԵՏ

NST architects

«ՆՍԹ Արքիթեքչուր Ստուդիո» ՍՊԸ
ՊԵՏԱԿԱՆ ԼԻՑԵՆԶԻԱ` 12889
ՀՀ, 0010, ԵՐԵՎԱՆ, ՏԻԳՐԱՆ ՄԵԾԻ Փ. 8-23
ՀԵՌ. ; (+37460) 527327
www. nstarchitects.am

ԻՆԺԵՆԵՐԱԿԱՆ ՀԱՄԱԿԱՐԳԵՐԻ ՆԱԽԱԳԾՈՂ:
«ԱՐՏԱՇԵՍ ՊՐՈՋԵԿՏ» ՍՊԸ
ՊԵՏԱԿԱՆ ԼԻՑԵՆԶԻԱ` 14540
ՀՀ, 0033, ԵՐԵՎԱՆ, Վ. ՀԱՄԲԱՐՁՈՒՄՅԱՆ 12-8
ՀԵՌ. ; (+37410) 264571

ԸՆԴՀԱՆՈՒՐ ԾԱՆՈԹՈՒԹՅՈՒՆՆԵՐ:

No.	Բացատրություն	Ամսաթիվ

ՓՈՓՈԽՈՒԹՅՈՒՆՆԵՐ

ԳԾԱԳՐԻ ԱՆՎԱՆՈՒՄԸ

ԲԱՐ-ՍՐՃԱՐԱՆԻ, ՎԱՃԱՌՔԻ ԿԱՆԳՆԱԿ ՍԵՂԱՆԻ ԿՏՐՎԱԾՔՆԵՐ 1-1; 2-2; 3-3

ՆԱԽԱԳԾԱՅԻՆ ՓՈՒԼ
ԱՇԽԱՏԱՆՔԱՅԻՆ ՆԱԽԱԳԻԾ

ԳԾԱԳՐԻ ՀԱՄԱՐԸ	
A7-09	ԱՄՍԱԹԻՎ 31.07.2015
	ՆԱԽ. ՀԱՄԱՐԸ 048-15
	ՄԱՍՇՏԱԲ 1:20
ՆԳՃ Ի. ՆԵՐՍԻՍՅԱՆ	

All drawings and written material appearing herein constitute original and unpublished work of the Architect and may not be used or disclosed without prior written consent of the Architects.

Copyright 2015 NST Architects

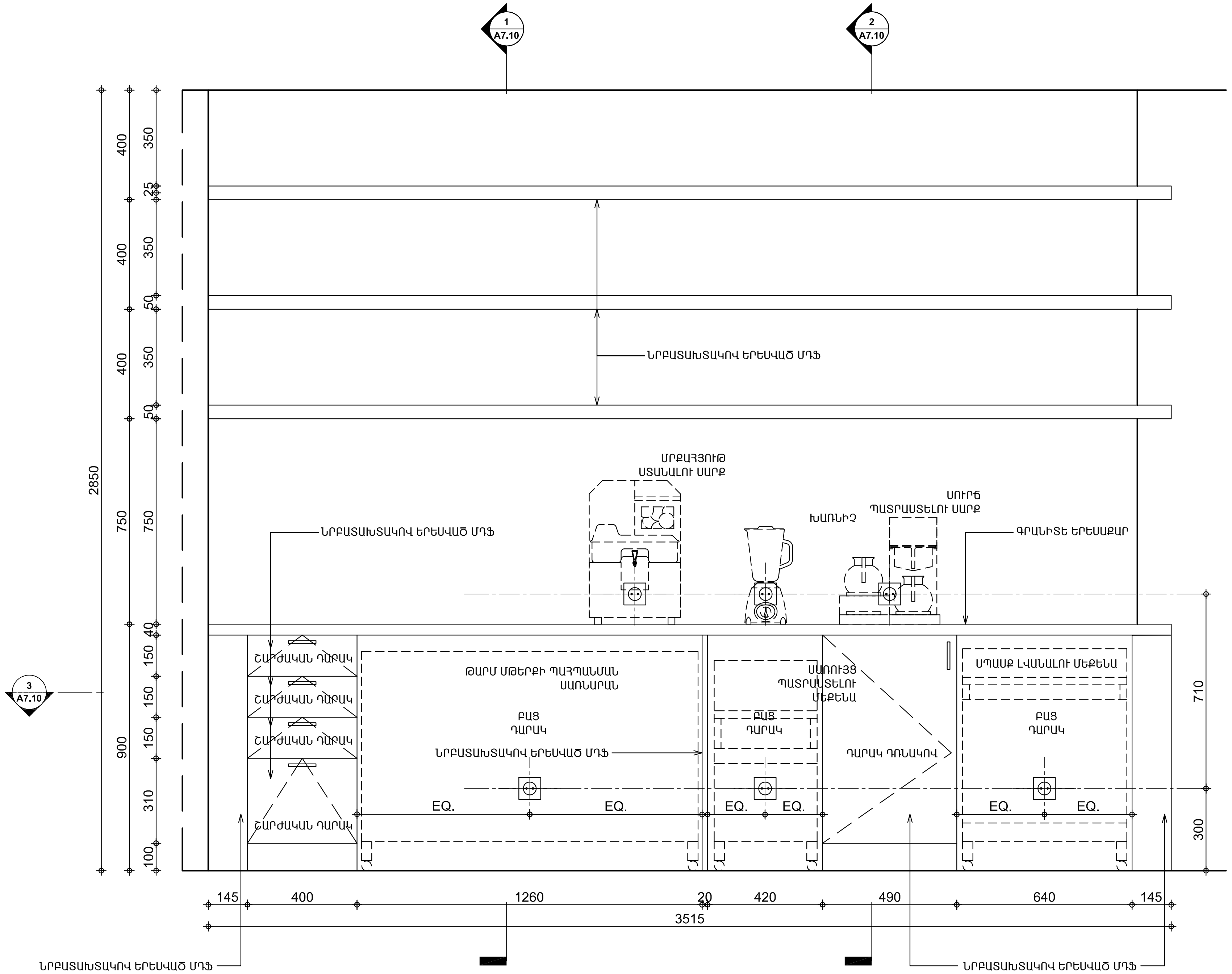

1 ՏԵՍՔ ԴԻՄԱՑԻՑ 1:20

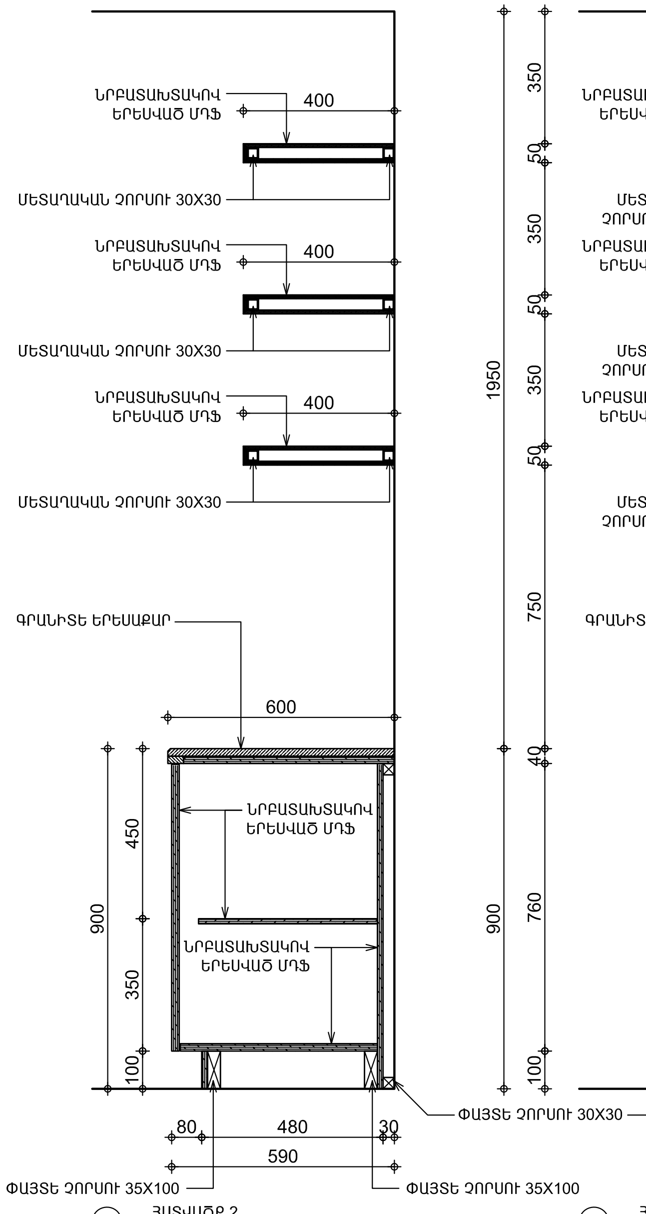

3 ՀԱՏՎԱԾՔ 2 1:20

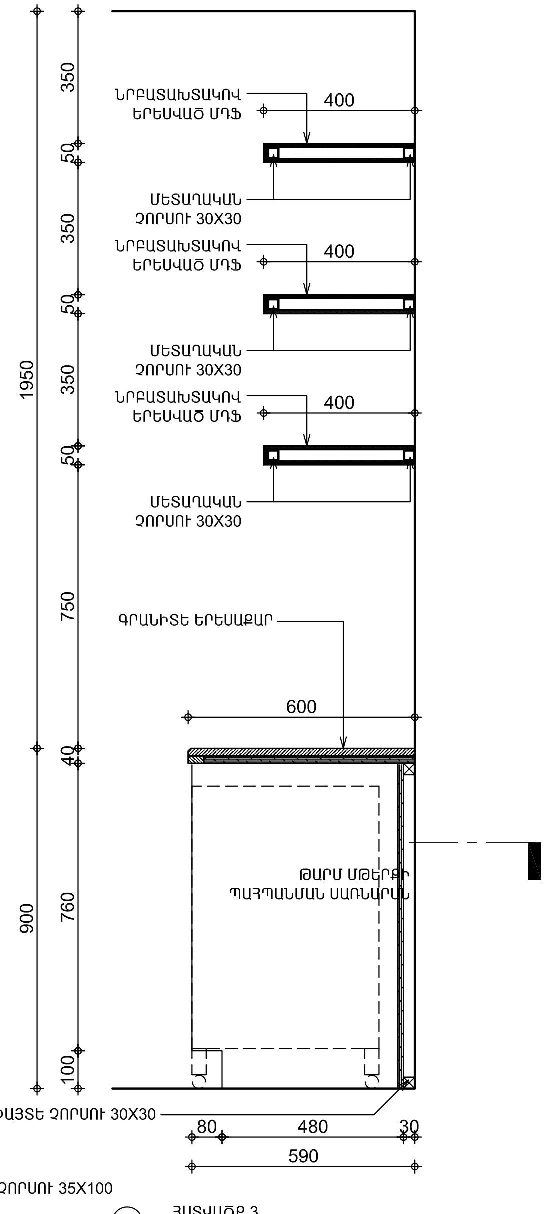

4 ՀԱՏՎԱԾՔ 3 1:20

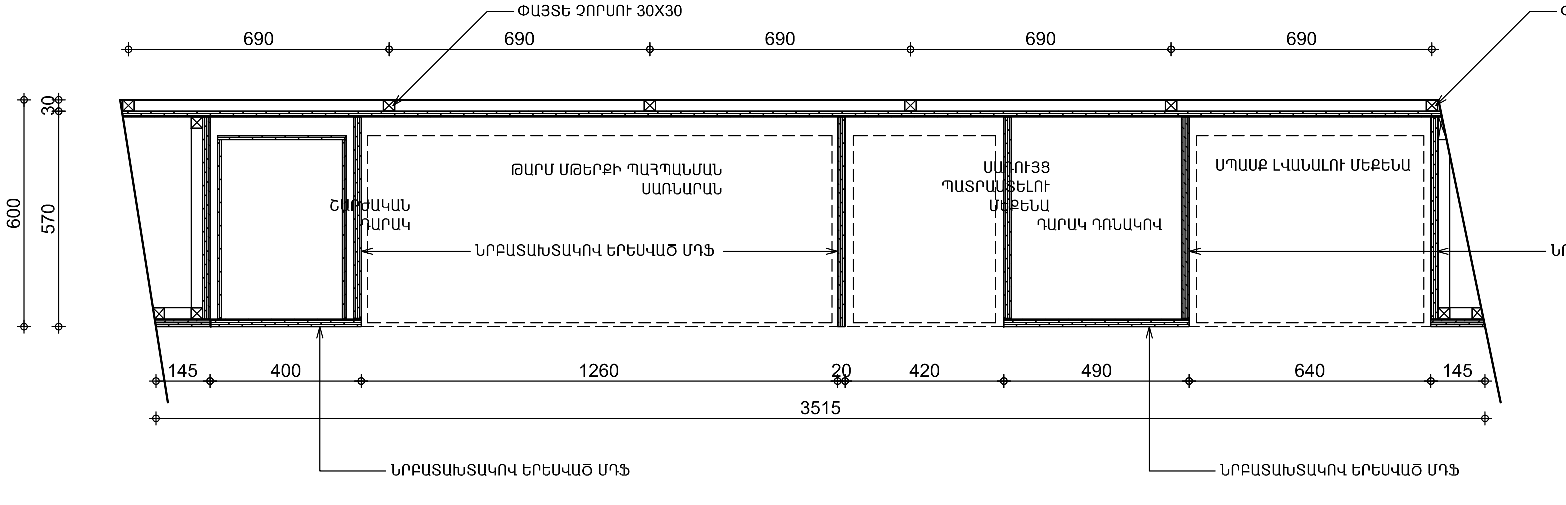

2 ՀԱՏՎԱԾՔ 3 1:20

ՀՀ ՔԱՂԱՔԱՇԻՆՈՒԹՅԱՆ ՆԱԽԱՐԱՐՈՒԹՅԱՆ «ՔԱՂԱՔԱՇԻՆԱԿԱՆ ԾՐԱԳՐԵՐԻ ԻՐԱԿԱՆԱՑՄԱՆ ԳՐԱՍԵՆՅԱԿ»

ՄԱՐՏԻՐՈՍ ՍԱՐՅԱՆԻ ՏՈՒՆ-ԹԱՆԳԱՐԱՆԻ ՎԵՐԱԿԱՌՈՒՑՈՒՄ

2-ՐԴ ՓՈՒԼ

ՀԱՅԱՍՏԱՆԻ ՀԱՆՐԱՊԵՏՈՒԹՅՈՒՆ, ԵՐԵՎԱՆ, ՍԱՐՅԱՆ Փ., 3

ՆԱԽԱԳԾԻ ՃԱՐՏԱՐԱՊԵՏ

NST architects

«ՆՍԹ Արքիթեքչուր Ստուդիո» ՍՊԸ

ՊԵՏԱԿԱՆ ԼԻՑԵՆԶԻԱ՝ 12889
ՀՀ, 0010, ԵՐԵՎԱՆ, ՏՊԱԳՐԻՉՆԵՐԻ Փ. 8-23
ՀԵՌ. ; (+37460) 527327
www. nstarchitects.am

ԻՆԺԵՆԵՐԱԿԱՆ ՀԱՄԱԿԱՐԳԵՐԻ ՆԱԽԱԳԾՈՂ:

«ԱՐՏԱՇԵՍ ՊՐՈՋԵԿՏ» ՍՊԸ

ՊԵՏԱԿԱՆ ԼԻՑԵՆԶԻԱ՝ 14540
ՀՀ, 0033, ԵՐԵՎԱՆ, Վ. ՀԱՄԲԱՐՁՈՒՄՅԱՆ 12-8
ՀԵՌ. ; (+37410) 264571

ԸՆԴՀԱՆՈՒՐ ԾԱՆՈԹՈՒԹՅՈՒՆՆԵՐ:

No.	Բացատրություն	Ամսաթիվ

ՓՈՓՈԽՈՒԹՅՈՒՆՆԵՐ

ԳԾԱԳՐԻ ԱՆՎԱՆՈՒՄԸ

ԲԱՐ-ՍՐՃԱՐԱՆԻ ՊԱՀԱՐԱՆԻ ՄԱՆՐԱՄԱՍՆ ԳԾԱԳՐԵՐ

ՆԱԽԱԳԾԱՅԻՆ ՓՈՒԼ

ԱՇԽԱՏԱՆՔԱՅԻՆ ՆԱԽԱԳԻԾ

ԳԾԱԳՐԻ ՀԱՄԱՐԸ	ԱՄՍԱԹԻՎ 31.07.2015
A7-10	ՆԱԽ. ՀԱՄԱՐԸ 048-15
	ՄԱՍՇՏԱԲ 1:20
ՆԳՃ Ի. ՆԵՐՍԻՍՅԱՆ	

All drawings and written material appearing herein constitute original and unpublished work of the Architect and may not be used or disclosed without prior written consent of the Architects.

Copyright 2015 NST Architects

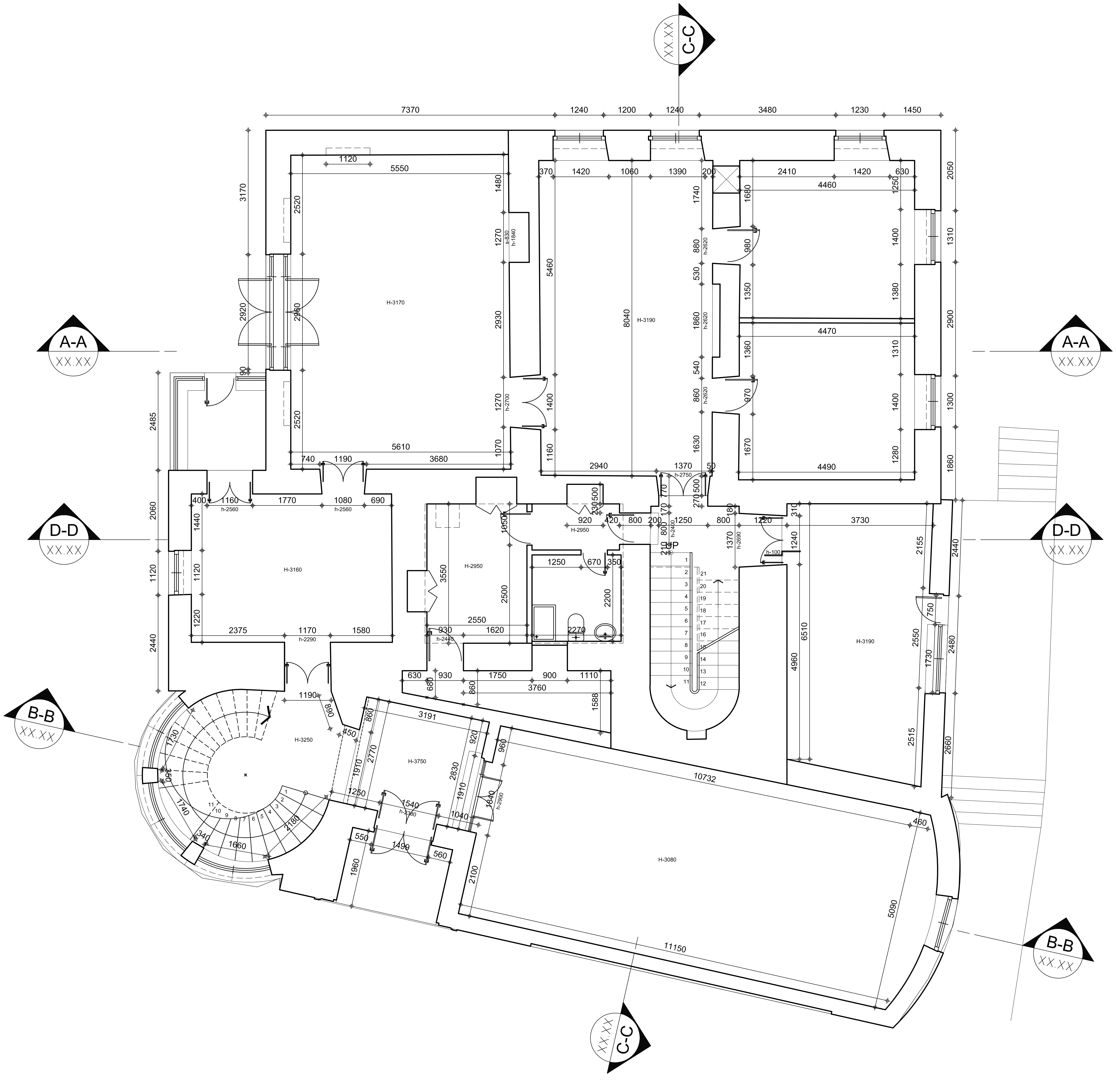

ՀՀ ՔԱՂԱՔԱՇԻՆՈՒԹՅԱՆ ՆԱԽԱՐԱՐՈՒԹՅԱՆ «ՔԱՂԱՔԱՇԻՆԱԿԱՆ ԾՐԱԳՐԵՐԻ ԻՐԱԿԱՆԱՑՄԱՆ ԳՐԱՍԵՆՅԱԿ»

ՄԱՐՏԻՐՈՍ ՍԱՐՅԱՆԻ ՏՈՒՆ-ԹԱՆԳԱՐԱՆԻ ՎԵՐԱԿԱՌՈՒՑՈՒՄ

2-ՐԴ ՓՈՒԼ

ՀԱՅԱՍՏԱՆԻ ՀԱՆՐԱՊԵՏՈՒԹՅՈՒՆ,
ԵՐԵՎԱՆ, ՍԱՐՅԱՆ Փ., 3

ՆԱԽԱԳԾԻ ՃԱՐՏԱՐԱՊԵՏ

NST architects

«ՆՍԹ Արքիթեքչուր Ստուդիո» ՍՊԸ

ՊԵՏԱԿԱՆ ԼԻՑԵՆԶԻԱ՝ 12889
ՀՀ, 0010, ԵՐԵՎԱՆ, ՏՊԱԳՐԻՉՆԵՐԻ Փ. 8-23
ՀԵՌ. ; (+37460) 527327
www. nstarchitects.am

ԻՆԺԵՆԵՐԱԿԱՆ ՀԱՄԱԿԱՐԳԵՐԻ ՆԱԽԱԳԾՈՂ:

«ԱՐՏԱՇԵՍ ՊՐՈՋԵԿՏ» ՍՊԸ

ՊԵՏԱԿԱՆ ԼԻՑԵՆԶԻԱ՝ 14540
ՀՀ, 0033, ԵՐԵՎԱՆ, Վ. ՀԱՄԲԱՐՁՈՒՄՅԱՆ 12-8
ՀԵՌ. ; (+37410) 264571

ԸՆԴՀԱՆՈՒՐ ԾԱՆՈԹՈՒԹՅՈՒՆՆԵՐ:

No.	Բացատրություն	Ամսաթիվ

ՓՈՓՈԽՈՒԹՅՈՒՆՆԵՐ

ԳԾԱԳՐԻ ԱՆՎԱՆՈՒՄԸ

1-ԻՆ ՀԱՐԿԻ ՀԱՏԱԿԱԳԻԾ
ՆԻՇ՝ ±0.000

ՆԱԽԱԳԾԱՅԻՆ ՓՈՒԼ

ԱՇԽԱՏԱՆՔԱՅԻՆ ՆԱԽԱԳԻԾ

ԳԾԱԳՐԻ ՀԱՄԱՐԸ	ԱՄՍԱԹԻՎ 31.07.2015
A8-01	ՆԱԽ. ՀԱՄԱՐԸ 048-15
	ՄԱՍՇՏԱԲ 1:100
ՆԳճ Ի. ՆԵՐՍԻՍՅԱՆ	

All drawings and written material appearing herein constitute original and unpublished work of the Architect and may not be used or disclosed without prior written consent of the Architects.

Copyright 2015 NST Architects

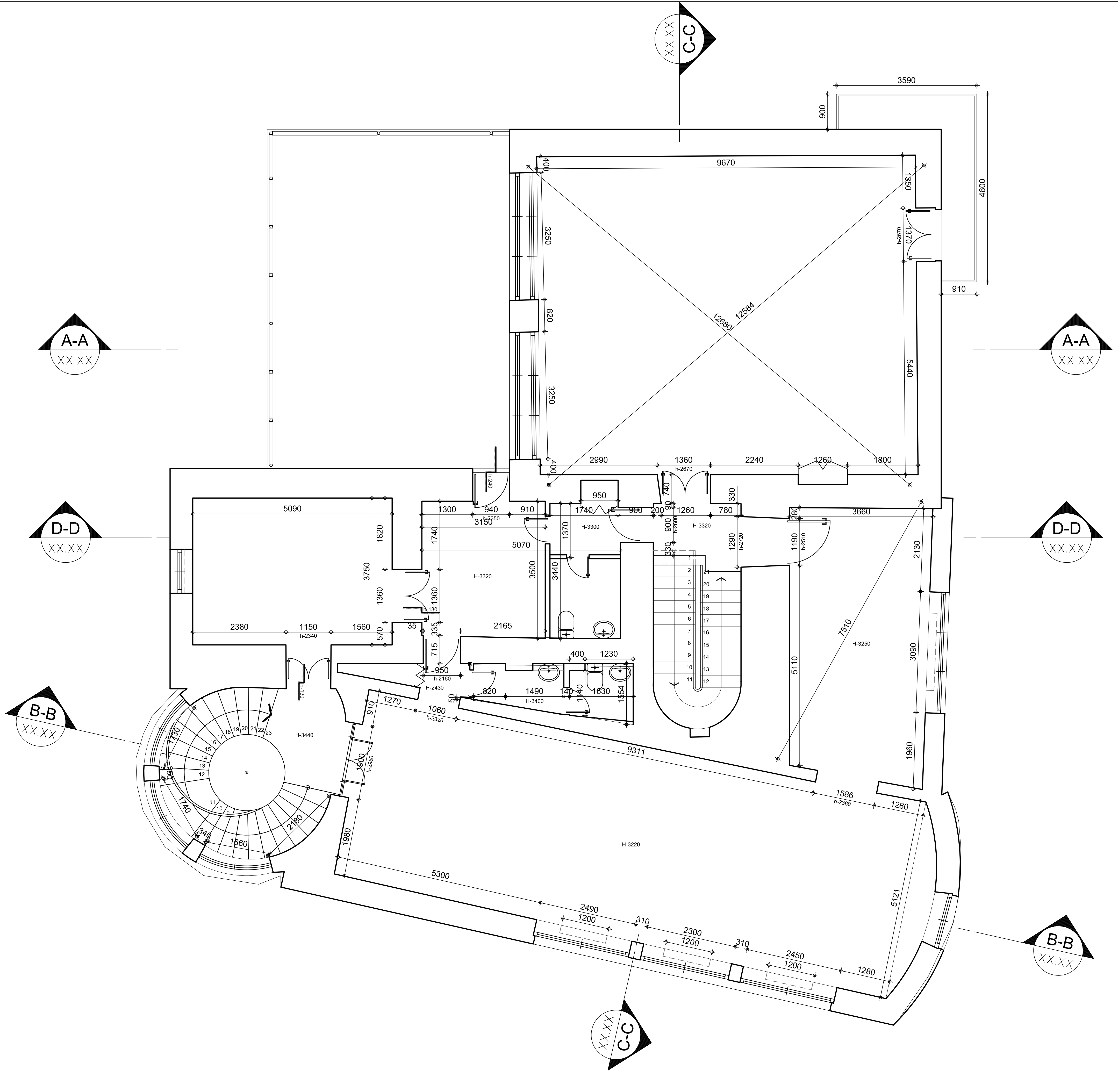

ՀՀ ՔԱՂԱՔԱՇԻՆՈՒԹՅԱՆ ՆԱԽԱՐԱՐՈՒԹՅԱՆ «ՔԱՂԱՔԱՇԻՆԱԿԱՆ ԾՐԱԳՐԵՐԻ ԻՐԱԿԱՆԱՑՄԱՆ ԳՐԱՍԵՆՅԱԿ»

ՄԱՐՏԻՐՈՍ ՍԱՐՅԱՆԻ ՏՈՒՆ-ԹԱՆԳԱՐԱՆԻ ՎԵՐԱԿԱՌՈՒՑՈՒՄ

2-ՐԴ ՓՈՒԼ

ՀԱՅԱՍՏԱՆԻ ՀԱՆՐԱՊԵՏՈՒԹՅՈՒՆ,
ԵՐԵՎԱՆ, ՍԱՐՅԱՆ Փ., 3

ՆԱԽԱԳԾԻ ՃԱՐՏԱՐԱՊԵՏ

NST architects

«ՆՍԹ Արքիթեքչուր Ստուդիո» ՍՊԸ

ՊԵՏԱԿԱՆ ԼԻՑԵՆԶԻԱ՝ 12889
ՀՀ, 0010, ԵՐԵՎԱՆ, ՏՊԱԳՐԻՉՆԵՐԻ Փ. 8-23
ՀԵՌ. ; (+37460) 527327
www. nstarchitects.am

ԻՆԺԵՆԵՐԱԿԱՆ ՀԱՄԱԿԱՐԳԵՐԻ ՆԱԽԱԳԾՈՂ:

«ԱՐՏԱՇԵՍ ՊՐՈՋԵԿՏ» ՍՊԸ

ՊԵՏԱԿԱՆ ԼԻՑԵՆԶԻԱ՝ 14540
ՀՀ, 0033, ԵՐԵՎԱՆ, Վ. ՀԱՄԲԱՐՁՈՒՄՅԱՆ 12-8
ՀԵՌ. ; (+37410) 264571

ԸՆԴՀԱՆՈՒՐ ԾԱՆՈԹՈՒԹՅՈՒՆՆԵՐ:

No.	Բացատրություն	Ամսաթիվ

ՓՈՓՈԽՈՒԹՅՈՒՆՆԵՐ

ԳԾԱԳՐԻ ԱՆՎԱՆՈՒՄԸ
2-ՐԴ ՀԱՐԿԻ ՀԱՏԱԿԱԳԻԾ
ՆԻՇ՝ +3.500

ՆԱԽԱԳԾԱՅԻՆ ՓՈՒԼ
ԱՇԽԱՏԱՆՔԱՅԻՆ ՆԱԽԱԳԻԾ

ԳԾԱԳՐԻ ՀԱՄԱՐԸ	ԱՄՍԱԹԻՎ 31.07.2015
A8-02	ՆԱԽ. ՀԱՄԱՐԸ 048-15
	ՄԱՍՇՏԱԲ 1:100
ՆԳՃ Ի. ՆԵՐՍԻՍՅԱՆ	

All drawings and written material appearing herein constitute original and unpublished work of the Architect and may not be used or disclosed without prior written consent of the Architects.

Copyright 2015 NST Architects

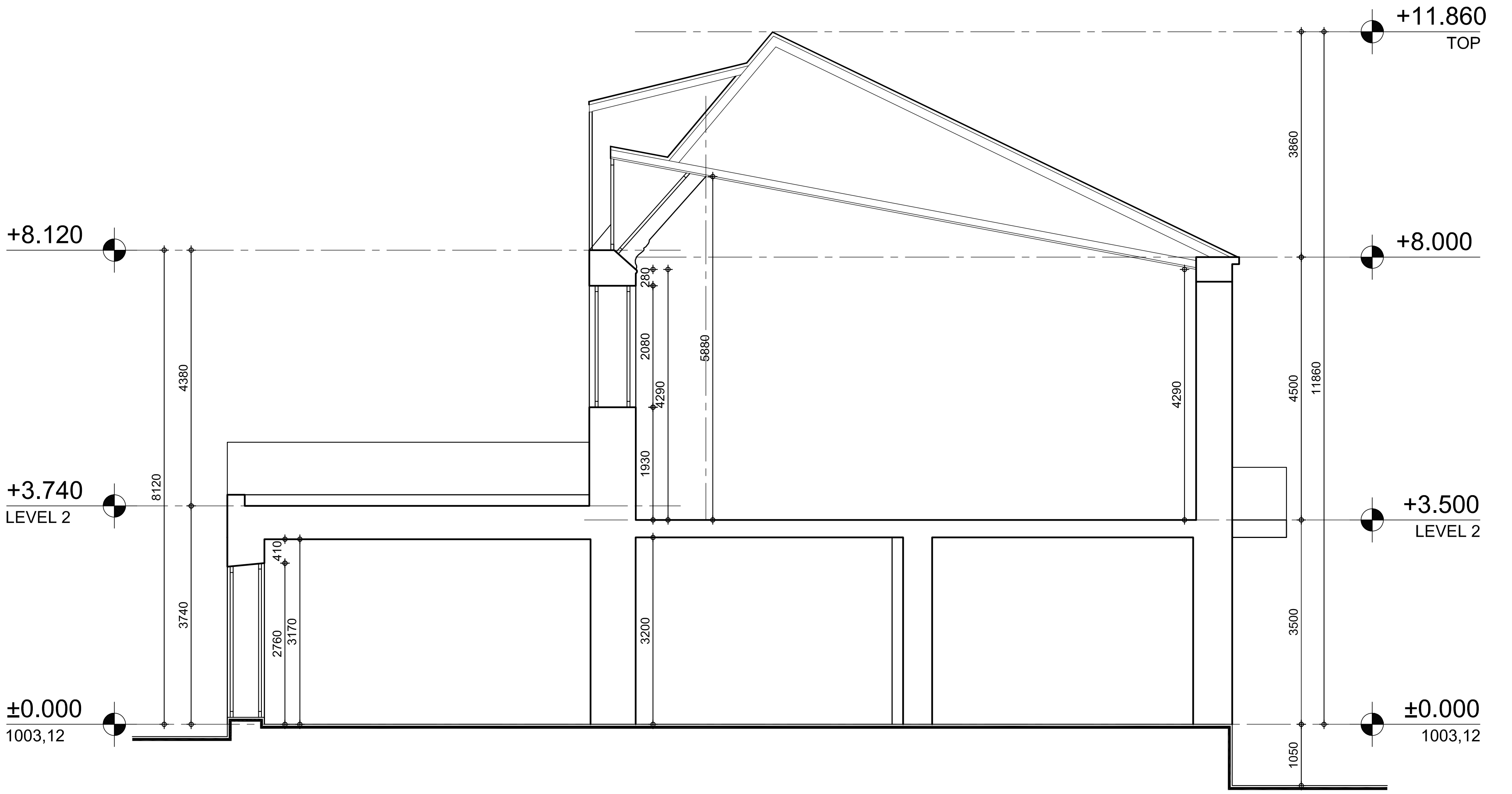

ՀՀ ՔԱՂԱՔԱՇԻՆՈՒԹՅԱՆ ՆԱԽԱՐԱՐՈՒԹՅԱՆ «ՔԱՂԱՔԱՇԻՆԱԿԱՆ ԾՐԱԳՐԵՐԻ ԻՐԱԿԱՆԱՑՄԱՆ ԳՐԱՍԵՆՅԱԿ»

ՄԱՐՏԻՐՈՍ ՍԱՐՅԱՆԻ ՏՈՒՆ-ԹԱՆԳԱՐԱՆԻ ՎԵՐԱԿԱՌՈՒՑՈՒՄ

2-ՐԴ ՓՈՒԼ

ՀԱՅԱՍՏԱՆԻ ՀԱՆՐԱՊԵՏՈՒԹՅՈՒՆ, ԵՐԵՎԱՆ, ՍԱՐՅԱՆ Փ., 3

ՆԱԽԱԳԾԻ ՃԱՐՏԱՐԱՊԵՏ

NST architects

«ՆՍԹ Արքիթեքչուր Ստուդիո» ՍՊԸ

ՊԵՏԱԿԱՆ ԼԻՑԵՆԶԻԱ՝ 12889
ՀՀ, 0010, ԵՐԵՎԱՆ, ՏՊԱԳՐԻՉՆԵՐԻ Փ. 8-23
ՀԵՌ. ; (+37460) 527327
www. nstarchitects.am

ԻՆԺԵՆԵՐԱԿԱՆ ՀԱՄԱԿԱՐԳԵՐԻ ՆԱԽԱԳԾՈՂ:

«ԱՐՏԱՇԵՍ ՊՐՈՋԵԿՏ» ՍՊԸ

ՊԵՏԱԿԱՆ ԼԻՑԵՆԶԻԱ՝ 14540
ՀՀ, 0033, ԵՐԵՎԱՆ, Վ. ՀԱՄԲԱՐՁՈՒՄՅԱՆ 12-8
ՀԵՌ. ; (+37410) 264571

ԸՆԴՀԱՆՈՒՐ ԾԱՆՈԹՈՒԹՅՈՒՆՆԵՐ:

No.	Բացատրություն	Ամսաթիվ

ՓՈՓՈԽՈՒԹՅՈՒՆՆԵՐ

ԳԾԱԳՐԻ ԱՆՎԱՆՈՒՄԸ

ԿՏՐՎԱԾՔ "A-A"

ՆԱԽԱԳԾԱՅԻՆ ՓՈՒԼ

ԱՇԽԱՏԱՆՔԱՅԻՆ ՆԱԽԱԳԻԾ

ԳԾԱԳՐԻ ՀԱՄԱՐԸ	ԱՄՍԱԹԻՎ 31.07.2015
A8-03	ՆԱԽ. ՀԱՄԱՐԸ 048-15
	ՄԱՍՇՏԱԲ 1:100
ՆԳՃ Ի. ՆԵՐՍԻՍՅԱՆ	

All drawings and written material appearing herein constitute original and unpublished work of the Architect and may not be used or disclosed without prior written consent of the Architects.

Copyright 2015 NST Architects

	ԹԵՐԹԵՐԻ ԱՆՎԱՆՈՒՄԸ		
1	ԱՆՎԱՆԱԹԵՐԹ	**ԵԿ-1**	
2	ԲՈՒՖԵՏ - ՍՐՃԱՐԱՆԻ ՈՒԺԵՂԱՑՄԱՆ ՀԱՏԱԿԱԳԻԾ	ԵԿ-2	
3	ՈՒԺԵՂԱՑՄԱՆ ՀԱՏԱԿԱԳԻԾ	ԵԿ-3	
4	ԿՏՐՎԱԾՔՆԵՐ	ԵԿ-4	
5	ՆԵՐԴԻՐ ԷԼԵՄԵՆՏՆԵՐ ՆԷ-1,2	ԵԿ-5	
6	ՄԵՏԱՂԱԿԱՆ ԾԱԾԿԻ ՀԱՏԱԿԱԳԻԾ	ԵԿ-6	
7	ՄԵՏԱՂԱԿԱՆ ՍՅՈՒՆԵՐ	ԵԿ-7	
8	ՄԵՏԱՂԱԿԱՆ ԾԱԾԿԻ ԿՏՐՎԱԾՔ	ԵԿ-8	
9	ՊԱՐԱՊԵՏ ԿՏՐՎԱԾՔՆԵՐ	ԵԿ-9	

1. ՆԱԽԱԳԾԻ ԿՈՆՍՏՐՈՒԿՏՈՐԱԿԱՆ ՄԱՍԸ ԿԱՏԱՐՎԱԾ Է ՃԱՐՏԱՐԱՊԵՏԱԿԱՆ ԱՌԱՋԱԴՐԱՆՔԻ ՀԻՄԱՆ ՎՐԱ, ՀԱՄԱՁԱՅՆ ՀԱՅԱՍՏԱՆԻ ՀԱՆՐԱՊԵՏՈՒԹՅՈՒՆՈՒՄ ԳՈՐԾՈՂ ՇԻՆԱՐԱՐԱԿԱՆ ՆՈՐՄԱՆԵՐԻ ԵՎ ԿԱՆՈՆՆԵՐԻ:
2. 0.000 ՆԻՇԸ ՊԱՅՄԱՆԱԿԱՆՈՐԵՆ ԸՆԴՈՒՆՎԱԾ Է ԳՈՅՈՒԹՅՈՒՆ ՈՒՆԵՑՈՂ ՀԻՄՆԱԿԱՆ ՄԱՍՆԱՇԵՆՔԻ ԱՌԱՋԻՆ ՀԱՐԿԻ ՀԱՏԱԿԸ:
3. ՆԱԽԱԳԾՎՈՂ ՇԵՆՔԸ ԳՏՆՎՈՒՄ Է III ՍԵՅՍՄԻԿ ԳՈՏՈՒՄ
4. ՍՅՈՒՆԵՐԸ ԻՐԿԱՆԱՑՎԱԾ ԵՆ ՄԵՏԱՂԱԿԱՆ ԶՈՒՅԳ ՇՎԵԼԼԵՐՆԵՐԻՑ N20
5. ԾԱԾԿԻ ՀԵԾԱՆՆԵՐԸ ԻՐԱԿԱՆԱՑՎԱԾ ԵՆ ՄԵՏԱՂԱԿԱՆ ԵՐԿՏԱՎՐԵՐԻՑ N23Б1,N20 ԵՎ N14

6. ԾԱԾԿԵՐԸ ԻՐԱԿԱՆԱՑՎԱԾ ԵՆ ՄՈՆՈԼԻՏ Ե/ԲԵՏՈՆԻՑ 100ՄՄ ՀԱՍՏՈՒԹՅԱՄԲ
7. ՇԻՆԱՐԱՐՈՒԹՅԱՆ ԸՆԹԱՑՔՈՒՄ ԲՈԼՈՐ ՉԱՓԵՐԸ ԵՆԹԱԿԱ ԵՆ ՃՇՏՈՒՄՆԵՐԻ
8. ՆԱԽՔԱՆ Ե/Բ ՇԱՊԻԿԸ ԻՐԱԿԱՆԱՑՆԵԼԸ ՈՒԺԵՂԱՑՎՈՂ ՊԱՏԸ ԼԱՎ ՄԱՔՐԵԼ ՀԻՆ ՍՎԱՂԻՑ
9. ԲՈԼՈՐ ԵՌԱԿՑՈՒՄՆԵՐԸ ԿԱՏԱՐԵԼ Э42 ԷԼԵԿՏՐՈԴՆԵՐՈՎ $H_{шов}$ =6մմ

ՀՀ ՔԱՂԱՔԱՇԻՆՈՒԹՅԱՆ ՆԱԽԱՐԱՐՈՒԹՅԱՆ «ՔԱՂԱՔԱՇԻՆԱԿԱՆ ԾՐԱԳՐԵՐԻ ԻՐԱԿԱՆԱՑՄԱՆ ԳՐԱՍԵՆՅԱԿ»

ՄԱՐՏԻՐՈՍ ՍԱՐՅԱՆԻ ՏՈՒՆ-ԹԱՆԳԱՐԱՆԻ ՎԵՐԱԿԱՌՈՒՑՈՒՄ

2-ՐԴ ՓՈՒԼ

ՀԱՅԱՍՏԱՆԻ ՀԱՆՐԱՊԵՏՈՒԹՅՈՒՆ, ԵՐԵՎԱՆ, ՍԱՐՅԱՆ Փ., 3

ՆԱԽԱԳԾԻ ՃԱՐՏԱՐԱՊԵՏ

NST architects

«ՆՍԹ Արքիթեքչուր Ստուդիո» ՍՊԸ

ՊԵՏԱԿԱՆ ԼԻՑԵՆԶԻԱ` 12889
ՀՀ, 0010, ԵՐԵՎԱՆ, ՏՊԱԳՐԻՉՆԵՐԻ Փ. 8-23
ՀԵՌ. ; (+37460) 527327
www. nstarchitects.am

ԻՆԺԵՆԵՐԱԿԱՆ ՀԱՄԱԿԱՐԳԵՐԻ ՆԱԽԱԳԾՈՂ:

«ԱՐՏԱՇԵՍ ՊՐՈՋԵԿՏ» ՍՊԸ

ՊԵՏԱԿԱՆ ԼԻՑԵՆԶԻԱ` 14540
ՀՀ, 0033, ԵՐԵՎԱՆ, Վ. ՀԱՄԲԱՐՁՈՒՄՅԱՆ 12-8
ՀԵՌ. ; (+37410) 264571

ԸՆԴՀԱՆՈՒՐ ԾԱՆՈԹՈՒԹՅՈՒՆՆԵՐ:

No.	Բացատրություն	Ամսաթիվ

ՓՈՓՈԽՈՒԹՅՈՒՆՆԵՐ

ԳԾԱԳՐԻ ԱՆՎԱՆՈՒՄԸ

ԱՆՎԱՆԱԹԵՐԹ

ՆԱԽԱԳԾԱՅԻՆ ՓՈՒԼ

ԱՇԽԱՏԱՆՔԱՅԻՆ ՆԱԽԱԳԻԾ

ԳԾԱԳՐԻ ՀԱՄԱՐԸ	ԱՄՍԱԹԻՎ 31.07.2015
ԵԿ-1	ՆԱԽ. ՀԱՄԱՐԸ 048-15
	ՄԱՍՇՏԱԲ
ՆԳՃ Ի. ՆԵՐՍԻՍՅԱՆ	
ԿՈՆՍՏ. Հ. ՇԱԼՋՅԱՆ	

All drawings and written material appearing herein constitute original and unpublished work of the Architect and may not be used or disclosed without prior written consent of the Architects.

Copyright 2015 NST Architects

ԲՈՒՖԵՏ - ՍՐՃԱՐԱՆԻ ՈՒԺԵՂԱՑՄԱՆ ՀԱՏԱԿԱԳԻԾ

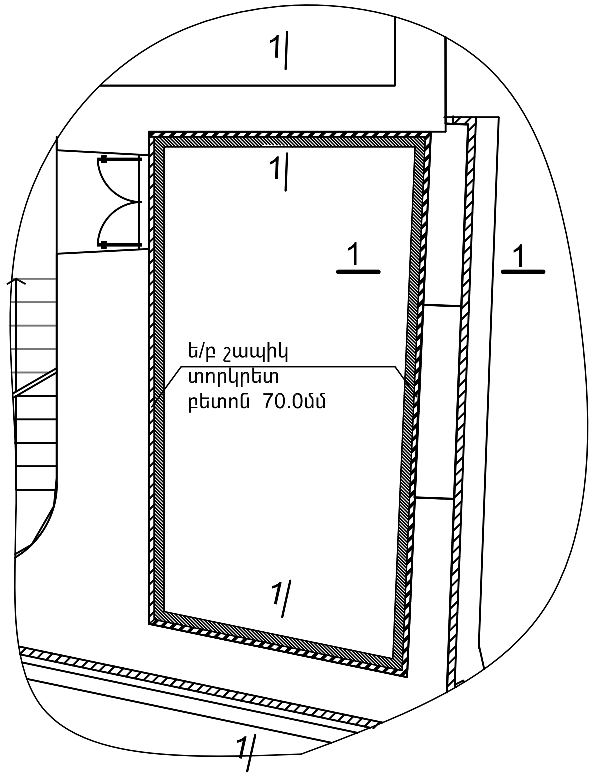

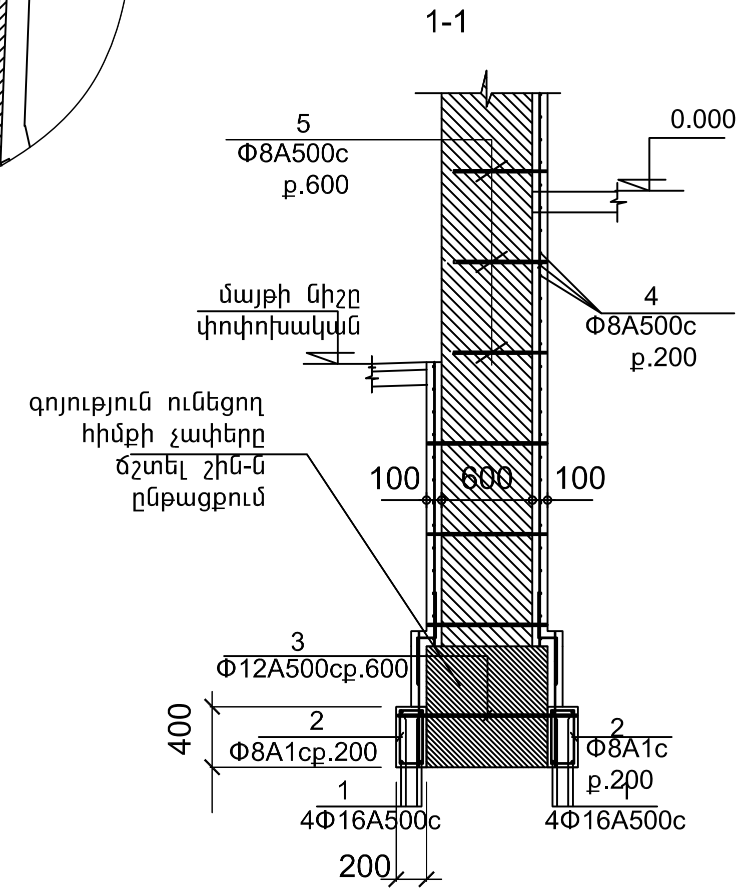

	Մասնագիր մեկ էլեմենտի համար						
	Էլ. մակնիշը		Հ / Հ	Անվանումը	Քան. հատ.	Քաշը կգ.	Ընտրաքանակը
ՀԻՄՔԵՐԻ ՈՒԺԵՂԱՑՈՒՄ		1-1 21.0Մ	1	Φ16A500c L =95.0Մ	------	150.0	Φ16A500c G =150.0կգ. Φ12A500c G =37.0կգ. Φ8A1c G =51.0կգ.
			2	Φ8A1c L =1200	106	51.00	
			3	Φ12A500c L =1150	36	37.0	
				ԲԵՏՈՆ B25	2.00Մ^3		
Ե/Բ ՇԱՊԻԿ 126.0Մ^2			4	Φ8A500c L =1525.0մ	-------	603.0	Φ8A500c G =643.0կգ.
			5	Φ8A500c L =550	182	40.0	
				ԲԵՏՈՆ B25	9.00Մ^3		

ՀՀ ՔԱՂԱՔԱՇԻՆՈՒԹՅԱՆ ՆԱԽԱՐԱՐՈՒԹՅԱՆ «ՔԱՂԱՔԱՇԻՆԱԿԱՆ ԾՐԱԳՐԵՐԻ ԻՐԱԿԱՆԱՑՄԱՆ ԳՐԱՍԵՆՅԱԿ»

ՄԱՐՏԻՐՈՍ ՍԱՐՅԱՆԻ ՏՈՒՆ-ԹԱՆԳԱՐԱՆԻ ՎԵՐԱԿԱՌՈՒՑՈՒՄ

2-ՐԴ ՓՈՒԼ

ՀԱՅԱՍՏԱՆԻ ՀԱՆՐԱՊԵՏՈՒԹՅՈՒՆ, ԵՐԵՎԱՆ, ՍԱՐՅԱՆ Փ., 3

ՆԱԽԱԳԾԻ ՃԱՐՏԱՐԱՊԵՏ

NST architects

«ՆՍԹ Արքիթեքչուր Ստուդիո» ՍՊԸ

ՊԵՏԱԿԱՆ ԼԻՑԵՆԶԻԱ՝ 12889
ՀՀ, 0010, ԵՐԵՎԱՆ, ՏՊԱԳՐԻՉՆԵՐԻ Փ. 8-23
ՀԵՌ. ; (+37460) 527327
www. nstarchitects.am

ԻՆԺԵՆԵՐԱԿԱՆ ՀԱՄԱԿԱՐԳԵՐԻ ՆԱԽԱԳԾՈՂ:

«ԱՐՏԱՇԵՍ ՊՐՈՋԵԿՏ» ՍՊԸ

ՊԵՏԱԿԱՆ ԼԻՑԵՆԶԻԱ՝ 14540
ՀՀ, 0033, ԵՐԵՎԱՆ, Վ. ՀԱՄԲԱՐՁՈՒՄՅԱՆ 12-8
ՀԵՌ. ; (+37410) 264571

ԸՆԴՀԱՆՈՒՐ ԾԱՆՈԹՈՒԹՅՈՒՆՆԵՐ:

No.	Բացատրություն	Ամսաթիվ

ՓՈՓՈԽՈՒԹՅՈՒՆՆԵՐ

ԳԾԱԳՐԻ ԱՆՎԱՆՈՒՄԸ

ԲԱՐ- ՍՐՃԱՐԱՆԻ ՈՒԺԵՂԱՑՈՒՄ. ՀԱՏԱԿԱԳԻԾ, ԿՏՐՎԱԾՔ, ՄԱՍՆԱԳԻՐ:

ՆԱԽԱԳԾԱՅԻՆ ՓՈՒԼ

ԱՇԽԱՏԱՆՔԱՅԻՆ ՆԱԽԱԳԻԾ

ԳԾԱԳՐԻ ՀԱՄԱՐԸ	ԱՄՍԱԹԻՎ 31.07.2015
ԵԿ-2	ՆԱԽ. ՀԱՄԱՐԸ 048-15
	ՄԱՍՇՏԱԲ
ՆԳճ Ի. ՆԵՐՍԻՍՅԱՆ	
ԿՈՆՍՏ. Հ. ՇԱԼՋՅԱՆ	

All drawings and written material appearing herein constitute original and unpublished work of the Architect and may not be used or disclosed without prior written consent of the Architects.

Copyright 2015 NST Architects

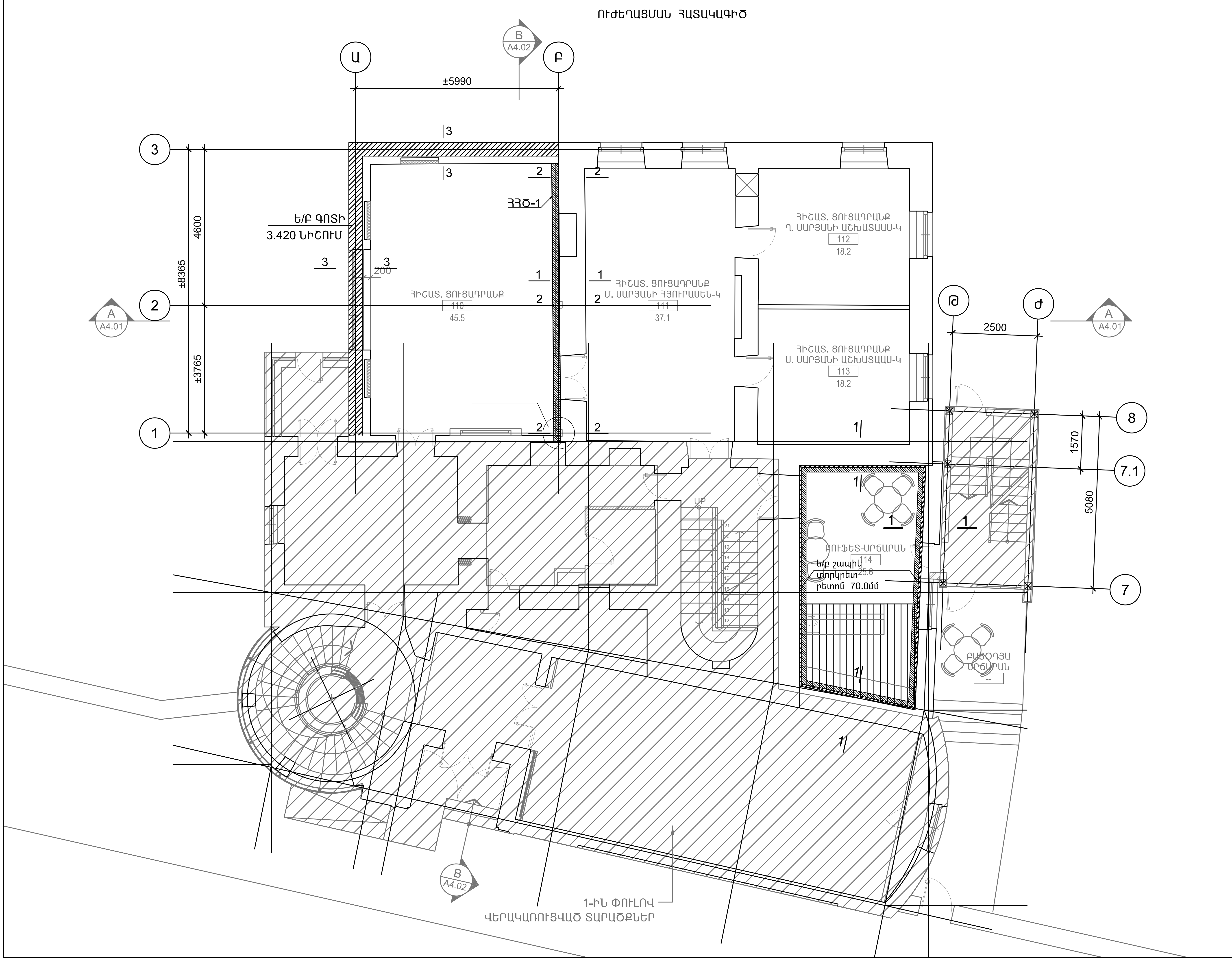

ՀՀ ՔԱՂԱՔԱՇԻՆՈՒԹՅԱՆ ՆԱԽԱՐԱՐՈՒԹՅԱՆ «ՔԱՂԱՔԱՇԻՆԱԿԱՆ ԾՐԱԳՐԵՐԻ ԻՐԱԿԱՆԱՑՄԱՆ ԳՐԱՍԵՆՅԱԿ»

ՄԱՐՏԻՐՈՍ ՍԱՐՅԱՆԻ ՏՈՒՆ-ԹԱՆԳԱՐԱՆԻ ՎԵՐԱԿԱՌՈՒՑՈՒՄ

2-ՐԴ ՓՈՒԼ

ՀԱՅԱՍՏԱՆԻ ՀԱՆՐԱՊԵՏՈՒԹՅՈՒՆ, ԵՐԵՎԱՆ, ՍԱՐՅԱՆ Փ., 3

ՆԱԽԱԳԾԻ ՃԱՐՏԱՐԱՊԵՏ

NST architects

«ՆՍԹ Արքիթեքչուր Ստուդիո» ՍՊԸ

ՊԵՏԱԿԱՆ ԼԻՑԵՆԶԻԱ` 12889
ՀՀ, 0010, ԵՐԵՎԱՆ, ՏՊԱԳՐԻՉՆԵՐԻ Փ. 8-23
ՀԵՌ. ; (+37460) 527327
www. nstarchitects.am

ԻՆԺԵՆԵՐԱԿԱՆ ՀԱՄԱԿԱՐԳԵՐԻ ՆԱԽԱԳԾՈՂ:

«ԱՐՏԱՇԵՍ ՊՐՈՋԵԿՏ» ՍՊԸ

ՊԵՏԱԿԱՆ ԼԻՑԵՆԶԻԱ` 14540
ՀՀ, 0033, ԵՐԵՎԱՆ, Վ. ՀԱՄԲԱՐՁՈՒՄՅԱՆ 12-8
ՀԵՌ. ; (+37410) 264571

ԸՆԴՀԱՆՈՒՐ ԾԱՆՈԹՈՒԹՅՈՒՆՆԵՐ:

No.	Բացատրություն	Ամսաթիվ

ՓՈՓՈԽՈՒԹՅՈՒՆՆԵՐ

ԳԾԱԳՐԻ ԱՆՎԱՆՈՒՄԸ

ՈՒԺԵՂԱՑՄԱՆ ՀԱՏԱԿԱԳԻԾ

ՆԱԽԱԳԾԱՅԻՆ ՓՈՒԼ

ԱՇԽԱՏԱՆՔԱՅԻՆ ՆԱԽԱԳԻԾ

ԳԾԱԳՐԻ ՀԱՄԱՐԸ	
ԵԿ-3	ԱՄՍԱԹԻՎ 31.07.2015
	ՆԱԽ. ՀԱՄԱՐԸ 048-15
	ՄԱՍՇՏԱԲ
ՆԳՃ Ի. ՆԵՐՍԻՍՅԱՆ	
ԿՈՆՍՏ. Հ. ՇԱԼՋՅԱՆ	

All drawings and written material appearing herein constitute original and unpublished work of the Architect and may not be used or disclosed without prior written consent of the Architects.

Copyright 2015 NST Architects

1-1

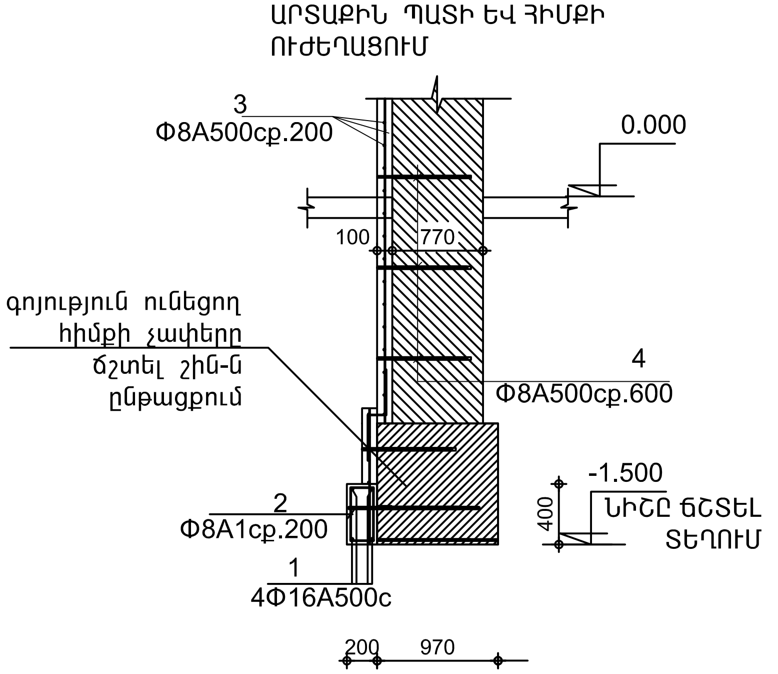

2-2

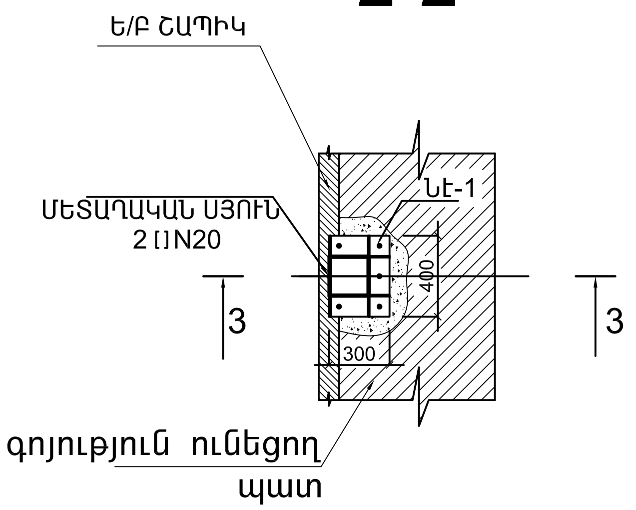

3-3

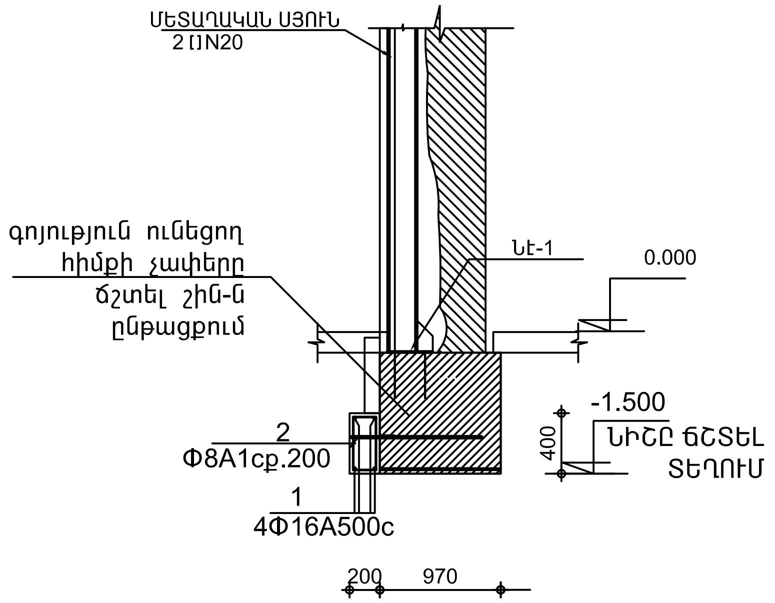

ՄԻԱԿՈՂՄԱՆԻ Ե/Բ ՇԱՊԻԿԻ ՖՐԱԳՄԵՆՏ

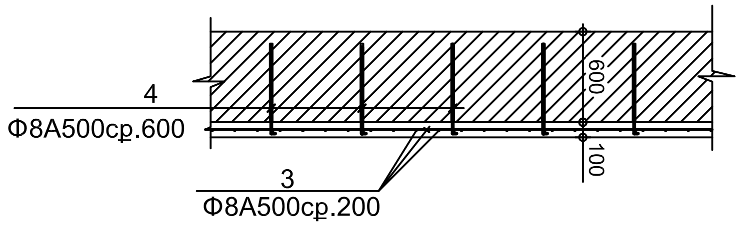

Ե/Բ ԳՈՏԻ

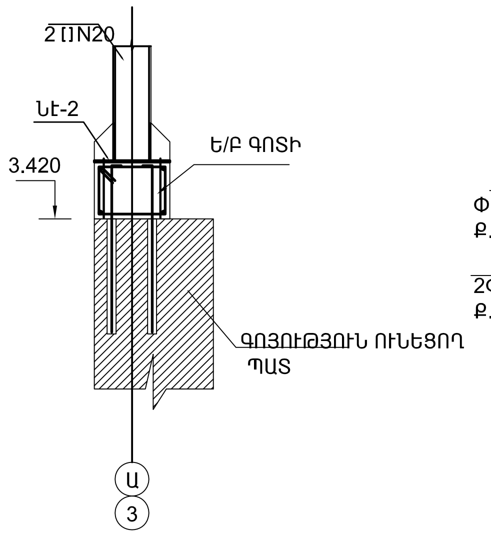

Ե/Բ ԳՈՏԻ

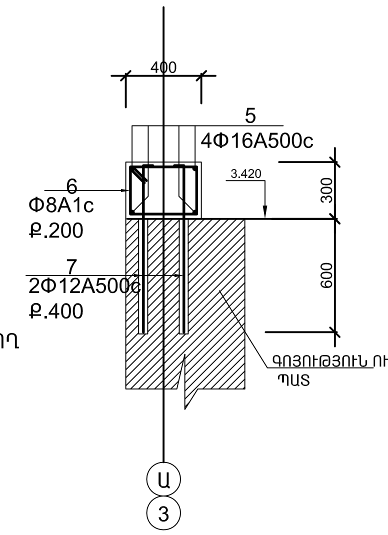

Մասնագիր մեկ էլեմենտի համար					
Էլ. մակնիշը	Հ / Հ	Անվանումը	Քան. հատ.	Քաշը կգ.	Ընտրաքանակը
ՀԻՄՔԻ ՀԵԾԱՆ	1	Φ16A500c L =9000	4	57.0	Φ16A500c G =57.0կգ. Φ8A1c G =20.0կգ.
	2	Φ8A1c L =1200	42	20.0	
		ԲԵՏՈՆ B25	0.70Մ³		
Ե/Բ ՇԱՊԻԿ 36.0Մ²	3	Φ8A500c L =436.0մ	-------	173.0	Φ8A500c G =173.0կգ.
	4	Φ8A500c L =550	108	53.0	
					Φ12A500c G =53.0կգ.
		ԲԵՏՈՆ B25	3.60Մ³		
Ե/Բ ԳՈՏԻ 15.0Մ					Φ16A500c G =173.0կգ. Φ12A500c G =173.0կգ. Φ8A1c G =20.0կգ.
	5	Φ16A500c L =66.0Մ	------	105.0	
	6	Φ8A1c L =1400	76	42.0	
	7	Φ12A500c L =900	76	64.0	
		ԲԵՏՈՆ B25	1.80Մ³		

«2»

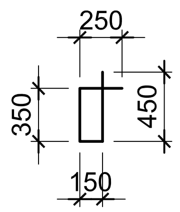

«6»

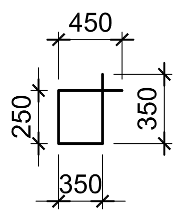

ՀՀ ՔԱՂԱՔԱՇԻՆՈՒԹՅԱՆ ՆԱԽԱՐԱՐՈՒԹՅԱՆ «ՔԱՂԱՔԱՇԻՆԱԿԱՆ ԾՐԱԳՐԵՐԻ ԻՐԱԿԱՆԱՑՄԱՆ ԳՐԱՍԵՆՅԱԿ»

ՄԱՐՏԻՐՈՍ ՍԱՐՅԱՆԻ ՏՈՒՆ-ԹԱՆԳԱՐԱՆԻ ՎԵՐԱԿԱՌՈՒՑՈՒՄ

2-ՐԴ ՓՈՒԼ

ՀԱՅԱՍՏԱՆԻ ՀԱՆՐԱՊԵՏՈՒԹՅՈՒՆ, ԵՐԵՎԱՆ, ՍԱՐՅԱՆ Փ., 3

ՆԱԽԱԳԾԻ ՃԱՐՏԱՐԱՊԵՏ

NST architects

«ՆՍԹ Արքիթեքչուր Ստուդիո» ՍՊԸ

ՊԵՏԱԿԱՆ ԼԻՑԵՆԶԻԱ` 12889
ՀՀ, 0010, ԵՐԵՎԱՆ, ՏՊԱԳՐԻՉՆԵՐԻ Փ. 8-23
ՀԵՌ. ; (+37460) 527327
www. nstarchitects.am

ԻՆԺԵՆԵՐԱԿԱՆ ՀԱՄԱԿԱՐԳԵՐԻ ՆԱԽԱԳԾՈՂ:

«ԱՐՏԱՇԵՍ ՊՐՈՋԵԿՏ» ՍՊԸ

ՊԵՏԱԿԱՆ ԼԻՑԵՆԶԻԱ` 14540
ՀՀ, 0033, ԵՐԵՎԱՆ, Վ. ՀԱՄԲԱՐՁՈՒՄՅԱՆ 12-8
ՀԵՌ. ; (+37410) 264571

ԸՆԴՀԱՆՈՒՐ ԾԱՆՈԹՈՒԹՅՈՒՆՆԵՐ:

No.	Բացատրություն	Ամսաթիվ

ՓՈՓՈԽՈՒԹՅՈՒՆՆԵՐ

ԳԾԱԳՐԻ ԱՆՎԱՆՈՒՄԸ

ԿՏՐՎԱԾՔՆԵՐ

ՆԱԽԱԳԾԱՅԻՆ ՓՈՒԼ

ԱՇԽԱՏԱՆՔԱՅԻՆ ՆԱԽԱԳԻԾ

ԳԾԱԳՐԻ ՀԱՄԱՐԸ	ԱՄՍԱԹԻՎ 31.07.2015
ԵԿ-4	ՆԱԽ. ՀԱՄԱՐԸ 048-15
	ՄԱՍՇՏԱԲ
ՆԳՖ Ի. ՆԵՐՍԻՍՅԱՆ	
ԿՈՆՍ. Հ. ՇԱԼՋՅԱՆ	

All drawings and written material appearing herein constitute original and unpublished work of the Architect and may not be used or disclosed without prior written consent of the Architects.

Copyright 2015 NST Architects

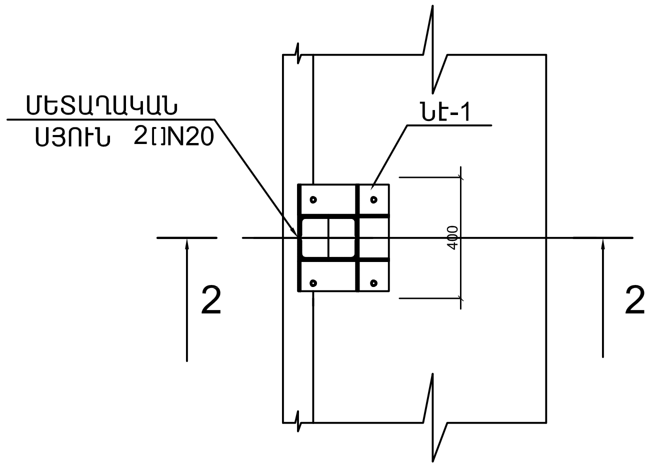

2-2

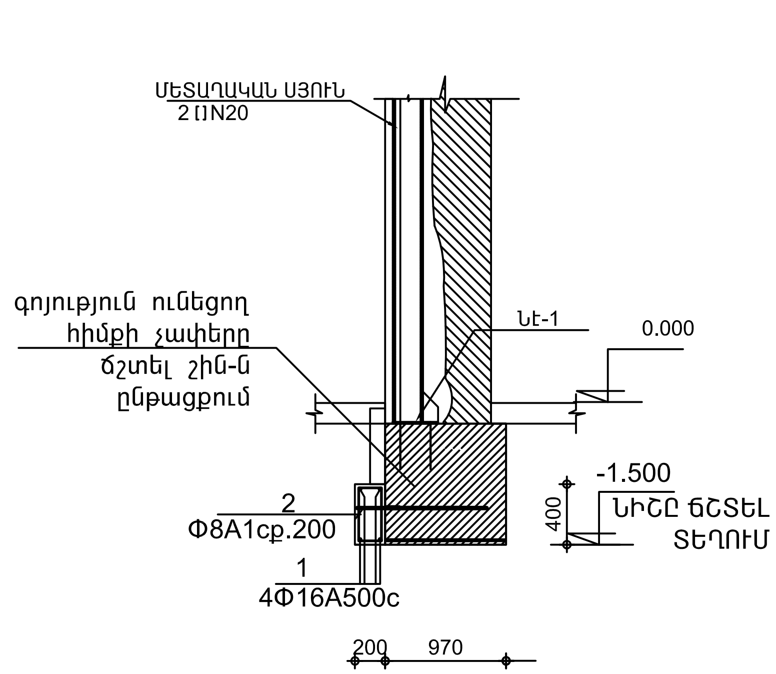

Նէ-2

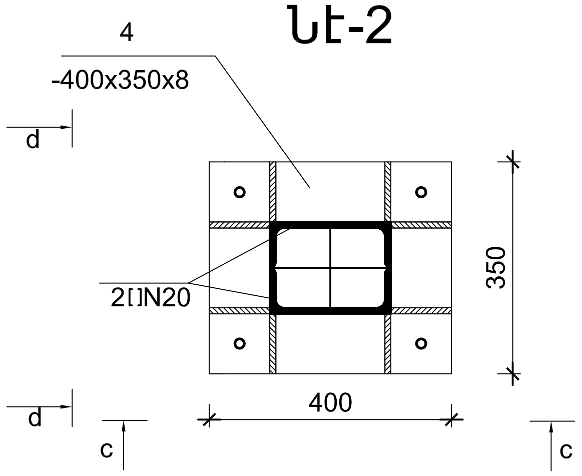

d-d

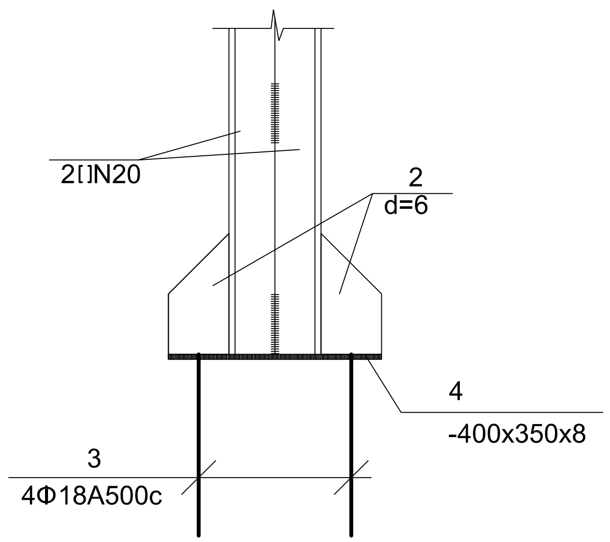

Նէ-1

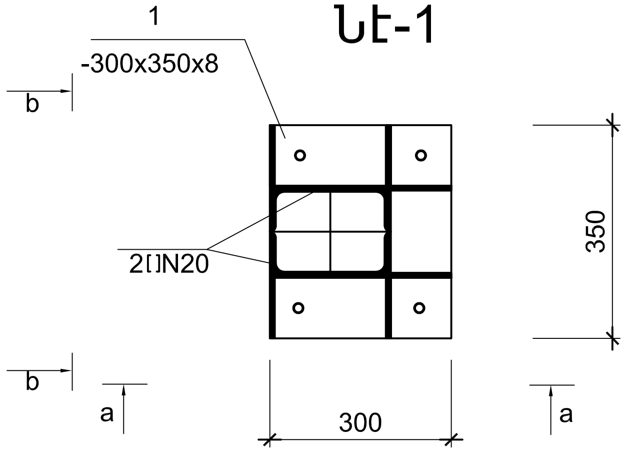

c-c

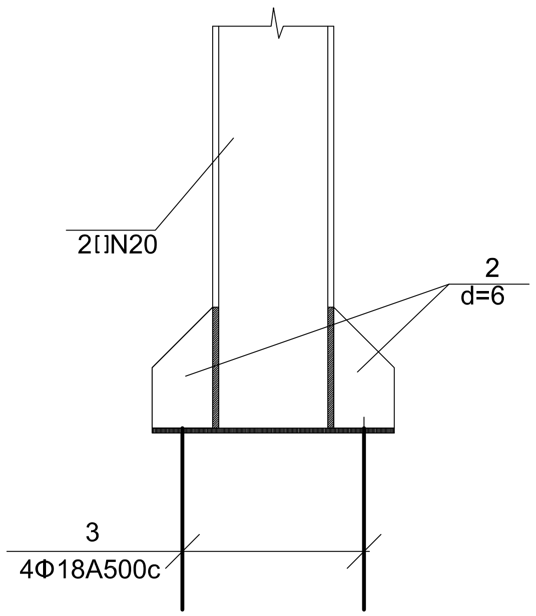

b-b

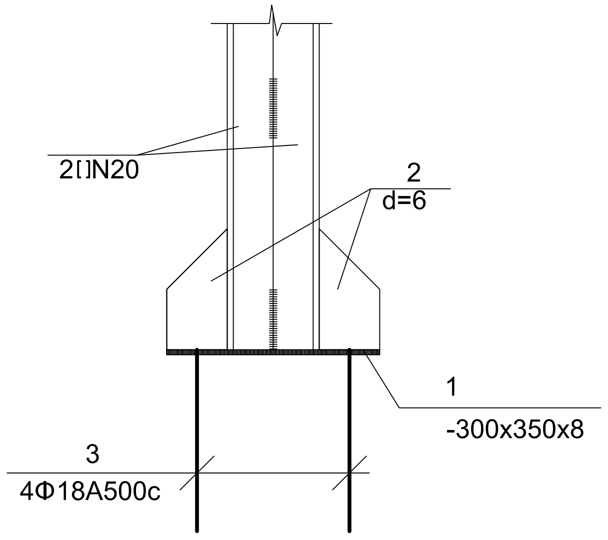

a-a

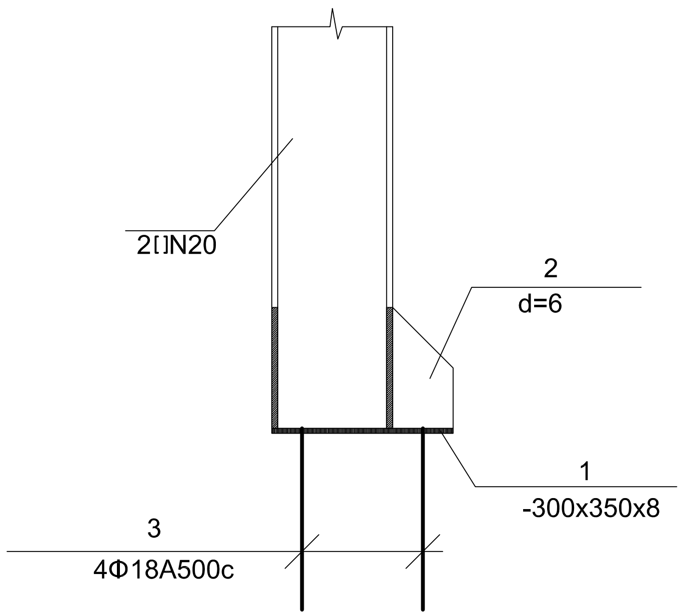

Մասնագիր մետաղական մեկ էլեմենտի համար

Էլ. մակնիշը		Դ / Դ	Անվանումը	L երկար. մմ	n քանակ. հատ	nxL մ	մեկ գծ. մետրի քաշը կգ.	ընդամենը քաշը կգ.
	Նէ-1 հատ 3	1	-300x350x8	------	1	------	6.60	6.60
		2	100 / 100 / 200	d=6	6	------	0.71	4.26
		3	Φ18A500c	300	4	1.2	2.0	2.40
	Նէ-2 հատ 3	4	-400x350x8	------	1	------	8.80	8.80
		2	100 / 100 / 200	d=6	8	------	0.71	5.70
		3	Φ18A500c	300	4	1.2	2.0	2.40

ՀՀ ՔԱՂԱՔԱՇԻՆՈՒԹՅԱՆ ՆԱԽԱՐԱՐՈՒԹՅԱՆ «ՔԱՂԱՔԱՇԻՆԱԿԱՆ ԾՐԱԳՐԵՐԻ ԻՐԱԿԱՆԱՑՄԱՆ ԳՐԱՍԵՆՅԱԿ»

ՄԱՐՏԻՐՈՍ ՍԱՐՅԱՆԻ ՏՈՒՆ-ԹԱՆԳԱՐԱՆԻ ՎԵՐԱԿԱՌՈՒՑՈՒՄ

2-ՐԴ ՓՈՒԼ

ՀԱՅԱՍՏԱՆԻ ՀԱՆՐԱՊԵՏՈՒԹՅՈՒՆ, ԵՐԵՎԱՆ, ՍԱՐՅԱՆ Փ., 3

ՆԱԽԱԳԾԻ ՃԱՐՏԱՐԱՊԵՏ

NST architects

«ՆՍԹ Արքիթեքչուր Ստուդիո» ՍՊԸ

ՊԵՏԱԿԱՆ ԼԻՑԵՆԶԻԱ` 12889
ՀՀ, 0010, ԵՐԵՎԱՆ, ՏՊԱԳՐԻՉՆԵՐԻ Փ. 8-23
ՀԵՌ. ; (+37460) 527327
www. nstarchitects.am

ԻՆԺԵՆԵՐԱԿԱՆ ՀԱՄԱԿԱՐԳԵՐԻ ՆԱԽԱԳԾՈՂ:

«ԱՐՏԱՇԵՍ ՊՐՈՋԵԿՏ» ՍՊԸ

ՊԵՏԱԿԱՆ ԼԻՑԵՆԶԻԱ` 14540
ՀՀ, 0033, ԵՐԵՎԱՆ, Վ. ՀԱՄԲԱՐՁՈՒՄՅԱՆ 12-8
ՀԵՌ. ; (+37410) 264571

ԸՆԴՀԱՆՈՒՐ ԾԱՆՈԹՈՒԹՅՈՒՆՆԵՐ:

No.	Բացատրություն	Ամսաթիվ

ՓՈՓՈԽՈՒԹՅՈՒՆՆԵՐ

ԳԾԱԳՐԻ ԱՆՎԱՆՈՒՄԸ

ՆԵՐԴԻՐ ԷԼԵՄԵՆՏՆԵՐ
Նէ-1,2

ՆԱԽԱԳԾԱՅԻՆ ՓՈՒԼ

ԱՇԽԱՏԱՆՔԱՅԻՆ ՆԱԽԱԳԻԾ

ԳԾԱԳՐԻ ՀԱՄԱՐԸ	ԱՄՍԱԹԻՎ 31.07.2015
ԵԿ-5	ՆԱԽ. ՀԱՄԱՐԸ 048-15
	ՄԱՍՇՏԱԲ
ՆԳՃ Ի. ՆԵՐՍԻՍՅԱՆ	
ԿՈՆՍՏ. Հ. ՇԱԼՋՅԱՆ	

All drawings and written material appearing herein constitute original and unpublished work of the Architect and may not be used or disclosed without prior written consent of the Architects.

Copyright 2015 NST Architects

ՄԵՏԱՂԱԿԱՆ ԾԱԾԿԻ ՀԱՏԱԿԱԳԻԾ

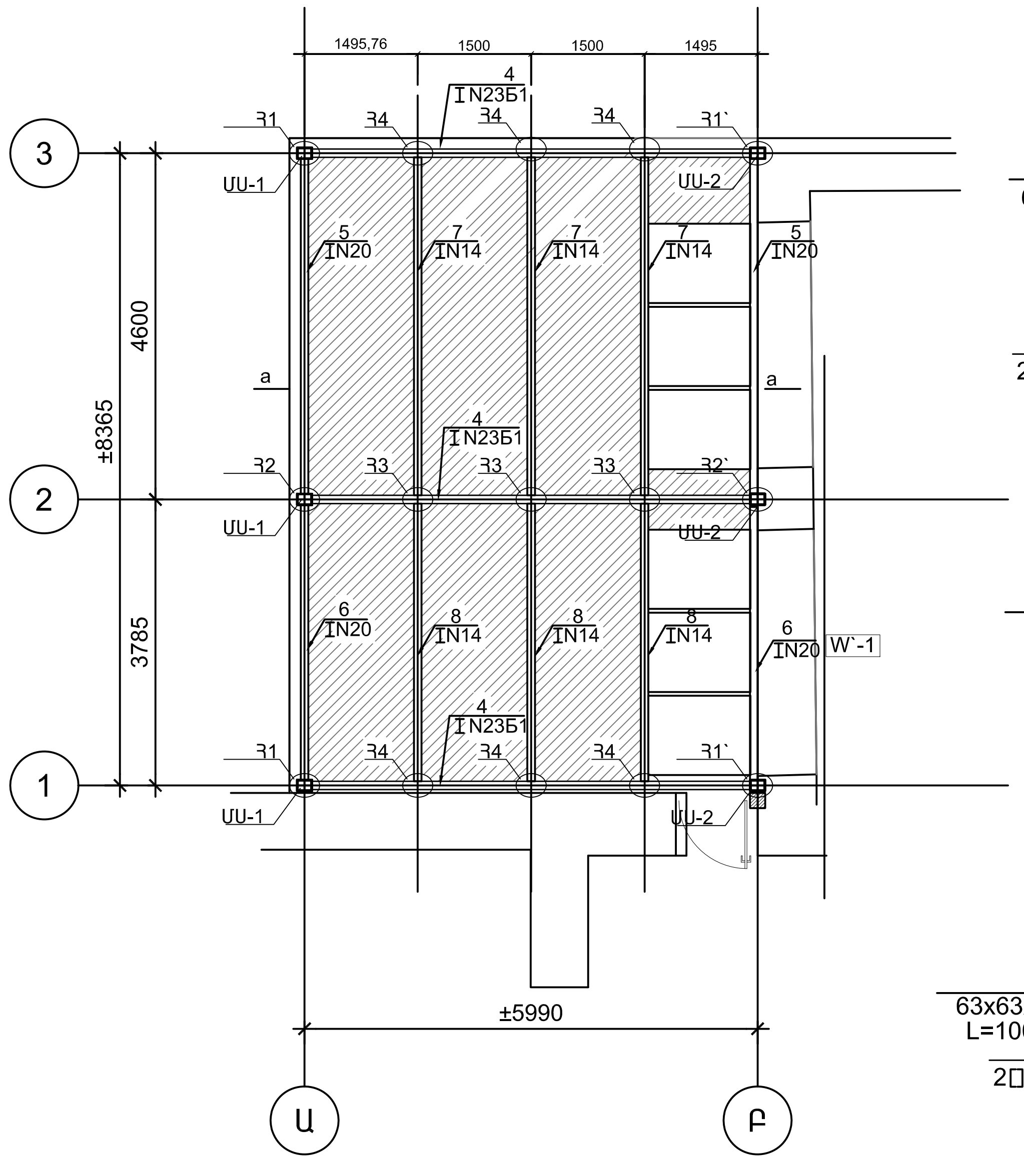

հանգույց-1

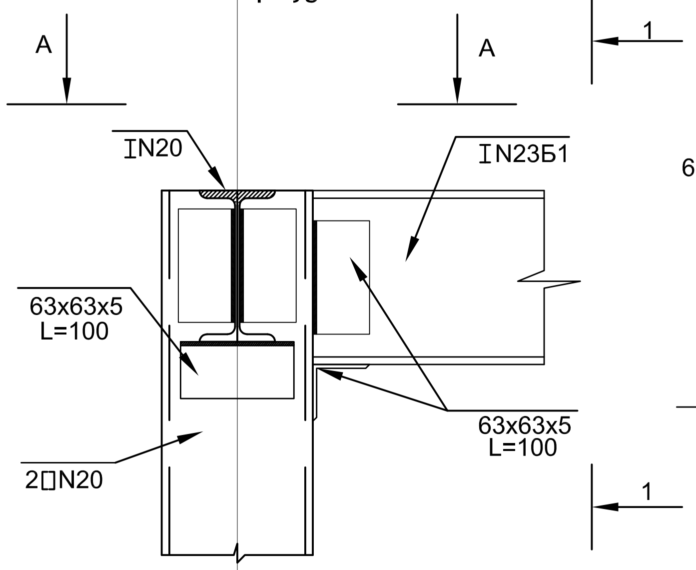

1-1

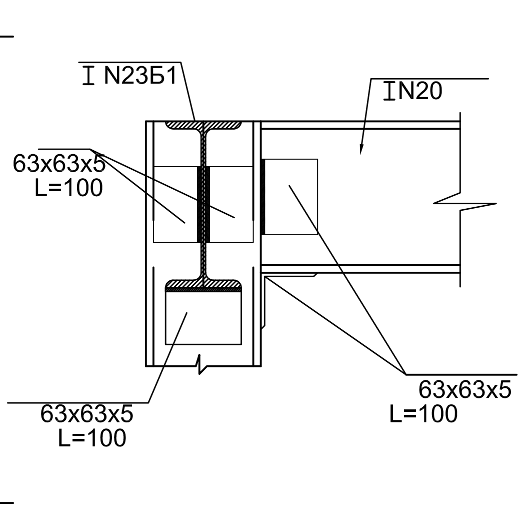

A-A

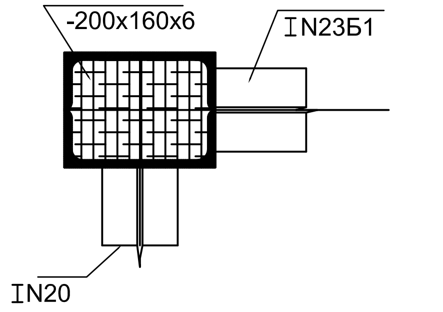

հանգույց-3`

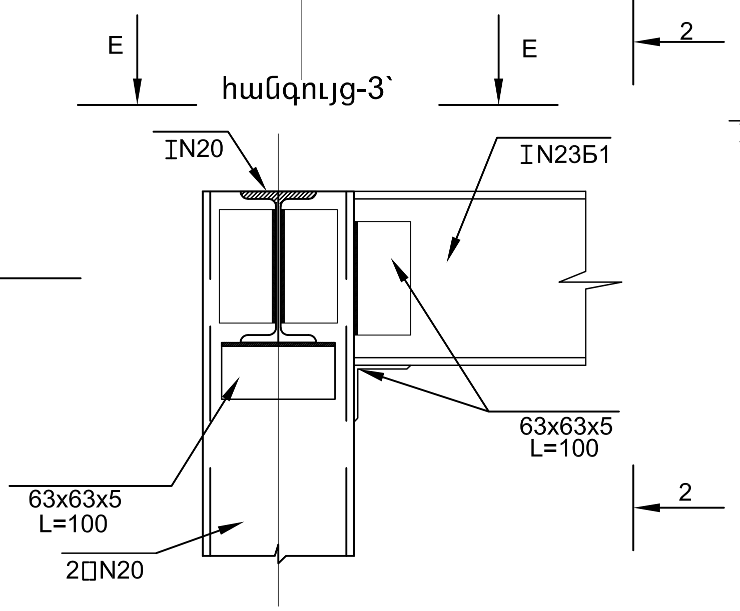

2-2

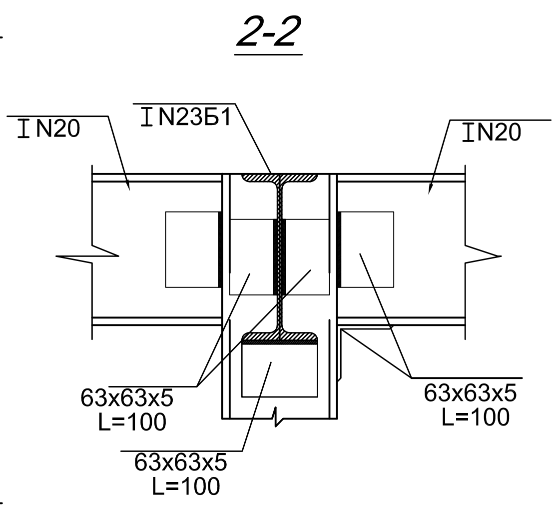

E-E

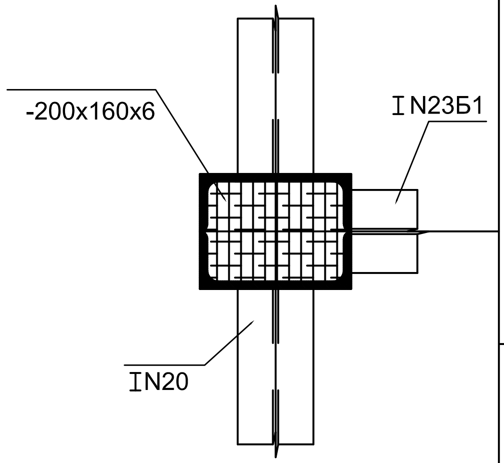

հանգույց-1`,2`

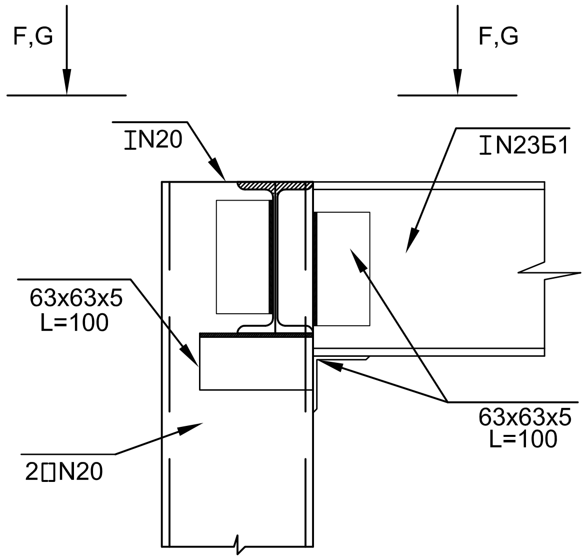

հանգույց-3,4

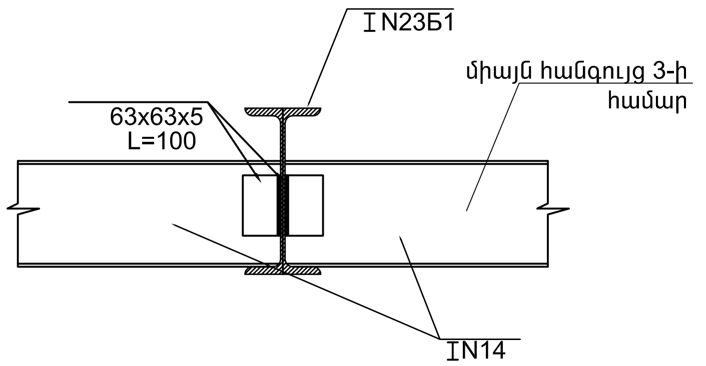

F-F

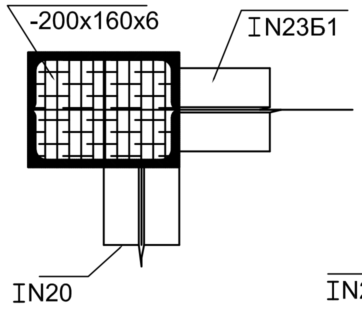

G-G

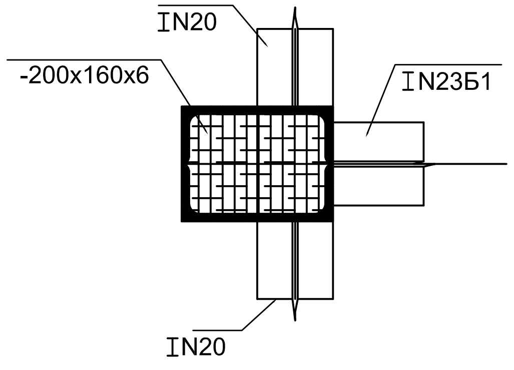

ՀՀ ՔԱՂԱՔԱՇԻՆՈՒԹՅԱՆ ՆԱԽԱՐԱՐՈՒԹՅԱՆ «ՔԱՂԱՔԱՇԻՆԱԿԱՆ ԾՐԱԳՐԵՐԻ ԻՐԱԿԱՆԱՑՄԱՆ ԳՐԱՍԵՆՅԱԿ»

ՄԱՐՏԻՐՈՍ ՍԱՐՅԱՆԻ ՏՈՒՆ-ԹԱՆԳԱՐԱՆԻ ՎԵՐԱԿԱՌՈՒՑՈՒՄ

2-ՐԴ ՓՈՒԼ

ՀԱՅԱՍՏԱՆԻ ՀԱՆՐԱՊԵՏՈՒԹՅՈՒՆ,
ԵՐԵՎԱՆ, ՍԱՐՅԱՆ Փ., 3

ՆԱԽԱԳԾԻ ՃԱՐՏԱՐԱՊԵՏ

NST architects

«ՆՍԹ Արքիթեքչուր Ստուդիո» ՍՊԸ

ՊԵՏԱԿԱՆ ԼԻՑԵՆԶԻԱ` 12889
ՀՀ, 0010, ԵՐԵՎԱՆ, ՏՊԱԳՐԻՉՆԵՐԻ Փ. 8-23
ՀԵՌ. ; (+37460) 527327
www. nstarchitects.am

ԻՆԺԵՆԵՐԱԿԱՆ ՀԱՄԱԿԱՐԳԵՐԻ ՆԱԽԱԳԾՈՂ:

«ԱՐՏԱՇԵՍ ՊՐՈՋԵԿՏ» ՍՊԸ

ՊԵՏԱԿԱՆ ԼԻՑԵՆԶԻԱ` 14540
ՀՀ, 0033, ԵՐԵՎԱՆ, Վ. ՀԱՄԲԱՐՁՈՒՄՅԱՆ 12-8
ՀԵՌ. ; (+37410) 264571

ԸՆԴՀԱՆՈՒՐ ԾԱՆՈԹՈՒԹՅՈՒՆՆԵՐ:

No.	Բացատրություն	Ամսաթիվ

ՓՈՓՈԽՈՒԹՅՈՒՆՆԵՐ

ԳԾԱԳՐԻ ԱՆՎԱՆՈՒՄԸ

ՄԵՏԱՂԱԿԱՆ ԾԱԾԿ. ՀԱՏԱԿԱԳԻԾ, ՀԱՆԳՈՒՅՑՆԵՐ

ՆԱԽԱԳԾԱՅԻՆ ՓՈՒԼ

ԱՇԽԱՏԱՆՔԱՅԻՆ ՆԱԽԱԳԻԾ

ԳԾԱԳՐԻ ՀԱՄԱՐԸ	ԱՄՍԱԹԻՎ 31.07.2015
ԵԿ-6	ՆԱԽ. ՀԱՄԱՐԸ 048-15
	ՄԱՍՇՏԱԲ
ՆԳճ Ի. ՆԵՐՍԻՍՅԱՆ	
ԿՈՆՍՏ. Հ. ՇԱԼՋՅԱՆ	

All drawings and written material appearing herein constitute original and unpublished work of the Architect and may not be used or disclosed without prior written consent of the Architects.

Copyright 2015 NST Architects

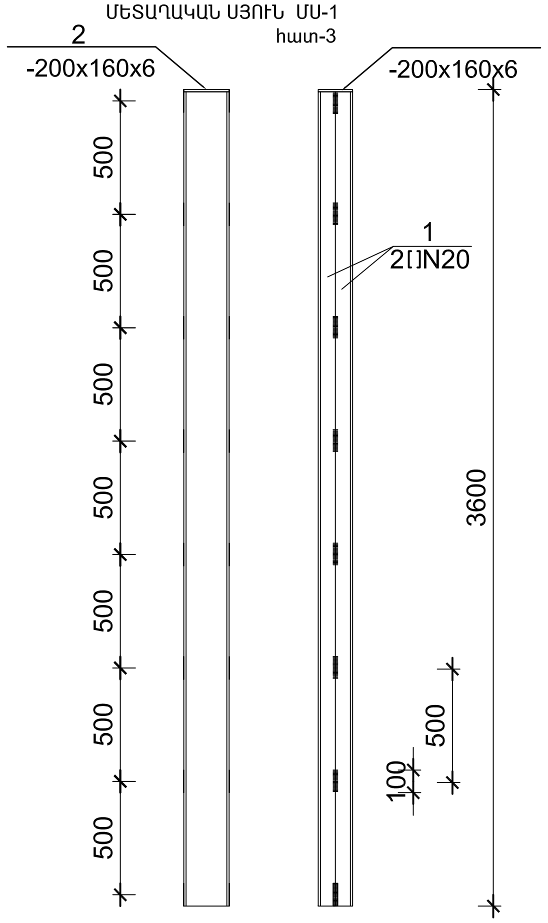

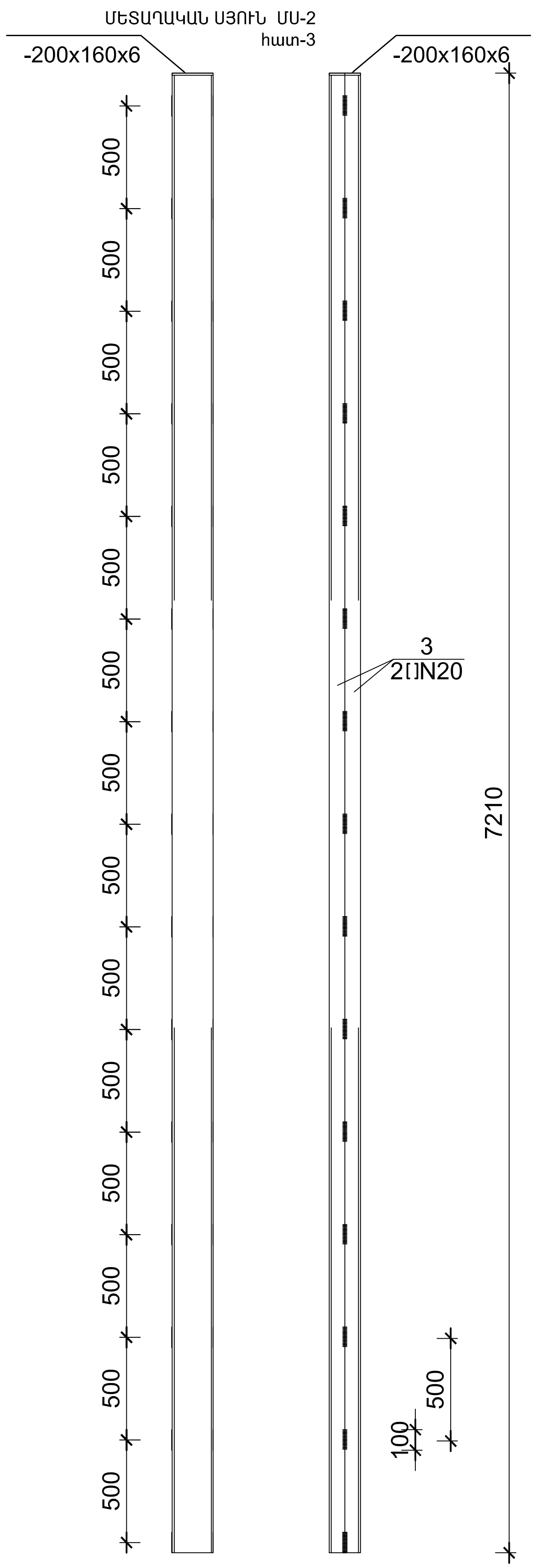

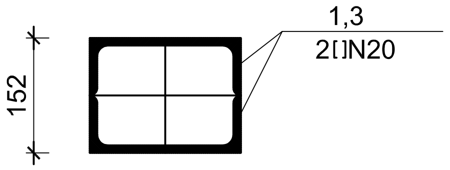

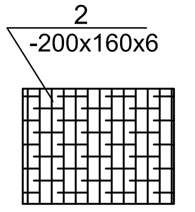

Մասնագիր մետաղական մեկ էլեմենտի համար

Էլ. մակնիշը		Դ / Դ	Անվանումը	L երկար. մմ	n քանակ. հատ	nxL մ	մեկ գծ. մետրի քաշը կգ.	ընդամենը քաշը կգ.
ՄԵՏԱՂԱԿԱՆ ՍՅՈՒՆՆԵՐ	ՄՍ-1 հատ3	1	[N20	3600	2	7.20	21.00	151.20
		2	-200x160x6	------	1	------	1.60	1.60
	ՄՍ-2 հատ3	3	[N20	7210	2	14.42	21.00	303.00
		2	-200x160x6	------	1	------	1.60	1.60
		4	IN23Б1	6000	3	18.00	25.80	464.4
		5	IN20	4600	2	9.20	21.00	193.20
		6	IN20	3800	2	7.60	21.00	159.60
		7	IN14	4600	3	13.80	10.50	145.00
		8	IN14	3800	3	11.40	10.50	120.00
		9	∟63x63x5	100	60	6.00	4.81	29.00

ՀՀ ՔԱՂԱՔԱՇԻՆՈՒԹՅԱՆ ՆԱԽԱՐԱՐՈՒԹՅԱՆ «ՔԱՂԱՔԱՇԻՆԱԿԱՆ ԾՐԱԳՐԵՐԻ ԻՐԱԿԱՆԱՑՄԱՆ ԳՐԱՍԵՆՅԱԿ»

ՄԱՐՏԻՐՈՍ ՍԱՐՅԱՆԻ ՏՈՒՆ-ԹԱՆԳԱՐԱՆԻ ՎԵՐԱԿԱՌՈՒՑՈՒՄ

2-ՐԴ ՓՈՒԼ

ՀԱՅԱՍՏԱՆԻ ՀԱՆՐԱՊԵՏՈՒԹՅՈՒՆ, ԵՐԵՎԱՆ, ՍԱՐՅԱՆ Փ., 3

ՆԱԽԱԳԾԻ ՃԱՐՏԱՐԱՊԵՏ

NST architects

«ՆՍԹ Արքիթեքչուր Ստուդիո» ՍՊԸ
ՊԵՏԱԿԱՆ ԼԻՑԵՆԶԻԱ` 12889
ՀՀ, 0010, ԵՐԵՎԱՆ, ՏՊԱԳՐԻՉՆԵՐԻ Փ. 8-23
ՀԵՌ. ; (+37460) 527327
www. nstarchitects.am

ԻՆԺԵՆԵՐԱԿԱՆ ՀԱՄԱԿԱՐԳԵՐԻ ՆԱԽԱԳԾՈՂ:

«ԱՐՏԱՇԵՍ ՊՐՈՋԵԿՏ» ՍՊԸ
ՊԵՏԱԿԱՆ ԼԻՑԵՆԶԻԱ` 14540
ՀՀ, 0033, ԵՐԵՎԱՆ, Վ. ՀԱՄԲԱՐՁՈՒՄՅԱՆ 12-8
ՀԵՌ. ; (+37410) 264571

ԸՆԴՀԱՆՈՒՐ ԾԱՆՈԹՈՒԹՅՈՒՆՆԵՐ:

No.	Բացատրություն	Ամսաթիվ

ՓՈՓՈԽՈՒԹՅՈՒՆՆԵՐ

ԳԾԱԳՐԻ ԱՆՎԱՆՈՒՄԸ

ՄԵՏԱՂԱԿԱՆ ՍՅՈՒՆԵՐ

ՆԱԽԱԳԾԱՅԻՆ ՓՈՒԼ

ԱՇԽԱՏԱՆՔԱՅԻՆ ՆԱԽԱԳԻԾ

ԳԾԱԳՐԻ ՀԱՄԱՐԸ	
ԵԿ-7	ԱՄՍԱԹԻՎ 31.07.2015
	ՆԱԽ. ՀԱՄԱՐԸ 048-15
	ՄԱՍՇՏԱԲ
ՆԳճ Ի. ՆԵՐՍԻՍՅԱՆ	
ԿՈՆՍՏ. Հ. ՇԱԼՋՅԱՆ	

All drawings and written material appearing herein constitute original and unpublished work of the Architect and may not be used or disclosed without prior written consent of the Architects.

Copyright 2015 NST Architects

ՄԵՏԱՂԱԿԱՆ ԾԱԾԿԻ ԿՏՐՎԱԾՔ

a-a

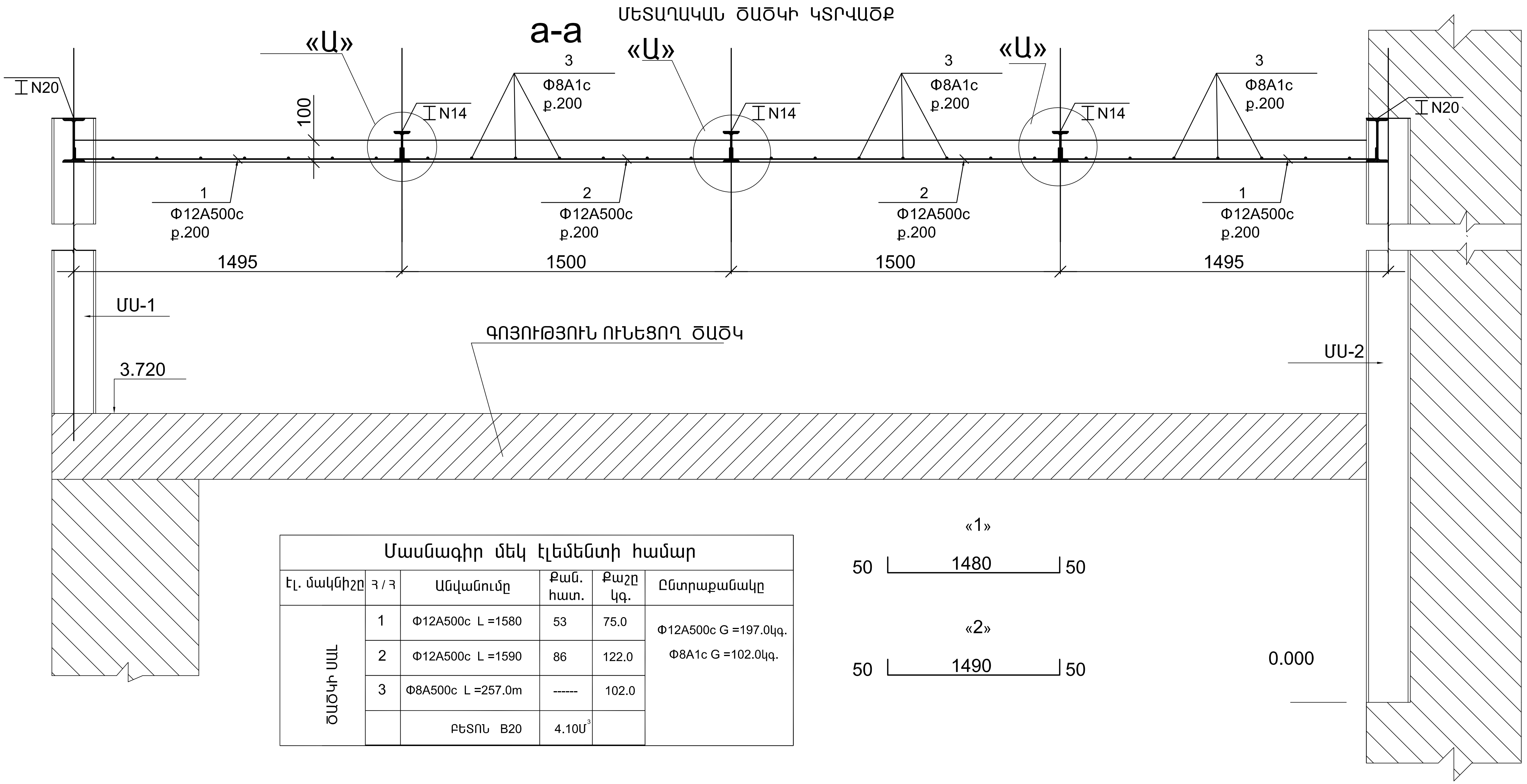

Մասնագիր մեկ էլեմենտի համար					
Էլ. մակնիշը	Հ / Հ	Անվանումը	Քան. հատ.	Քաշը կգ.	Ընտրաքանակը
ԾԱԾԿԻ ՍԱԼ	1	Φ12A500c L =1580	53	75.0	Φ12A500c G =197.0կգ. Φ8A1c G =102.0կգ.
	2	Φ12A500c L =1590	86	122.0	
	3	Φ8A500c L =257.0m	------	102.0	
		ԲԵՏՈՆ B20	4.10Մ³		

«Ա»

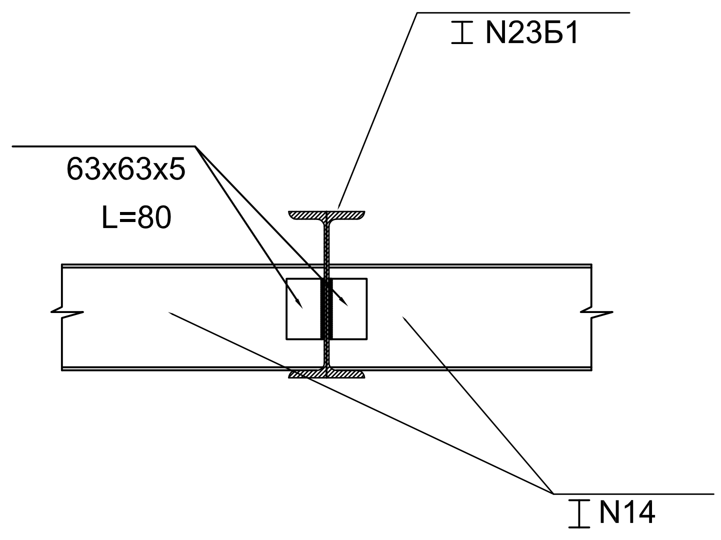

ՀՀ ՔԱՂԱՔԱՇԻՆՈՒԹՅԱՆ ՆԱԽԱՐԱՐՈՒԹՅԱՆ «ՔԱՂԱՔԱՇԻՆԱԿԱՆ ԾՐԱԳՐԵՐԻ ԻՐԱԿԱՆԱՑՄԱՆ ԳՐԱՍԵՆՅԱԿ»

ՄԱՐՏԻՐՈՍ ՍԱՐՅԱՆԻ ՏՈՒՆ-ԹԱՆԳԱՐԱՆԻ ՎԵՐԱԿԱՌՈՒՑՈՒՄ

2-ՐԴ ՓՈՒԼ

ՀԱՅԱՍՏԱՆԻ ՀԱՆՐԱՊԵՏՈՒԹՅՈՒՆ, ԵՐԵՎԱՆ, ՍԱՐՅԱՆ Փ., 3

ՆԱԽԱԳԾԻ ՃԱՐՏԱՐԱՊԵՏ

NST architects

«ՆՍԹ Արքիթեքչուր Ստուդիո» ՍՊԸ

ՊԵՏԱԿԱՆ ԼԻՑԵՆԶԻԱ` 12889
ՀՀ, 0010, ԵՐԵՎԱՆ, ՏՊԱԳՐԻՉՆԵՐԻ Փ. 8-23
ՀԵՌ. ; (+37460) 527327
www. nstarchitects.am

ԻՆԺԵՆԵՐԱԿԱՆ ՀԱՄԱԿԱՐԳԵՐԻ ՆԱԽԱԳԾՈՂ:

«ԱՐՏԱՇԵՍ ՊՐՈՋԵԿՏ» ՍՊԸ

ՊԵՏԱԿԱՆ ԼԻՑԵՆԶԻԱ` 14540
ՀՀ, 0033, ԵՐԵՎԱՆ, Վ. ՀԱՄԲԱՐՁՈՒՄՅԱՆ 12-8
ՀԵՌ. ; (+37410) 264571

ԸՆԴՀԱՆՈՒՐ ԾԱՆՈԹՈՒԹՅՈՒՆՆԵՐ:

No.	Բացատրություն	Ամսաթիվ

ՓՈՓՈԽՈՒԹՅՈՒՆՆԵՐ

ԳԾԱԳՐԻ ԱՆՎԱՆՈՒՄԸ

ՄԵՏԱՂԱԿԱՆ ԾԱԾԿ. ԿՏՐՎԱԾՔ, ՄԱՍՆԱԳԻՐ

ՆԱԽԱԳԾԱՅԻՆ ՓՈՒԼ

ԱՇԽԱՏԱՆՔԱՅԻՆ ՆԱԽԱԳԻԾ

ԳԾԱԳՐԻ ՀԱՄԱՐԸ	ԱՄՍԱԹԻՎ 31.07.2015
ԵԿ-8	ՆԱԽ. ՀԱՄԱՐԸ 048-15
	ՄԱՍՇՏԱԲ
ՆԳՃ Ի. ՆԵՐՍԻՍՅԱՆ	
ԿՈՆՍ. Հ. ՇԱԼՋՅԱՆ	

All drawings and written material appearing herein constitute original and unpublished work of the Architect and may not be used or disclosed without prior written consent of the Architects.

Copyright 2015 NST Architects

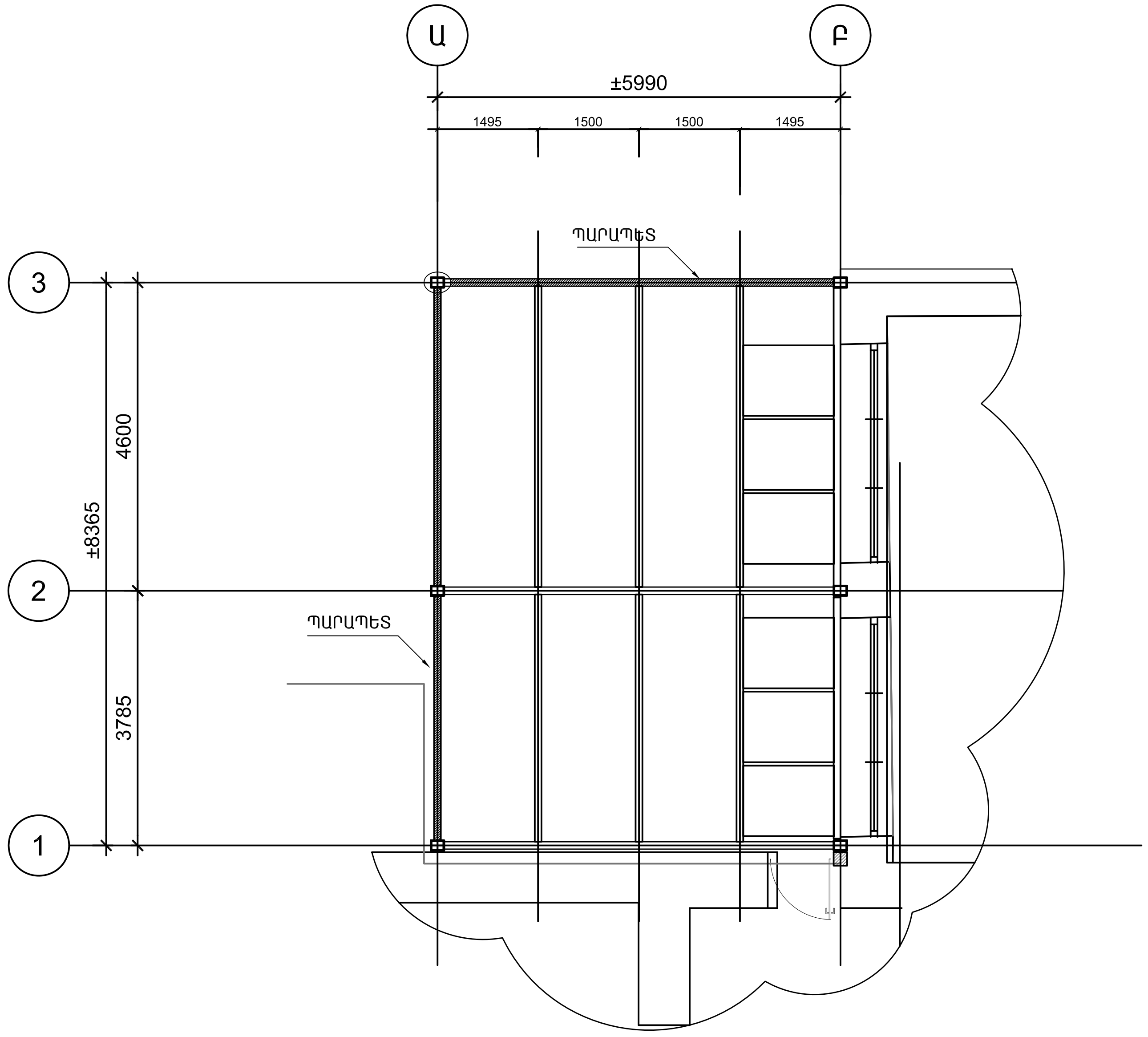

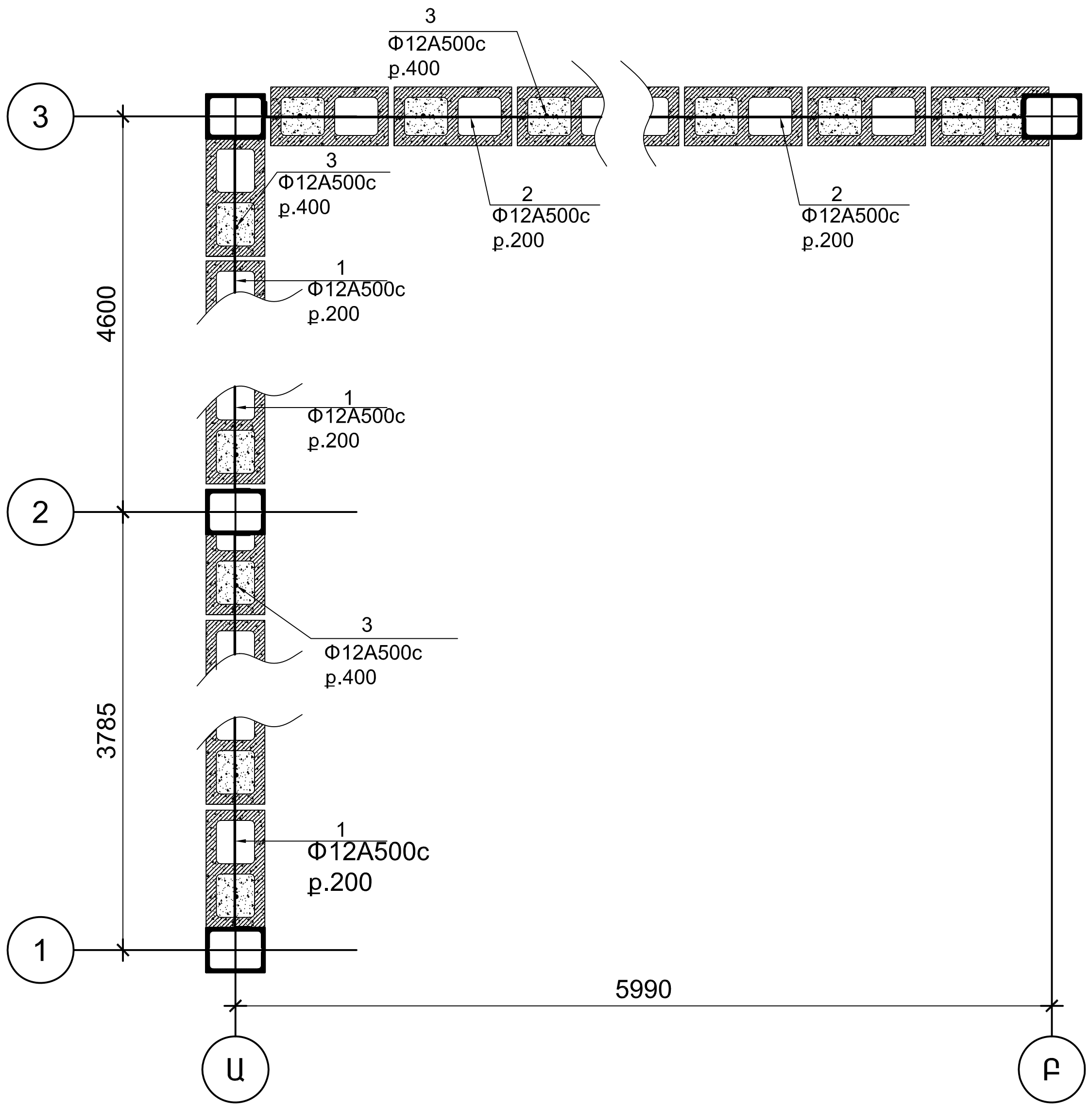

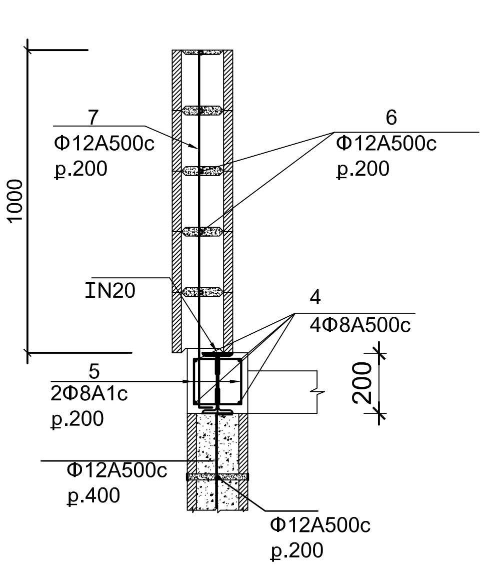

«5»

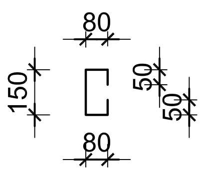

Մասնագիր մեկ էլեմենտի համար

Էլ. մակնիշը	Դ / Դ	Անվանումը	Քան. հատ.	Քաշը կգ.	Ընտրաքանակը
[illegible]	1	Φ12A500c L =8400	20	150.0	Φ12A500c G =373.0կգ.
	2	Φ12A500c L =6000	20	107.0	
	3	Φ12A500c L =3600	36	116.0	
		ԲԵՏՈՆ B20	2.40Մ³		
[illegible]	4	Φ8A500c L =64.0մ	-----	26.0	
	5	Φ8A1c L =410	146	24.0	
	6	Φ12A500c L =80.0մ	-----	72.0	
	7	Φ12A500c L =1250	73	82.0	
		ԲԵՏՈՆ B20	1.30Մ³		

ՀՀ ՔԱՂԱՔԱՇԻՆՈՒԹՅԱՆ ՆԱԽԱՐԱՐՈՒԹՅԱՆ «ՔԱՂԱՔԱՇԻՆԱԿԱՆ ԾՐԱԳՐԵՐԻ ԻՐԱԿԱՆԱՑՄԱՆ ԳՐԱՍԵՆՅԱԿ»

ՄԱՐՏԻՐՈՍ ՍԱՐՅԱՆԻ ՏՈՒՆ-ԹԱՆԳԱՐԱՆԻ ՎԵՐԱԿԱՌՈՒՑՈՒՄ

2-ՐԴ ՓՈՒԼ

ՀԱՅԱՍՏԱՆԻ ՀԱՆՐԱՊԵՏՈՒԹՅՈՒՆ, ԵՐԵՎԱՆ, ՍԱՐՅԱՆ Փ., 3

ՆԱԽԱԳԾԻ ՃԱՐՏԱՐԱՊԵՏ

NST architects

«ՆՍԹ Արքիթեքչուր Ստուդիո» ՍՊԸ

ՊԵՏԱԿԱՆ ԼԻՑԵՆԶԻԱ` 12889
ՀՀ, 0010, ԵՐԵՎԱՆ, ՏՊԱԳՐԻՉՆԵՐԻ Փ. 8-23
ՀԵՌ. ; (+37460) 527327
www. nstarchitects.am

ԻՆԺԵՆԵՐԱԿԱՆ ՀԱՄԱԿԱՐԳԵՐԻ ՆԱԽԱԳԾՈՂ:

«ԱՐՏԱՇԵՍ ՊՐՈՋԵԿՏ» ՍՊԸ

ՊԵՏԱԿԱՆ ԼԻՑԵՆԶԻԱ` 14540
ՀՀ, 0033, ԵՐԵՎԱՆ, Վ. ՀԱՄԲԱՐՁՈՒՄՅԱՆ 12-8
ՀԵՌ. ; (+37410) 264571

ԸՆԴՀԱՆՈՒՐ ԾԱՆՈԹՈՒԹՅՈՒՆՆԵՐ:

No.	Բացատրություն	Ամսաթիվ

ՓՈՓՈԽՈՒԹՅՈՒՆՆԵՐ

ԳԾԱԳՐԻ ԱՆՎԱՆՈՒՄԸ

ՊԱՐԱՊԵՏ. ՀԱՏԱԿԱԳԻԾ, ԿՏՐՎԱԾՔՆԵՐ, ՄԱՍՆԱԳԻՐ

ՆԱԽԱԳԾԱՅԻՆ ՓՈՒԼ

ԱՇԽԱՏԱՆՔԱՅԻՆ ՆԱԽԱԳԻԾ

ԳԾԱԳՐԻ ՀԱՄԱՐԸ	
ԵԿ-9	ԱՄՍԱԹԻՎ 31.07.2015
	ՆԱԽ. ՀԱՄԱՐԸ 048-15
	ՄԱՍՇՏԱԲ
ՆԳՃ Ի. ՆԵՐՍԻՍՅԱՆ	
ԿՈՆՍՏ. Հ. ՇԱԼՋՅԱՆ	

All drawings and written material appearing herein constitute original and unpublished work of the Architect and may not be used or disclosed without prior written consent of the Architects.

Copyright 2015 NST Architects

ԳԾԱԳՐԵՐԻ ԱՆՎԱՆԱՑԱՆԿ

ԳԾԱԳՐԻ ՀԱՄԱՐԸ	ԳԾԱԳՐԻ ԱՆՎԱՆՈՒՄԸ	ՄԱՍՇՏԱԲ	ՆՇՈՒՄՆԵՐ
ՇԿՆ.001	ԳԾԱԳՐԵՐԻ ԱՆՎԱՆԱՑԱՆԿ, ՊԱՅՄԱՆԱԿԱՆ ՆՇԱՆՆԵՐ		
ՇԿՆ.002	ԲԱՑԱՏՐԱԳԻՐ		
ՇԿՆ.003	ՇԻՆԱՐԱՐԱԿԱՆ ԱՇԽԱՏԱՆՔՆԵՐԻ ԺԱՄԱՆԱԿԱՑՈՒՅՑ		
ՇԿՆ.101	ՇԻՆԱՐԱՐԱԿԱՆ ՀՐԱՊԱՐԱԿԻ ԳԼԽԱՎՈՐ ՀԱՏԱԿԱԳԻԾ	1:250	
ՇԿՆ.102	ԺԱՄԱՆԱԿԱՎՈՐ ՑԱՆԿԱՊԱՏԻ ՄԱՆՐԱՄԱՍՆԵՐ	1:50	

ՆՇԱՆՆԵՐ

- ℄ — ԿԵՆՏՐՈՆԱԿԱՆ ԱՌԱՆՑՔ
- +000.00m / +000.00m — ՃԱԿԱՏԻ ՆԻՇԸ
- +0.00m / +000.00m — ՆԻՇ
- ԿՏՐՎԱԾՔԻ ՀԱՄԱՐԸ
- ԷՋԻ ՀԱՄԱՐԸ
- ՀԱՆԳՈՒՅՑԻ ՀԱՄԱՐԸ
- ԷՋԻ ՀԱՄԱՐԸ
- ՄԱՍՆԱԿԻ ԿՏՐՎԱԾՔԻ ՀԱՄԱՐԸ
- ԷՋԻ ՀԱՄԱՐԸ
- 00 — ՆԿԱՏՈՂՈՒԹՅԱՆ ՀԱՄԱՐԸ

ՀՀ ՔԱՂԱՔԱՇԻՆՈՒԹՅԱՆ ՆԱԽԱՐԱՐՈՒԹՅԱՆ «ՔԱՂԱՔԱՇԻՆԱԿԱՆ ԾՐԱԳՐԵՐԻ ԻՐԱԿԱՆԱՑՄԱՆ ԳՐԱՍԵՆՅԱԿ»

ՄԱՐՏԻՐՈՍ ՍԱՐՅԱՆԻ ՏՈՒՆ-ԹԱՆԳԱՐԱՆԻ ՎԵՐԱԿԱՌՈՒՑՈՒՄ

2-ՐԴ ՓՈՒԼ

ՀԱՅԱՍՏԱՆԻ ՀԱՆՐԱՊԵՏՈՒԹՅՈՒՆ,
ԵՐԵՎԱՆ, ՍԱՐՅԱՆ Փ., 3

ՆԱԽԱԳԾԻ ՃԱՐՏԱՐԱՊԵՏ

NST architects

«ՆՍԹ Արքիթեքչուր Ստուդիո» ՍՊԸ

ՊԵՏԱԿԱՆ ԼԻՑԵՆԶԻԱ՝ 12889
ՀՀ, 0010, ԵՐԵՎԱՆ, ՏՊԱԳՐԻՉՆԵՐԻ Փ. 8-23
ՀԵՌ. ; (+37460) 527327
www. nstarchitects.am

ԻՆԺԵՆԵՐԱԿԱՆ ՀԱՄԱԿԱՐԳԵՐԻ ՆԱԽԱԳԾՈՂ:

«ԱՐՏԱՇԵՍ ՊՐՈՋԵԿՏ» ՍՊԸ

ՊԵՏԱԿԱՆ ԼԻՑԵՆԶԻԱ՝ 14540
ՀՀ, 0033, ԵՐԵՎԱՆ, Վ. ՀԱՄԲԱՐՁՈՒՄՅԱՆ 12-8
ՀԵՌ. ; (+37410) 264571

ԸՆԴՀԱՆՈՒՐ ԾԱՆՈԹՈՒՈՅՈՒՆՆԵՐ:

No.	Բացատրություն	Ամսաթիվ

ՓՈՓՈԽՈՒԹՅՈՒՆՆԵՐ

ԳԾԱԳՐԻ ԱՆՎԱՆՈՒՄԸ

ՇԻՆԱՐԱՐՈՒԹՅԱՆ ԿԱԶՄԱԿԵՐՊՄԱՆ ՆԱԽԱԳԻԾ

ԳԾԱԳՐԵՐԻ ԱՆՎԱՆԱՑԱՆԿ, ՊԱՅՄԱՆԱԿԱՆ ՆՇԱՆՆԵՐ

ՆԱԽԱԳԾԱՅԻՆ ՓՈՒԼ

ԱՇԽԱՏԱՆՔԱՅԻՆ ՆԱԽԱԳԻԾ

ԳԾԱԳՐԻ ՀԱՄԱՐԸ	ԱՄՍԱԹԻՎ
ՇԿՆ 001	31.07.2015
	ՆԱԽ. ՀԱՄԱՐԸ: 048-15
	ՄԱՍՇՏԱԲ: ԸՍՏ ՆՇԱԾԻ
ՆԳՃ Ի. ՆԵՐՍԻՍՅԱՆ	

All drawings and written material appearing herein constitute original and unpublished work of the Architect and may not be used or disclosed without prior written consent of the Architects.

Copyright 2015 NST Architects

1.ԸՆԴՀԱՆՈՒՐ ԴՐՈՒՅԹՆԵՐ

Շինարարական արտադրության կազմակերպման նպատակն է՝ կազմակերպչական, տեխնիկական և տեխնոլոգիական նպատակաուղղված համալիր միջոցառումների կիրառման արդյունքում ապահովել՝ սահմանված ժամկետում և պատշաճ որակով օբեկտի շահագործումը:

Շինարարական արտադրության կազմակերպումն ապահովում է՝

1. օբեկտի շինարարության բոլոր մասնակիցների համաձայնեցված աշխատանքը՝ Պատվիրատուի /Գլխավոր կապալառուի/ հետ իրենց գործունեության համակարգմամբ,
2. նյութական ռեսուրսների համալիր մատակարարումը՝ հաշվարկված շենքի, շինության, հանգույցի, տեղամասի, սեկցիայի, հարկի, հարկաբաժնի, սենքի օրացուցային գրաֆիկներով նախատեսված ժամկետներում,
3. Շինարարական մոնտաժային ու հատուկ շինարարական աշխատանքների կատարումը տեխնոլոգիական հաջորդականության պահպանմամբ և տեխնիկական հիմնավորված համատեղմամբ,
4. անվտանգության տեխնիկայի կանոնների ապահովումը,
5. շրջակա միջավայրի կանոնների ապահովումը:

«Շինարարության կազմակերպում» բաժինը մշակված է ճարտարապետահատակագծային առաջադրանքի և աշխատանքային նախագծի հիման վրա, համաձայն ՀՀՇՆ I-3.01.01-08՝ «Շինարարական արտադրության կազմակերպում»

Շինարարական օբյեկտում անհրաժեշտ է՝

1. լրացնել աշխատանքների վարման մատյան,
2. կազմել ծածկված աշխատանքների փաստագրման, կարևոր կոնստրուկցիանների ընդունման միջանկյալ (սարքավորումների, համակարգերի, ցանցերի) ու փորձարկման ակտեր,
3. անհրաժեշտության դեպքում ձևակերպել այլ շինարարական նորմերով և կանոններով նախատեսված լրացուցիչ կատարողական փաստաթղթեր:

2.ՇԻՆԱՐԱՐՈՒԹՅԱՆ ՊԱՅՄԱՆՆԵՐ

Սույն նախագծով նախատեսվում է Երևան, Սարյան 3 հասցեում վերակառուցել Մարտիրոս Սարյանի տուն-թանգարանի հուշային մասը: Հողամասը հիմնականում հարթ է ռելիեֆային որոշակի թեքությամբ, որին կից գոյություն ունեն հարևան բնակելի շենքեր և ավտոտնակներ:

Կառուցվածքային տեսակետից շենքը մետաղական կմախքով և թեթև բետոնյա բլոկներով կանոնավոր շարվածքից պատերով կառույց է: Արտաքին հարդարումը նախատեսվում է բարձրորակ սվաղի հարդարմամբ, իսկ ցոկոլային նիշում բազալտե քարերի երեսապատմամբ:

3.ՇԻՆԱՐԱՐՈՒԹՅԱՆ ՀՐԱՊԱՐԱԿԻ ՆԱԽԱՊԱՏՐԱՍՏԱԿԱՆ ԱՇԽԱՏԱՆՔՆԵՐ

Շինարարությունը սկսել նախապատրաստական աշխատանքներից (ՇՆ և Կ 3.01.01-85, կետ 1.3), կատարելով՝

- Շինարարական հրապարակի ցանկապատում.
- Տարածքի մաքրում և հարթեցում.
- Ժամանակավոր ճանապարհի պատրաստում.
- Ժամանկավոր կառույցների տեղադրում.
- Ժամանակավոր ջրամատակարարող և էլեկտրամատակարարող գծերի (ցանցերի) իրականացում.

4.ՀԻՄՆԱԿԱՆ ՇԻՆԱՐԱՐԱԿԱՆ ԱՇԽԱՏԱՆՔՆԵՐ

Փոսորակի փորում: Հողային աշխատանքներն նախատեսվում է իրականացնել մեքենայացված եղանակով: Գրունտի մշակման համար պետք է օգտագործել թրթուրավոր կամ օդանվային էքսկավատոր: Ընտրած էքսկավատորի տեխնիկական ցուցանիշները՝ շերեփի տարողությունը մ3, և փորման շառավիղը (մ) համապատասխանաբար պետք է լինի ոչ պակաս 0.35 մ3 և 4.5 մետրից: Անմիջապես հիմքերի տակ բնահողը մշակվում է ձեռքով, ձեռքի պարզագույն գործիքներով և փոքր մեխանիզմներով:

Սկզբնական փուլում փոսորակների փորման համար ամբողջ ծավալը ենթակա է հեռացման, որը անմիջապես բարձվում է ինքնաթափ մեքենաների վրա, տեղափոխելով թափոնատեղի, հետագա որոշակի փուլերում կարելի է մշակված գրունտի մի մասը պահել փորվածքների ետլիցքի նպատակով,

Ետլիցքը անհրաժեշտ է իրականացնել շերտային տոփանմամբ փոքրաչափ գլդոններով կամ ծանր տոփանիչներով, իսկ շինարարական կոնստրուկցիաների անմիջական մերձակայքում ՝ ձեռքի տոփանիչներով :

Հիմքերը տեղադրելուց առաջ հիմնատակը պետք է ընդունվի երկրաբանի կողմից հաստատված ակտով (բաց փոսորակի ընդունման ակտ):

Միաձույլ երկաթբետոնյա տարրերի իրականացում: Շենքի պատող և կրող կանստրուկցիաների իրականացման համար առաջարկված է անիվակռունկ: Հաշվի առնելով տարածքի սուղ պայմանները անհրաժեշտ է կազմակերպել անվտանգության տեխնիկայի կանոնների իրականացման համալիր մշակում, ղեկավարվելով ՇՆԱԿ III-IV.80 դրույթներով: Բեռի ուղղահայաց և հորիզոնական տեղափոխումները պետք է կատարվեն ազդարարի ազդանշաններին համապատասխան, պահպանելով անվտանգության գոտու սահմանները, ինչպես նաև բեռի անկման հորիզոնական տեղափոխությունը:

Ապրանքային բետոնը շին. հրապարակ է բերվում բետոնատար ինքնաթափերի միջոցով ավտոմատ բետոնա-շաղախային հանգույցից: Միաձույլ բետոնե և երկաթբետոնե կոնստրուկցիաների իրականացման համար նպատակահարմար է գույքային կաղապարամածի կիրառումը: Բետոնացման աշխատանքների ժամանակ պահանջվում է կատարել բետոնի խնամք ըստ շինարարական նորմերի և կանոնների:Մարդկանց շարժումը բետոնացված մակերևույթների վրա և կաղապարամածի տեղադրումը թույլատրվում է բետոնի 1,5 ՄՊա ամրության ձեռքբերումից հետո:

Հիմքի, սյան կաղապարամածի քանդումը թույլատրվում է բետոնի նախագծային 70 % ամրություն ձեռք բերումից հետո, ծածկի համար՝ 80 % :

Ամրանային իրերը պատրաստվում են հատուկ արտադրամասերում, մասամբ շին. հրապարակում:

5.ԱՇԽԱՏԱՆՔԻ ԵՎ ՇՐՋԱԿԱ ՄԻՋԱՎԱՅՐԻ ՊԱՇՏՊԱՆՈՒԹՅՈՒՆԸ

Կապալառուն՝ շինարարություն և դրա հետ կապված աշխատանքներ իրականացնելիս պարտավոր է ապահովել շրջակա միջավայրի պաշտպանությունը և շինարարական աշխատանքների անվտանգությունը համաձայն Հայաստանի Հանրապետության քաղաքացիական օրենսգրքի 749 հոդվածի:

Կառուցվող օբյեկտի տարածքում պահպանվում է ծառաթփուտային բուսականությունը, բացառվում են արմատների վզիկների և աճող ծառերի բների հողալցումները, եթե դրանք նախատեսված չեն նախագծային փաստաթղթերով:

Աշխատանքային տեղերի լուսավորման համար կիրառել 200 Վ լարմամբ էլեկտրալուսավորման սարքեր: Շինհրապարակի լուսավորվածությունը պետք է 2 լք- ից նվազ չլինի:

Շենքի ներսում արգելվում է եռակցման և ներկարարական աշխատանքների իրականացումը պատշաճ օդափոխության բացակայության պարագայում:

Հակահրդեհային պաշտպանությունը պետք է իրականացվի համաձայն համապատասխան կանոնների:

6. ԱՆՁՆԱԿԱԶՄԻ ԱՇԽԱՏԱՆՔԻ ՊԱՇՏՊԱՆՈՒԹՅՈՒՆԸ , ԱՆՎՏԱՆԳՈՒԹՅԱՆ ԸՆԴՀԱՆՈՒՐ ՊԱՀԱՆՋՆԵՐ

Շինարարության կազմակերպություններում անվտանգության տեխնիկայի ծառայության տիպային կանոնադրության համաձայն՝ բոլոր կառուցվածքային ստորաբաժանումների աշխատանքի անվտանգության պահպանման ընդհանուր ղեկավարությունը դրվում է կազմակերպության ղեկավարի վրա: Անվտանգության տեխնիկայի ծառայության անմիջական ղեկավարությունը ամբողջությամբ դրվում է գլխավոր ինժեների վրա:

Ձեռնարկության բանվորների անվտանգության տեխնիկայի ուսուցման, հրահանգների ժամանակին և որակով անցկացման, անհատական պաշտպանական միջոցների վիճակի և կիրառման, արտադրամասերն անվտանգության ու արտադրական սանիտարիայի հետ կապված բոլոր միջոցառումների կատարման հսկողությունը ամբողջովին դրվում է կազմակերպության անվտանգության տեխնիկայի գծով ինժեների վրա, իսկ վերջինիս բացակայության դեպքում՝ այն աշխատողի վրա, որը կազմակերպության հրամանագով նշանակված է աշխատանքի պաշտպանության հսկումն իրականացնելու համար:

Շին-մոնտաժային աշխատանքների ժամանակ, անվտանգության տեխնիկայի և արտադրական սանիտարիայի միջոցառումների պահանջների կատարման պատասխանատվությունը դրվում է շին-մոնտաժային ինժեներա-տեխնիկական աշխատողների վրա:

Աշխատողների կյանքին կամ առողջությանը սպառնացող պայմանների առաջացման դեպքում, հիշյալ ինժեներա-տեխնիկական աշխատողները պետք է կասեցնեն շին-մոնտաժային աշխատանքների կատարումը և աշխատանքների կատարման մատյանում կատարեն հմապատասխան գրառումներ:

Օբյեկտում, մի քանի կազմակերպությունների միաժամանակյա աշխատանքների կատարման դեպքում, գլխավոր կապալառուն պարտավոր է ենթակապալային կազմակերպությունների մասնակցությամբ մշակել և նրանց հետ համաձայնեցված՝ հաստատել համատեղ աշխատանքների կատարման գրաֆիկ և շին-մոնտաժային ու վերանորոգման բոլոր մասնակից կազմակերպությունների համար պարտադիր՝ անվտանգության տեխնիկայի ու արտադրական սանիտարիայի միջոցառումներ:

Չի թույլատրվում, բանվորներին և ինժեներատեխնիկական աշխատողներին առանց պաշտպանական սաղավարտների և անհատական պաշտպանական միջոցների, աշխատանքների իրականացում: Շին. հրապարակում գտնվող բոլոր անձիք պարտավոր են կրել պաշտպանակնա սաղավարտներ: Աշխատանքներ իրականացնող կազմակերպությունը պարտավոր է բանվորներին ապահովել հատուկ հագուստով, հատուկ կոշիկով և կատարվող աշխատանքների բնույթին համապատասխան՝ պահանջվող չափերի, անհատական պաշտպանական միջոցներով: Բանվորներին տրվող անհատական պաշտպանության միջոցները պետք է ստուգված լինեն սահմանված կարգով և սահմանված ժամկետներով, իսկ բանվորները՝ հրահանգված նրանցից օգտվելու կանոններով: Աշխղեկները չպետք է թույլատրեն բանվորներին անցնել աշխատանքի, առանց համապատասխան հատուկ հագուստի, հատուկ կոշիկի և անհատական պաշտպանության միջոցների:Փոսորակների, առուների և խրամատների վրայով աշխատատեղ տանող անցատեղերում, որտեղ ըստ աշխատանքային պայմանների անհրաժեշտ է, պետք է կառուցել կամրջակներ կամ 0.6մ ոչ պակաս լայնությամբ անցման ճանապարհներ՝ 1մ-ից ոչ պակաս բարձրություն ունեցող բազրիքներով: Կախված աշխատանքների իրականացման բնույթից և աշխատատեղից, անհրաժեշտության դեպքում աշխատատեղը պետք է ունենա պատվարներ, ցանկապատեր, պաշտպանական և ապահովիչ կառուցվածքներ ու հարմարանքներ: Գետնից 1.3մ և բարձր տեղակայված աշխատատեղերը և դրանց անցումները պետք է ժամանակավորապես ցանկապատվեն: Ցանկապատերի դրման անհնարինության կամ աննպատակահարմարության դեպքում բանվորները պետք է ապահովվեն նախապաշտպանական գոտիներով: Պաշտպանական գոտու վրա կարաբինի ամրացման տեղերը պետք է նախօրոք մատնանշվեն վարպետի կամ աշխղեկի կողմից և ներկված լինեն վառ գույնով:

Ծածկերի վրա եղած որմնախորշերը, որոնք նախատեսված են սարքավորումների, վերելակների կայանքների, սանդղավանդակների և այլնի մոնտաժման համար, որտեղ հնարավոր է մարդկանց մոտեցումը, պետք է հոծ տախտամածերով փակվեն կամ ցանկապատվեն:

Ծածկերի բացվածքները, որոնք նախատեսված են սարքավորումների, վերելակների կայանքների, սանդղավանդակների և այլնի մոնտաժման համար, որտեղ հնարավոր է մարդկանց հայտնվելը, պետք փակ լինեն համընդհանուր ամուր տախտամածով, կամ ամբողջ սահմանագծով ցանկապատվեն /տախտակներով, նախազգուշացնող ժապավեններով և այլն/:

Շին-հրապարակում, աշխատանքի տեղամասերում և բանվորական տեղերում հրդեհային անվտանգությունը պետք է ապահովվի ՀՀ Կառավարության N1631-Ն որոշման համաձայն, շին-մոնտաժային աշխատանքների ժամանակ զոդման և կրակային այլ աշխատանքների կատարման կանոնների պահանջների համաձայն:

Շին-հրապարակում, աշխատանքի տեղամասում և բանվորական տեղերում էլեկտրաանվտանգությունը պետք է ապահովվի Պետստանդարտի համաձայն:

Դյուրավառ, վնասակար և պայթավտանգ լուծիչներ պարունակող նյութերը պետք է պահել հերմետիկ փակ տարրաներում:

ՀՀ ՔԱՂԱՔԱՇԻՆՈՒԹՅԱՆ ՆԱԽԱՐԱՐՈՒԹՅԱՆ «ՔԱՂԱՔԱՇԻՆԱԿԱՆ ԾՐԱԳՐԵՐԻ ԻՐԱԿԱՆԱՑՄԱՆ ԳՐԱՍԵՆՅԱԿ»

ՄԱՐՏԻՐՈՍ ՍԱՐՅԱՆԻ ՏՈՒՆ-ԹԱՆԳԱՐԱՆԻ ՎԵՐԱԿԱՌՈՒՑՈՒՄ

2-ՐԴ ՓՈՒԼ

ՀԱՅԱՍՏԱՆԻ ՀԱՆՐԱՊԵՏՈՒԹՅՈՒՆ,
ԵՐԵՎԱՆ, ՍԱՐՅԱՆ Փ., 3

ՆԱԽԱԳԾԻ ՃԱՐՏԱՐԱՊԵՏ

NST architects

«ՆՍԹ Արքիթեքչուր Ստուդիո» ՍՊԸ

ՊԵՏԱԿԱՆ ԼԻՑԵՆԶԻԱ՝ 12889
ՀՀ, 0010, ԵՐԵՎԱՆ, ՏՊԱԳՐԻՉՆԵՐԻ Փ. 8-23
ՀԵՌ. ; (+37460) 527327
www. nstarchitects.am

ԻՆԺԵՆԵՐԱԿԱՆ ՀԱՄԱԿԱՐԳԵՐԻ ՆԱԽԱԳԾՈՂ:

«ԱՐՏԱՇԵՍ ՊՐՈՋԵԿՏ» ՍՊԸ

ՊԵՏԱԿԱՆ ԼԻՑԵՆԶԻԱ՝ 14540
ՀՀ, 0033, ԵՐԵՎԱՆ, Վ. ՀԱՄԲԱՐՁՈՒՄՅԱՆ 12-8
ՀԵՌ. ; (+37410) 264571

ԸՆԴՀԱՆՈՒՐ ԾԱՆՈԹՈՒԹՅՈՒՆՆԵՐ:

No.	Բացատրություն	Ամսաթիվ

ՓՈՓՈԽՈՒԹՅՈՒՆՆԵՐ

ԳԾԱԳՐԻ ԱՆՎԱՆՈՒՄԸ

ՇԻՆԱՐԱՐՈՒԹՅԱՆ ԿԱԶՄԱԿԵՐՊՄԱՆ ՆԱԽԱԳԻԾ ԲԱՑԱՏՐԱԳԻՐ

ՆԱԽԱԳԾԱՅԻՆ ՓՈՒԼ

ԱՇԽԱՏԱՆՔԱՅԻՆ ՆԱԽԱԳԻԾ

ԳԾԱԳՐԻ ՀԱՄԱՐԸ	
ՇԿՆ 002	ԱՄՍԱԹԻՎ 31.07.2015
	ՆԱԽ. ՀԱՄԱՐԸ 048-15
	ՄԱՍՇՏԱԲ
ՆԳճ Ի. ՆԵՐՍԻՍՅԱՆ	

All drawings and written material appearing herein constitute original and unpublished work of the Architect and may not be used or disclosed without prior written consent of the Architects.

Copyright 2015 NST Architects

ՄԱՐՏԻՐՈՍ ՍԱՐՅԱՆԻ ՏՈՒՆ ԹԱՆԳԱՐԱՆԻ ԵՐԿՐՈՐԴ ՓՈՒԼԻ ՎԵՐԱԿԱՌՈՒՑՄԱՆ ՇԻՆԱՐԱՐԱԿԱՆ ԱՇԽԱՏԱՆՔՆԵՐԻ ԿԱՏԱՐՄԱՆ ՕՐԱՑՈՒՑԱՅԻՆ ԳՐԱՖԻԿ

	ԱՇԽԱՏԱՆՔՆԵՐԻ ԱՆՎԱՆՈՒՄԸ	ԿԱՏԱՐ-ՄԱՆ ԺԱՄԿԵՏԸ (ՇԱԲԱԹ)
	Շինարարական աշխատանքների տևողությունը	18
1	Աշխատանքների սկիզբ	0
2	Նախապատրաստական աշխատանքներ	1
3	Քանդման/ապամոնտաժման աշխատանքներ	1.5
4	Գոյ. ունեցող հիմքերի ուժեղացում	1
5	Գոյ. ունեցող պատերի ուժեղացում	1.5
6	Մետաղական կմախքի կառուցում	1
7	Միաձույլ ե/բ ծածկի կառուցում	1
8	Տանիքի ջերմա/ջրամեկուսացման աշխատանքներ	1
9	Արտաքին և ներքին պատերի կառուցում	1.5
10	Միջնորմների եվ կեղծ առաստաղների կարկասի մոնտաժում	2
11	Ներքին ինժեներական ցանցերի մոնտաժում	5
12	Բացվացքների լրացում, ապակե ճակատների մոնտաժում	1
13	Ճակատների երեսապատում և հարդարում	2
14	Ներքին հարդարման աշխատանքներ	9
15	Տարածքի բարեկարգում	1.5
16	Աշխատանքների ավարտը	0

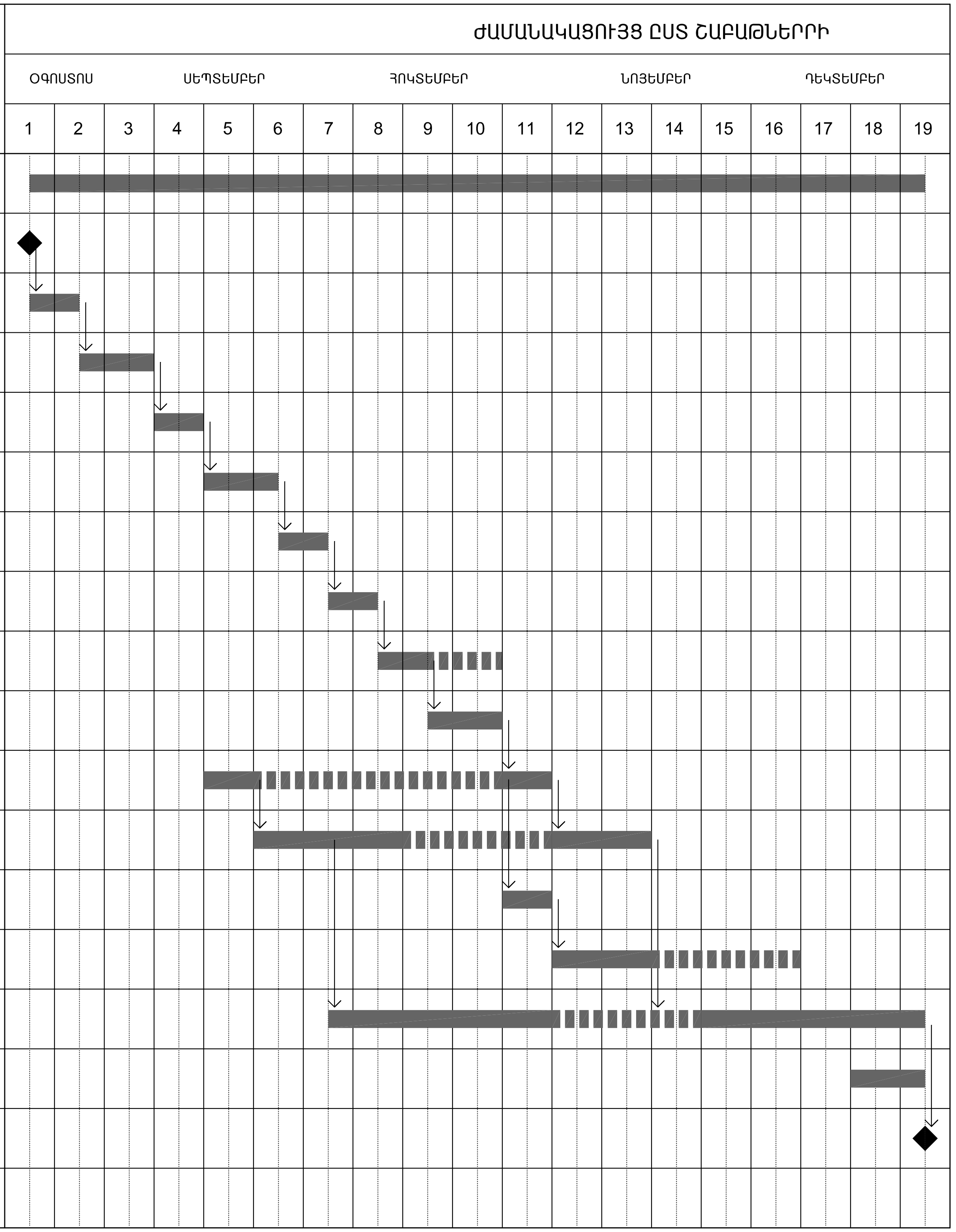

ԸՆԴՀԱՆՈՒՐ ՇԻՆԱՐԱՐԱԿԱՆ ԱՇԽԱՏԱՆՔՆԵՐԻ ՏԵՎՈՂՈՒԹՅՈՒՆԸ 18 ՇԱԲԱԹ

ՀՀ ՔԱՂԱՔԱՇԻՆՈՒԹՅԱՆ ՆԱԽԱՐԱՐՈՒԹՅԱՆ «ՔԱՂԱՔԱՇԻՆԱԿԱՆ ԾՐԱԳՐԵՐԻ ԻՐԱԿԱՆԱՑՄԱՆ ԳՐԱՍԵՆՅԱԿ»

ՄԱՐՏԻՐՈՍ ՍԱՐՅԱՆԻ ՏՈՒՆ-ԹԱՆԳԱՐԱՆԻ ՎԵՐԱԿԱՌՈՒՑՈՒՄ

2-ՐԴ ՓՈՒԼ

ՀԱՅԱՍՏԱՆԻ ՀԱՆՐԱՊԵՏՈՒԹՅՈՒՆ, ԵՐԵՎԱՆ, ՍԱՐՅԱՆ Փ., 3

ՆԱԽԱԳԾԻ ՃԱՐՏԱՐԱՊԵՏ

NST architects

«ՆՍԹ Արքիթեքչուր Ստուդիո» ՍՊԸ

ՊԵՏԱԿԱՆ ԼԻՑԵՆԶԻԱ` 12889
ՀՀ, 0010, ԵՐԵՎԱՆ, ՏՊԱԳՐԻՉՆԵՐԻ Փ. 8-23
ՀԵՌ. ; (+37460) 527327
www. nstarchitects.am

ԻՆԺԵՆԵՐԱԿԱՆ ՀԱՄԱԿԱՐԳԵՐԻ ՆԱԽԱԳԾՈՂ:

«ԱՐՏԱՇԵՍ ՊՐՈՋԵԿՏ» ՍՊԸ

ՊԵՏԱԿԱՆ ԼԻՑԵՆԶԻԱ` 14540
ՀՀ, 0033, ԵՐԵՎԱՆ, Վ. ՀԱՄԲԱՐՁՈՒՄՅԱՆ 12-8
ՀԵՌ. ; (+37410) 264571

ԸՆԴՀԱՆՈՒՐ ԾԱՆՈԹՈՒԹՅՈՒՆՆԵՐ:

No.	Բացատրություն	Ամսաթիվ

ՓՈՓՈԽՈՒԹՅՈՒՆՆԵՐ

ԳԾԱԳՐԻ ԱՆՎԱՆՈՒՄԸ

ՇԻՆԱՐԱՐՈՒԹՅԱՆ ԿԱԶՄԱԿԵՐՊՄԱՆ ՆԱԽԱԳԻԾ ԱՇԽԱՏԱՆՔՆԵՐԻ ԿԱՏԱՐՄԱՆ ԺԱՄԱՆԱԿԱՑՈՒՅՑ

ՆԱԽԱԳԾԱՅԻՆ ՓՈՒԼ

ԱՇԽԱՏԱՆՔԱՅԻՆ ՆԱԽԱԳԻԾ

ԳԾԱԳՐԻ ՀԱՄԱՐԸ	ԱՄՍԱԹԻՎ 31.07.2015
ՇԿՆ 003	ՆԱԽ. ՀԱՄԱՐԸ 048-15
	ՄԱՍՇՏԱԲ
ՆԳճ Ի. ՆԵՐՍԻՍՅԱՆ	

All drawings and written material appearing herein constitute original and unpublished work of the Architect and may not be used or disclosed without prior written consent of the Architects.

Copyright 2015 NST Architects

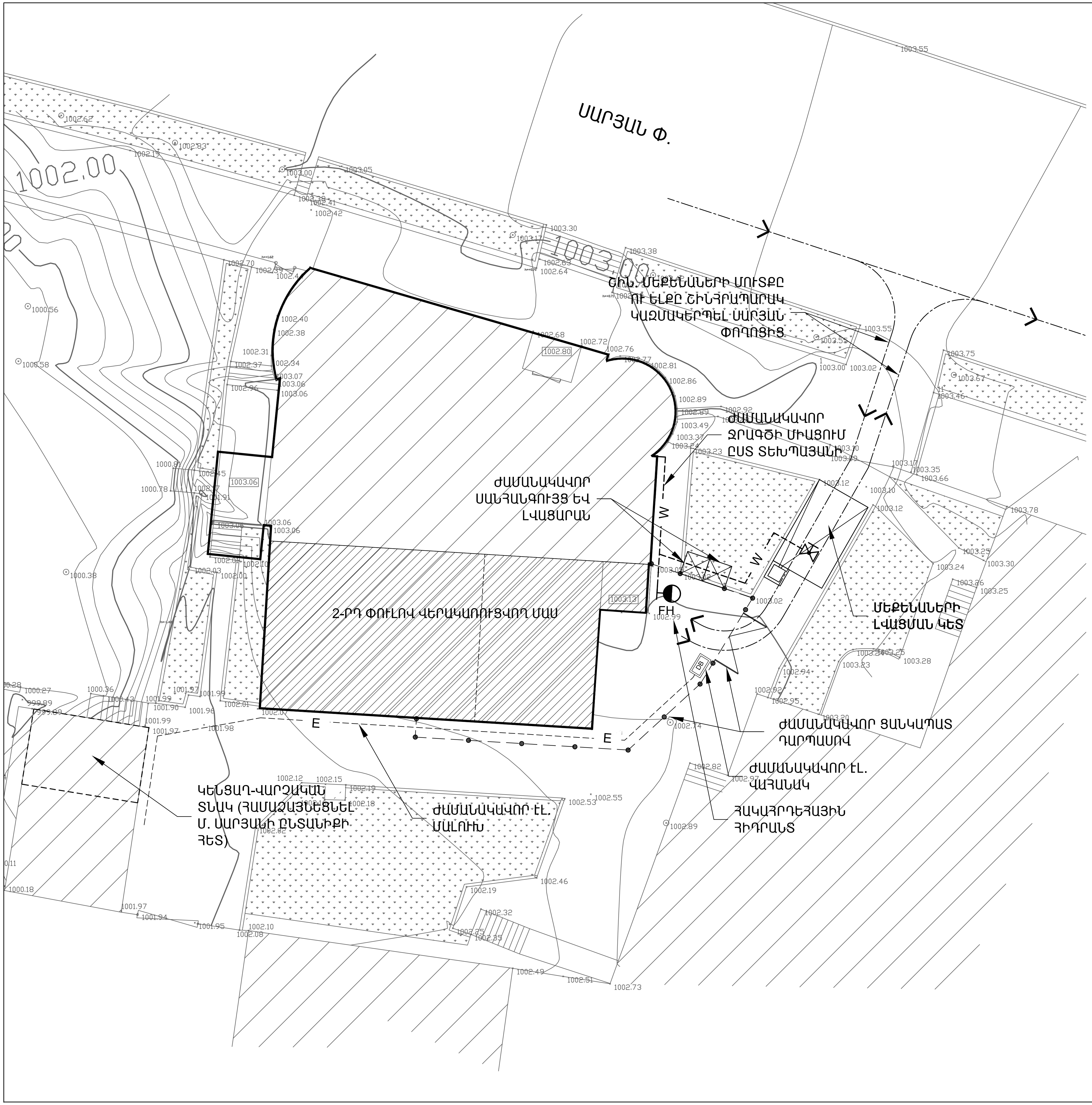

ՀՐԱՀԱՆԳՆԵՐ ԸՍՏ ՇԻՆՀՐԱՊԱՐԱԿԻ:

1. Շինարարական աշխատանքները սկսելուց առաջ անհրաժեշտ է կազմել Աշխատանքների կատարման նախագիծ (ԱԿՆ):
2. Շինարարական աշխատանքները կատարել պահպանելով անվտանգության տեխնիկայի կանոները և պահաջները ըստ ՇՆևԿ III-4-2008-ի դրույթների:
3. Հաշվի առնելով, որ շինարարության համար նախատեսված շին. հրապարակը գտնվում է խստագույնս սուղ պայմաններու՝ անհրաժեշտ է ԱԿՆ-ի կազմում մշակել անվտանգության տեխնիկայի պահպանման լրացուցիչ միջոցառումներ:
4. Շինարարական աշխատանքները կատարել ըստ սույն նախագծով մշակված ժամանակացույցի և օրացույցային գրաֆիկի:
5. Շինարարության ամբողջ ընթացքում անհրաժեշտ է կատարել միջոցառումներ շրջակա միջավայրի պահպանության վերաբերյալ՝ թույլ չտալ նորմերից ավել թունավոր արտանետումներ դեպի մթնոլորտ, շին. աղբով կամ բնահողով բարձած ինքնաթափերի թափքը թռչել, ծածկել պոլիէթիլենային թաղանդներով, փոշու տարածումից խուսափելու համար: Երեկոյան ժամերին դադարեցնել աղմկոտ աշխատանքների կատարումը:

ՊԱՐԶԱԲԱՆԱԳԻՐ.

------ E ------	ԷԼԵԿՏՐԱՍՆՈՒՑՄԱՆ ՄԱԼՈՒԽ
------ W ------	ՋՐԱԳԻԾ
------ SD ------	ՀԵՂԵՂԱՏԱՐ ԿՈՅՈՒՂԻ
	ԼՈՒՍԱՎՈՐՈՒԹՅԱՆ ՍՅՈՒՆ
DB	ԷԼԵԿՏՐԱԿԱՆ ԲԱԽՇԻՉ ՎԱՀԱՆ
	ՓԱԿԱՆ
FH	ՀԱԿԱՀՐԴԵՀԱՅԻՆ ՀԻԴՐԱՆՏ
	ՋՐԱՀԱՎՔ ՀՈՐ ԹՈՒՋԵ ՃԱՂԱՎԱՆԴԱԿՈՎ

ՀՀ ՔԱՂԱՔԱՇԻՆՈՒԹՅԱՆ ՆԱԽԱՐԱՐՈՒԹՅԱՆ «ՔԱՂԱՔԱՇԻՆԱԿԱՆ ԾՐԱԳՐԵՐԻ ԻՐԱԿԱՆԱՑՄԱՆ ԳՐԱՍԵՆՅԱԿ»

ՄԱՐՏԻՐՈՍ ՍԱՐՅԱՆԻ ՏՈՒՆ-ԹԱՆԳԱՐԱՆԻ ՎԵՐԱԿԱՌՈՒՑՈՒՄ

2-ՐԴ ՓՈՒԼ

ՀԱՅԱՍՏԱՆԻ ՀԱՆՐԱՊԵՏՈՒԹՅՈՒՆ, ԵՐԵՎԱՆ, ՍԱՐՅԱՆ Փ., 3

ՆԱԽԱԳԾԻ ՃԱՐՏԱՐԱՊԵՏ
NST architects
«ՆՍԹ Արքիթեքչուր Ստուդիո» ՍՊԸ
ՊԵՏԱԿԱՆ ԼԻՑԵՆԶԻԱ՝ 12889
ՀՀ, 0010, ԵՐԵՎԱՆ, ՏՊԱԳՐԻՉՆԵՐԻ Փ. 8-23
ՀԵՌ. ; (+37460) 527327
www. nstarchitects.am

ԻՆԺԵՆԵՐԱԿԱՆ ՀԱՄԱԿԱՐԳԵՐԻ ՆԱԽԱԳԾՈՂ:
«ԱՐՏԱՇԵՍ ՊՐՈՋԵԿՏ» ՍՊԸ
ՊԵՏԱԿԱՆ ԼԻՑԵՆԶԻԱ՝ 14540
ՀՀ, 0033, ԵՐԵՎԱՆ, Վ. ՀԱՄԲԱՐՁՈՒՄՅԱՆ 12-8
ՀԵՌ. ; (+37410) 264571

ԸՆԴՀԱՆՈՒՐ ԾԱՆՈԹՈՒԹՅՈՒՆՆԵՐ:

No.	Բացատրություն	Ամսաթիվ

ՓՈՓՈԽՈՒԹՅՈՒՆՆԵՐ

ԳԾԱԳՐԻ ԱՆՎԱՆՈՒՄԸ ՇԻՆՀՐԱՊԱՐԱԿԻ ԿԱԶՄԱԿԵՐՊՄԱՆ ՀԱՏԱԿԱԳԻԾ	
ՆԱԽԱԳԾԱՅԻՆ ՓՈՒԼ ԱՇԽԱՏԱՆՔԱՅԻՆ ՆԱԽԱԳԻԾ	
ԳԾԱԳՐԻ ՀԱՄԱՐԸ ՇԿՆ101	ԱՄՍԱԹԻՎ 31.07.2015 ՆԱԽ. ՀԱՄԱՐԸ 048-15 ՄԱՍՇՏԱԲ 1:200
ՆԳՃ Ի. ՆԵՐՍԻՍՅԱՆ	

All drawings and written material appearing herein constitute original and unpublished work of the Architect and may not be used or disclosed without prior written consent of the Architects.

Copyright 2015 NST Architects

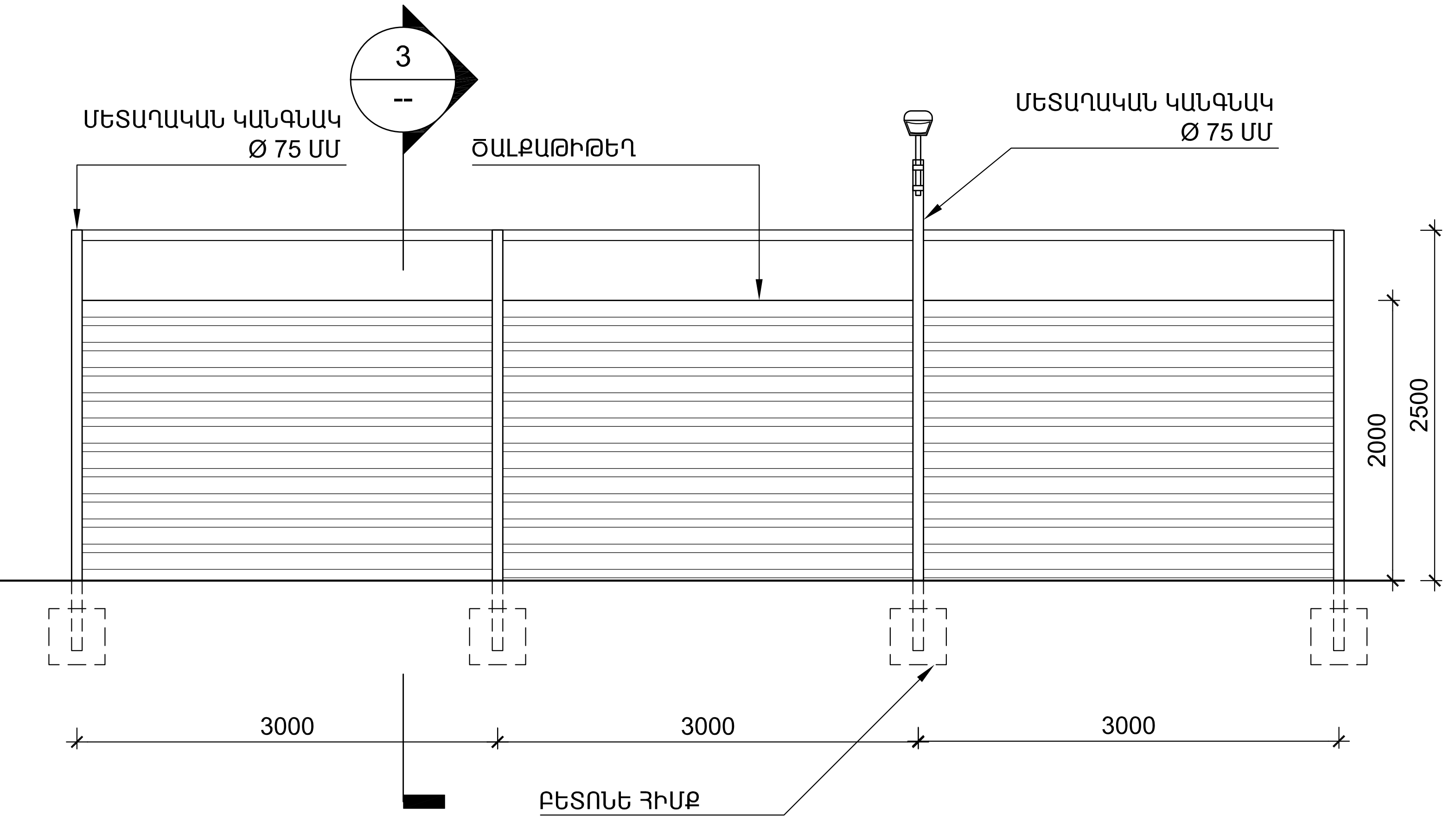

1 ՑԱՆԿԱՊԱՏԻ ՄԱՍՆԱԿԻ ՓՈՎԱԾՔ

scale 1:50

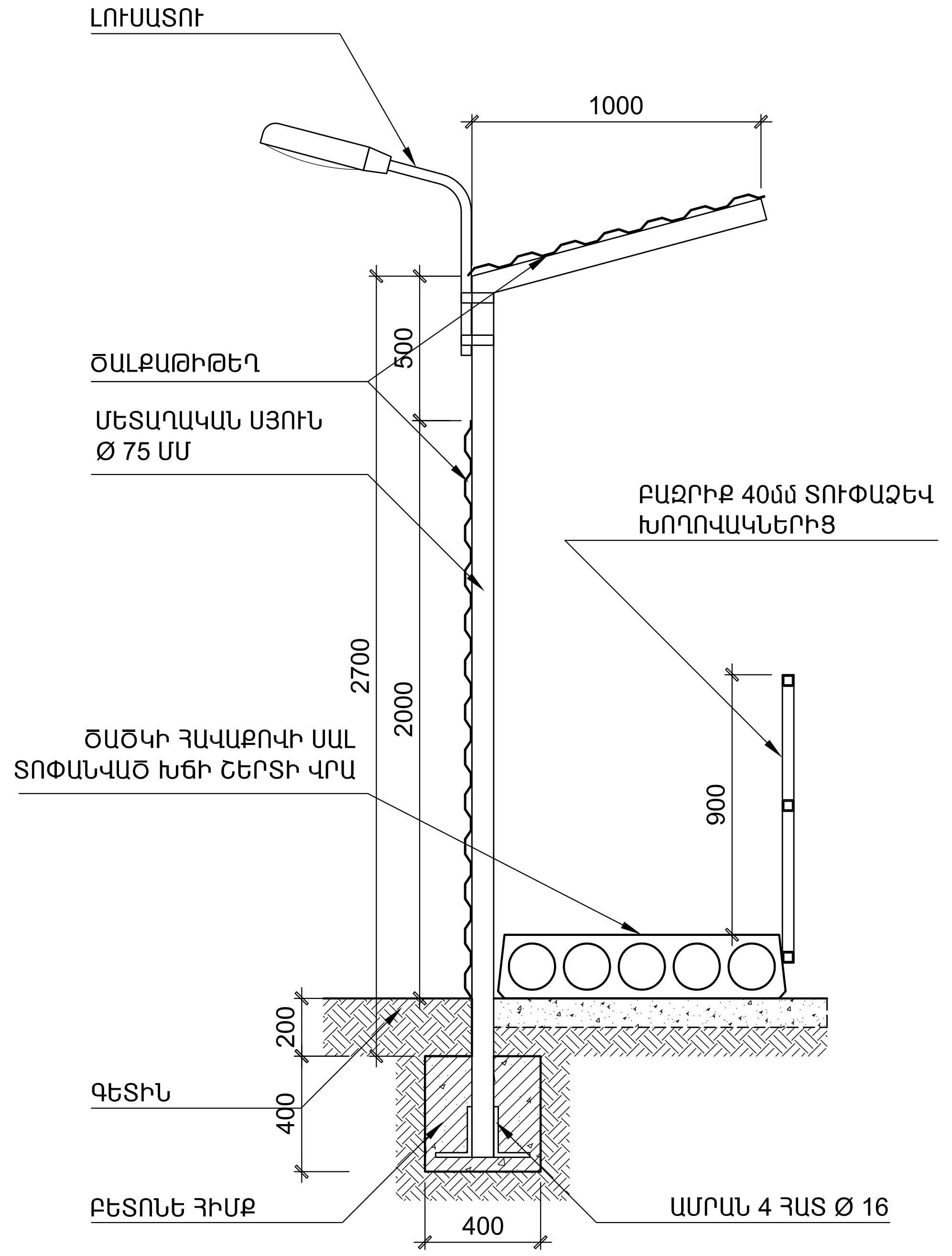

2 ԿՏՐՎԱԾՔ "B"

scale 1:25

ՀՀ ՔԱՂԱՔԱՇԻՆՈՒԹՅԱՆ ՆԱԽԱՐԱՐՈՒԹՅԱՆ «ՔԱՂԱՔԱՇԻՆԱԿԱՆ ԾՐԱԳՐԵՐԻ ԻՐԱԿԱՆԱՑՄԱՆ ԳՐԱՍԵՆՅԱԿ»

ՄԱՐՏԻՐՈՍ ՍԱՐՅԱՆԻ ՏՈՒՆ-ԹԱՆԳԱՐԱՆԻ ՎԵՐԱԿԱՌՈՒՑՈՒՄ

2-ՐԴ ՓՈՒԼ

ՀԱՅԱՍՏԱՆԻ ՀԱՆՐԱՊԵՏՈՒԹՅՈՒՆ,
ԵՐԵՎԱՆ, ՍԱՐՅԱՆ Փ., 3

ՆԱԽԱԳԾԻ ՃԱՐՏԱՐԱՊԵՏ

NST architects

«ՆՍԹ Արքիթեքչուր Ստուդիո» ՍՊԸ

ՊԵՏԱԿԱՆ ԼԻՑԵՆԶԻԱ՝ 12889
ՀՀ, 0010, ԵՐԵՎԱՆ, ՏՊԱԳՐԻՉՆԵՐԻ Փ. 8-23
ՀԵՌ. ; (+37460) 527327
www. nstarchitects.am

ԻՆԺԵՆԵՐԱԿԱՆ ՀԱՄԱԿԱՐԳԵՐԻ ՆԱԽԱԳԾՈՂ:

«ԱՐՏԱՇԵՍ ՊՐՈՋԵԿՏ» ՍՊԸ

ՊԵՏԱԿԱՆ ԼԻՑԵՆԶԻԱ՝ 14540
ՀՀ, 0033, ԵՐԵՎԱՆ, Վ. ՀԱՄԲԱՐՁՈՒՄՅԱՆ 12-8
ՀԵՌ. ; (+37410) 264571

ԸՆԴՀԱՆՈՒՐ ԾԱՆՈԹՈՒԹՅՈՒՆՆԵՐ:

No.	Բացատրություն	Ամսաթիվ

ՓՈՓՈԽՈՒԹՅՈՒՆՆԵՐ

ԳԾԱԳՐԻ ԱՆՎԱՆՈՒՄԸ

ՇԻՆԱՐԱՐՈՒԹՅԱՆ ԿԱԶՄԱԿԵՐՊՄԱՆ ՆԱԽԱԳԻԾ ԺԱՄԱՆԱԿԱՎՈՐ ՑԱՆԿԱՊԱՏԻ ԵՎ ՃԱՆԱՊԱՐՀԻ ՄԱՆՐԱՄԱՍԵՐ

ՆԱԽԱԳԾԱՅԻՆ ՓՈՒԼ

ԱՇԽԱՏԱՆՔԱՅԻՆ ՆԱԽԱԳԻԾ

ԳԾԱԳՐԻ ՀԱՄԱՐԸ	ԱՄՍԱԹԻՎ 31.07.2015
ՇԿՆ 102	ՆԱԽ. ՀԱՄԱՐԸ 048-15
	ՄԱՍՇՏԱԲ ԸՍՏ ՆՇԱԾԻ
ՆԳճ Ի. ՆԵՐՍԻՍՅԱՆ	

All drawings and written material appearing herein constitute original and unpublished work of the Architect and may not be used or disclosed without prior written consent of the Architects.

Copyright 2015 NST Architects